CHOFU

システムバス

総合カタログ 2025 Ⅱ

ユメリア

受注から出荷まで5日以内

※弊社休業日、運送および設置に要する日数は除きます。
※一部納期のかかる機種がございます。

温度にいちばん敏感、な企業でありたい。

本カタログ掲載商品の価格には、配送費、部材、取付費、使用済み商品の引き取り費等は含まれておりません。

2025年10月1日
価格改定版

もっと、快適創造企業へ

あらゆる人たちが快適と感じる温度に、
もっと敏感な企業でありたい。
私たち長府製作所は、
長年培った給湯や空調などの技術を活かし、
もっと「人と地球にやさしい快適さ」を
創造する企業を目指します。

目次

プラン別価格帯 3
お掃除簡単 キレイがつづく12の理由 5
床 7
浴槽・Lカウンター 8
樹脂目地 9
ドア 10
鏡 11
壁 11
ヘアキャッチャー 12
ダウンライト 12
シンプルカウンター 13
棚 ※化粧棚(ワイヤーラック)はオプションです。 13
水栓 ※カバー水栓(ホワイト)はオプションです。 14
お掃除簡単 仕様一覧 14
ベンチカウンタータイプ(BJKシリーズRプラン特長) 15
充実機能でみんな快適 17
シャワ暖プラスAgミスト 19
シャワ暖プラスAg 21
浴室まるまる保温 23
ざぶーん浴槽 25
節水浴槽 26
浴槽一覧 27
家計にも環境にもeco 29

もっと優雅に 快適オプション

換気暖房乾燥機(電気式) 31
スポット暖房機 32
16型 浴室テレビ 32

シリーズラインナップ

BJKシリーズ INDEXで検索いただけます 33〜58
BJKシリーズ標準装備品 33
商品プラン 37
BJWシリーズ INDEXで検索いただけます 59〜72
BJWシリーズ標準装備品 59
商品プラン 61
カラーサンプル 切り離してご利用になれます 73-1
壁・浴槽・床・カウンター・エプロンカラーサンプル

オプションセレクト

セレクトガイド 74〜99
セレクトガイド 74
壁・浴槽・水栓などお客様のお気に入りのアイテムで
プランニングができます。

寸法図 101
システムバスの保証について 149
システムバス補修用性能部品の保有期間について 149

プラン別価格帯

BJK シリーズ

リフォームにも適したスタンダードタイプ

標準装備
P33〜36

オプション
P75〜87

R プラン
- カバー水栓
- ベンチカウンター
- スリムロングミラー
- 高親水コート

1620(1.25坪) **¥1,837,000**(税抜¥1,670,000)〜
1616(1坪) **¥1,608,200**(税抜¥1,462,000)〜

P37〜40

T プラン
- シンプルレバー水栓
- 人工大理石カウンター 高はっ水素材
- ワイドミラー 高親水コート

1620(1.25坪) **¥1,952,500**(税抜¥1,775,000)〜
1616(1坪) **¥1,695,100**(税抜¥1,541,000)〜
1216(0.75坪) **¥1,540,000**(税抜¥1,400,000)〜

P41・P42・P47・P53

V プラン
- シンプルレバー水栓
- 人工大理石カウンター 高はっ水素材
- スリムロングミラー 高親水コート

1620(1.25坪) **¥1,773,200**(税抜¥1,612,000)〜
1616(1坪) **¥1,543,300**(税抜¥1,403,000)〜
1216(0.75坪) **¥1,403,600**(税抜¥1,276,000)〜

P43・P48・P54

K プラン
- カバー水栓(メタル)
- 人工大理石カウンター 高はっ水素材
- スリムロングミラー 高親水コート

1620(1.25坪) **¥1,705,000**(税抜¥1,550,000)〜
1616(1坪) **¥1,475,100**(税抜¥1,341,000)〜
1216(0.75坪) **¥1,335,400**(税抜¥1,214,000)〜

P44・P49・P55

BJW シリーズ

スタンダードタイプと同じ設置スペースで浴室内が広いワイドタイプ

標準装備
P59〜60

オプション
P88〜99

T プラン
- シンプルレバー水栓
- 人工大理石カウンター 高はっ水素材
- ワイドミラー 高親水コート

1721(1.25坪) **¥1,972,300**(税抜¥1,793,000)〜
1717(1坪) **¥1,823,800**(税抜¥1,658,000)〜
1217(0.75坪) **¥1,591,700**(税抜¥1,447,000)〜

P61・P62・P65・P69

K プラン
- カバー水栓(メタル)
- 人工大理石カウンター 高はっ水素材
- スリムロングミラー 高親水コート

1721(1.25坪) **¥1,751,200**(税抜¥1,592,000)〜
1717(1坪) **¥1,600,500**(税抜¥1,455,000)〜
1217(0.75坪) **¥1,383,800**(税抜¥1,258,000)〜

P63・P66・P70

J プラン
- 壁付水栓(カバー付)
- Sカウンター
- スリムロングミラー

1717(1坪) **¥1,457,500**(税抜¥1,325,000)〜
1217(0.75坪) **¥1,239,700**(税抜¥1,127,000)〜

P67・P71

C プラン
- 壁付水栓
- シンプルカウンター
- セミロングミラー

1721(1.25坪) **¥1,422,300**(税抜¥1,293,000)〜
1717(1坪) **¥1,278,200**(税抜¥1,162,000)〜
1217(0.75坪) **¥1,071,400**(税抜¥974,000)〜

P64・P68・P72

BJK シリーズ P33〜58
BJW シリーズ P59〜72

M プラン
- 壁付水栓（カバー付フラットメタル）
- Sカウンター
- スリムロングミラー

1616（1坪）
¥1,356,300（税抜¥1,233,000）〜
1216（0.75坪）
¥1,215,500（税抜¥1,105,000）〜

P50・P56

S プラン
- 壁付水栓（カバー付）
- シンプルカウンター
- スリムロングミラー

1620（1.25坪）
¥1,458,600（税抜¥1,326,000）〜
1616（1坪）
¥1,229,800（税抜¥1,118,000）〜
1216（0.75坪）
¥1,089,000（税抜¥990,000）〜

P45・P51・P57

C プラン
- 壁付水栓
- シンプルカウンター
- セミロングミラー

1620（1.25坪）
¥1,305,700（税抜¥1,187,000）〜
1616（1坪）
¥1,081,300（税抜¥983,000）〜
1216（0.75坪）
¥958,100（税抜¥871,000）〜

P46・P52・P58

お掃除簡単 キレイがつづく12の理由

1 床 P7

銀の効果で
ヌメリを軽減

■銀の効果とは

床(水切りフロアーAg)は、銀入り素材。
雑菌の繁殖を抑制しヌメリを軽減するので、
きれいが長持ちし、お掃除も簡単です。

2 浴 槽 P8

高はっ水だから
ラクしてきれい

■高はっ水とは

高はっ水素材は水はじきがよく、
汚れがつきにくいので、軽く拭く
か、水洗いするだけできれいが
長持ちします。

3 Lカウンター P8

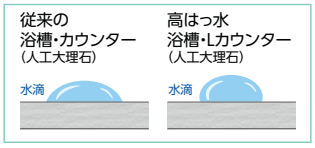

4 樹脂目地 P9

汚れもカビもつきにくい

5 ドア P10

汚れもカビもつきにくい

6 鏡 P11

くもりにくく、汚れが落ちやすい

7 壁 P11

鏡面仕上げでお掃除簡単

8 ヘアキャッチャー P12

排水口のお手入れがとっても簡単

9 ダウンライト P12

ホコリも汚れもたまりにくい

10 シンプルカウンター P13

外して洗える

11 棚 P13

水切れがよくお掃除も簡単

12 水栓 P14

水アカが目立たない

※商品のカラーは、印刷見本と多少相違する場合があります。

「特長ムービー」をご覧いただけます

銀の効果で CHOFU だけ!※1 ヌメリを軽減

※1. 銀入り素材の浴室用床において。2025年9月 当社調べ

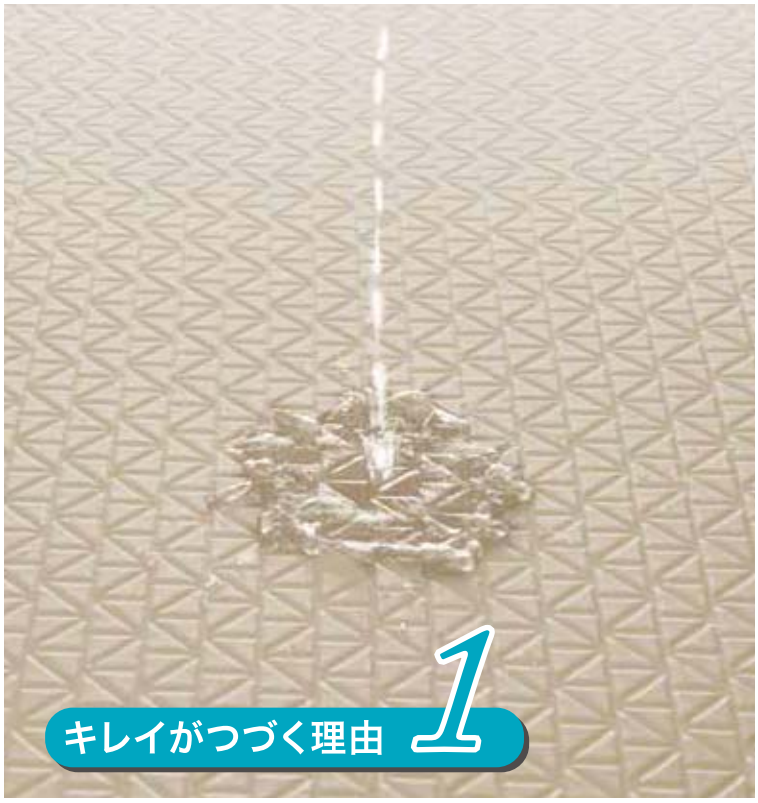

■銀の効果とは

床(水切りフロアーAg)は、銀入り素材。
雑菌の繁殖を抑制しヌメリを軽減するので、
きれいが長持ちし、お掃除も簡単です。

銀の効果の試験結果

24時間後の菌数を99%以上抑制します。※2

※2. 菌は大腸菌・黄色ぶどう球菌

試験機関:一般財団法人　ボーケン品質評価機構(大阪事業所)
試験項目:抗菌性試験　□50mmの試験片に大腸菌・黄色ぶどう球菌を滴下し抗菌効果を確認
試験方法:JIS Z 2801:2010(フィルム密着法)
試験菌種:大腸菌・黄色ぶどう球菌

銀の効果の実験結果

(排水ふた)

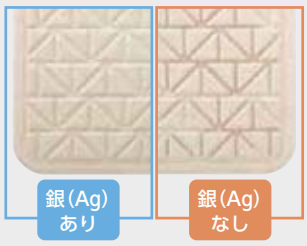

実験条件：家族4人で1ヶ月入浴(使用条件により、効果は異なります。)

●ヌメリを軽減するもので、汚れを洗浄したりカビの発生を抑制するものではありません。使用条件により、効果は異なります。

すべりにくく、
親水剤の効果で
水切り性能UP
水はけが良く、
汚れが落ちやすい

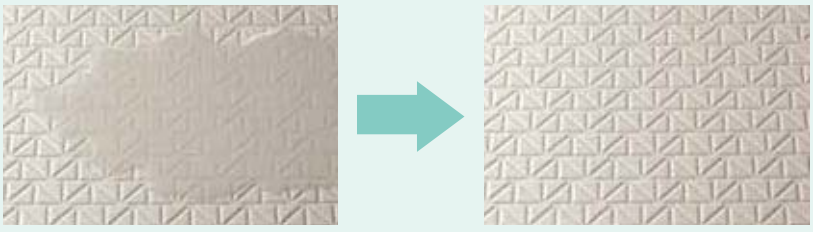

※床の乾きを早めるためには浴室内の換気が必要です。入浴後には換気扇などの使用をおすすめします。

浴槽・Lカウンター

BJKシリーズ（Tプラン・Vプラン・Kプラン）標準装備
BJWシリーズ（Tプラン・Kプラン・Jプラン）※BJWシリーズ（Jプラン）は浴槽のみ標準装備。

※高はっ水浴槽は人工大理石浴槽のみ。
※高はっ水カウンターはLカウンター（人工大理石）のみ。

「特長ムービー」をご覧いただけます

高はっ水だから ラクしてきれい

■高はっ水とは

高はっ水素材は水はじきがよく、
汚れがつきにくいので、軽く拭くか、
水洗いするだけできれいが長持ちします。

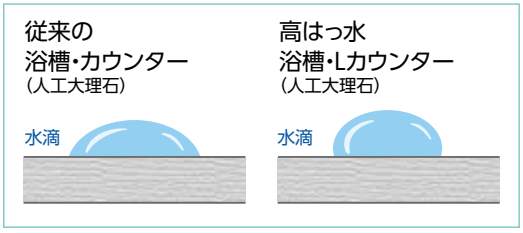

皮脂汚れの防汚性能比較

高はっ水浴槽・Lカウンター（人工大理石）

皮脂汚れ滴下1分後　スポンジで軽く拭きとると

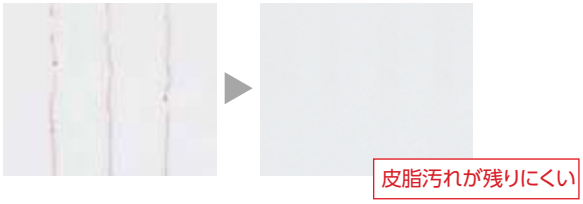

皮脂汚れが残りにくい

従来の浴槽・カウンター（人工大理石）

皮脂汚れ滴下1分後　スポンジで軽く拭きとると

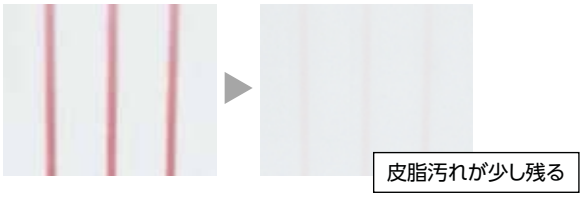

皮脂汚れが少し残る

水あか汚れの除去性能比較

高はっ水浴槽・Lカウンター（人工大理石）

水あか汚れ滴下後、乾燥　軽く水拭きすると

水あか汚れが残りにくい

従来の浴槽・カウンター（人工大理石）

水あか汚れ滴下後、乾燥　軽く水拭きすると

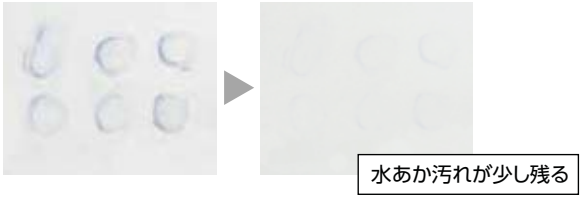

水あか汚れが少し残る

※写真の皮脂汚れ・水あか汚れは実際の成分に基づき人工的に作ったもので、識別しやすいように着色しています。

Lカウンターも
高はっ水素材なので

お掃除簡単

キレイがつづく理由 3

樹脂目地　BJK/BJWシリーズ　標準装備

※プランにより使用箇所は異なります。(P14参照)

汚れもカビもつきにくい

キレイがつづく理由 4

浴室全体のほとんどの部分に樹脂目地を使用

浴槽目地(樹脂目地) ※浴槽目地は人工大理石浴槽のみ。

床目地(樹脂目地)

目地の比較

いったんカビの根が入り込むとお手入れが大変なシリコン目地。樹脂目地は、カビの根が入り込みにくい素材でできているので、お手入れも簡単です。

イメージ図

樹脂目地

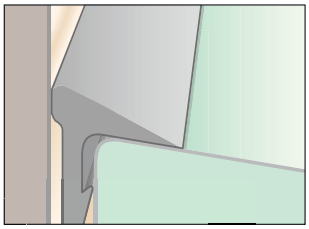

シリコン目地

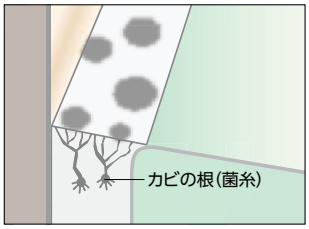

汚れもカビもつきにくい

汚れやすくお掃除が面倒だったドアの換気口を上部へ移動しました。汚れがたまりやすいガラリや、カビが発生しやすいゴムパッキンがないので、ひと拭きで汚れを簡単に落とすことができます。

換気口は上部

換気扇が回ると、浴室の気圧が下がり、自動でフラップが開いて吸気します。

ドア上部

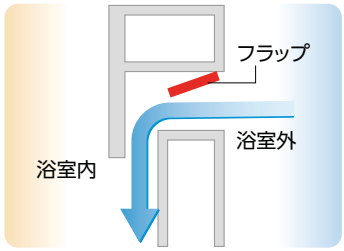

従来のドア（下部）

凹凸が多くお掃除が大変

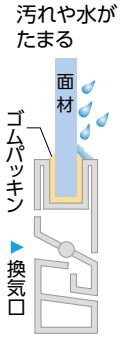

お掃除簡単ドア（下部）

凹凸がほとんどなくお掃除簡単

※商品のカラーは、印刷見本と多少相違する場合があります。

鏡

BJKシリーズ（Rプラン・Tプラン・Vプラン・Kプラン）
BJWシリーズ（Tプラン・Kプラン）　標準装備

「特長ムービー」をご覧いただけます

くもりにくく、汚れが落ちやすい

従来の鏡

- 水あかが付きやすく、汚れが落ちにくい。
- くもりやすい。

高親水鏡

- 汚れが付きにくく、付いても軽く拭くだけでキレイに。
- くもりにくい。

高親水鏡の特長

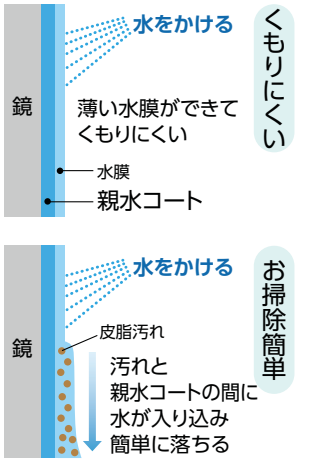

汚れがたまると効果が少なくなるため、日常のお手入れが必要です。

キレイがつづく理由 6

壁

BJKシリーズ（Rプラン・Tプラン・Vプラン・Kプラン・Mプラン・Sプラン）
BJWシリーズ（Tプラン・Kプラン・Jプラン）　標準装備

「特長ムービー」をご覧いただけます

鏡面仕上げ※1でお掃除簡単

キレイがつづく理由 7

※1. ジャスミングレーを除く。

ヘアキャッチャー　BJK/BJWシリーズ　標準装備

「特長ムービー」をご覧いただけます

お手入れがとっても簡単

キレイがつづく理由 8

排水の勢いだけで、流れた髪の毛が自然にまとまり、楽に捨てられます。

ダウンライト　BJKシリーズ（Rプラン・Tプラン・Vプラン・Kプラン・Mプラン）
BJWシリーズ（Tプラン・Kプラン）　標準装備

ホコリも汚れもたまりにくい

キレイがつづく理由 9

シンプルカウンター　BJKシリーズ（Sプラン・Cプラン）　BJWシリーズ（Cプラン）　標準装備

「特長ムービー」をご覧いただけます

外して洗える

キレイがつづく理由 10

カウンターが簡単に外せて
丸洗いできます。

棚　BJK/BJWシリーズ　オプション

水切れがよくお掃除も簡単

キレイがつづく理由 11

水切れや通気性の良いステンレスワイヤーラックなので、水がたまらずヌメリや汚れが付きにくくなります。

※化粧棚（ワイヤーラック）はオプションです。

水アカが目立たない

お掃除簡単仕様一覧

標準装備 ○　オプション△

お掃除簡単 キレイがつづく理由	BJKシリーズ プラン R	T	V	K	M	S	C	BJWシリーズ プラン T	K	J	C
① 床（銀入り素材）	○	○	○	○	○	○	○	○	○	○	○
② 浴槽（高はっ水素材）	—	○	○	○	△	△	△	○	○	○	△
③ Lカウンター（高はっ水素材）	—	○	○	○	—	—	—	○	○	—	—
④ 樹脂目地	○一部（壁・洗い場）	○	○	○	○一部（壁・洗い場）	○一部（壁・洗い場）	○一部（壁・洗い場）	○	○	○	○一部（壁・洗い場）
⑤ ドア	○	○	○	○	○	○	○	○	○	○	○
⑥ 鏡（高親水鏡）	○	○	○	○	△	△	△	○	○	△	△
⑦ 壁（鏡面仕上げ）	○	○	○	○	○	○	△	○	○	○	△
⑧ ヘアキャッチャー	○	○	○	○	○	○	○	○	○	○	○
⑨ ダウンライト	○	○	○	○	○	△	△	○	○	△	△
⑩ シンプルカウンター	—	—	—	—	—	○	○	—	—	—	○
⑪ 棚（ワイヤーラック）	△	△	△	△	△	△	△	△	△	△	△
⑫ 水栓（白い水栓カバー）	—	△	△	△	—	—	—	△	△	—	—

※商品のカラーは、印刷見本と多少相違する場合があります。

快適、安心・安全

ベンチカウンタータイプ

BJKシリーズ　Rプラン

「特長ムービー」をご覧いただけます

ベンチカウンターで広がる新しい入浴スタイル
おふろ時間がもっともっと楽しくなります

快適　ベンチカウンターで快適で多彩な入浴スタイル

テレビを楽しむ

読書を楽しむ

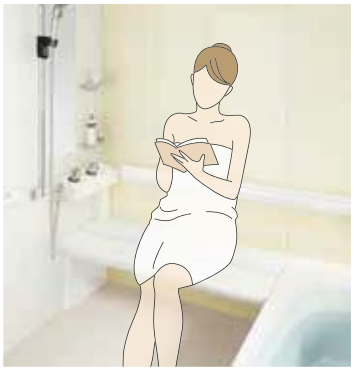

会話を楽しむ

ボディーケアを楽しむ

クールダウン

楽な姿勢で洗う

安心・安全

座ったままの姿勢でも浴槽への移動がスムーズに

握りやすく、つかみやすいバックレスト

握りやすく、つかみやすく、背もたれとしても使え、ベンチカウンターでの移動や立ち座りに便利です。

ベンチカウンターと浴槽の高さをそろえているので、座った状態からスムーズに浴槽へ移動できます。

座ったままの姿勢でもシャワーが使いやすい

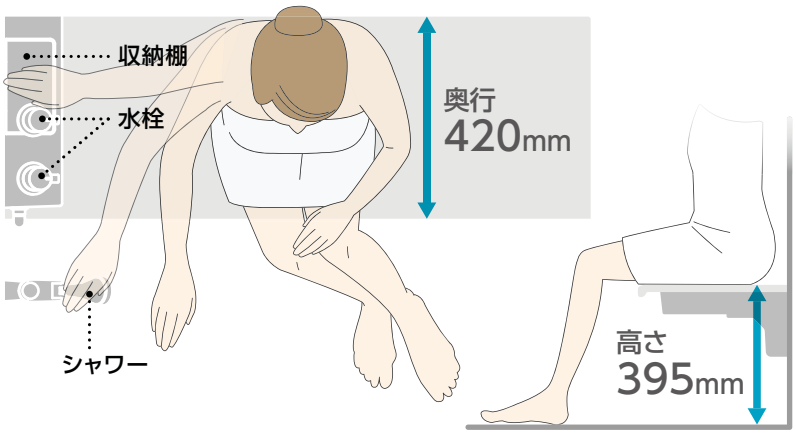

奥行420mm、高さ395mmの広々サイズのベンチカウンターで、座ったままの姿勢でシャワーが浴びられるように、シャワー・水栓・収納棚に手が届きます。

※ベンチカウンター耐荷重150kgまで
※ベンチカウンターに座りながらシャワーを使用すると、からだやベンチカウンターではねた湯水が浴槽に入ることがあります。
※ベンチカウンターに、洗面器などを使って浴槽側に向かって勢いよく湯水を流すと、浴槽に流れ込むことがあります。

浴槽の出入りがラクラク

❶つかみやすい
浴槽フランジ取手
❷手が置きやすい
壁側浴槽フランジ
❸座れる浴槽フランジ
❹415mmのまたぎやすい
浴槽高さ
洗い場と浴槽底面の段差が35mmで、またいだときのからだの傾きがほとんどありません
❺自然に腕をささえる
アームレスト
❻浴槽内の滑りを防ぐ
エンボス加工(底面)

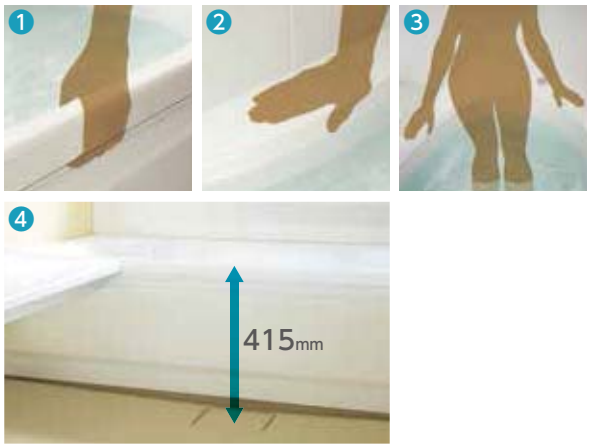

人にやさしい充実機能で

高齢者のバスリフォーム時に アドバイスしてほしい入浴の10カ条

❶冬は夜早めに入浴する
❷食事直後、深酒直後、深夜、早朝は入浴を避ける
❸冬は脱衣所、浴室の温度を上げる
❹一番風呂はなるべく避ける
❺入浴前後に水分補給する
❻入浴前後は家族に声をかける
❼浴室内は滑らない工夫をする
❽温度は39℃±1℃を基本とする
❾かけ湯をしてからゆっくりはいる
❿最初の3 分間だけはぬるま湯で半身浴

「高齢者の安全入浴に関する教本」(高齢者入浴アドバイザー協会著)より

みんな快適

P19 浴室の予備暖房、床や排水口まわりのヌメリを軽減
さらに、ミストシャワーサウナ機能をプラス
シャワ暖プラス Ag(銀イオン エージー) ミスト

P21 浴室の予備暖房と
床や排水口まわりのヌメリを軽減
シャワ暖プラス Ag(銀イオン エージー)

P23 天井も壁も床も浴槽も浴室を外気から守る
浴室まるまる保温

P25 肩までつかれる
ざぶーん浴槽

P26 年間で約9,100リットル節水
節水浴槽

P27 浴槽一覧

P29 **家計にも、環境にもeco**

1台3役の快適オプション

シャワ暖プラス 銀イオン Ag(エージー) ミスト

VS-SD-RSM　オプション価格 ¥164,560(税抜¥149,600)　在庫僅少品

「特長ムービー」をご覧いただけます

対応シリーズ プラン　BJKシリーズ(Tプラン、Vプラン、Kプラン、Mプラン)
BJWシリーズ(Tプラン、Kプラン、Jプラン)

※1216・1217の浴槽水栓取付時は取り付けはできません。
※ミストユニットは握りバーとして使用できません。

冬場も快適

シャワ暖運転（予備暖房）

約1分20秒※1で床を30℃浴室を25℃にあたためます。※2

※1. 給湯温度が設定温度になってからの時間。　※2. 外気温10℃、給湯温度60℃、浴室サイズ(1616)でのデータです。 使用条件により異なる場合があります。

シャワ暖＋ミスト同時噴霧

シャワーが床をあたため、ミストが浴室内をあたためます。

シャワーノズルの温水シャワーで床をあたため、ミストノズル(10個)の温水ミストで浴室内をあたためます。

シャワ暖運転方法

入浴前にリモコンのシャワ暖スイッチを押してください。
シャワーとミストを同時に噴出して設定した室温になると自動停止します。

(室温は18℃～40℃に設定可能)

●リモコンで運転時間の予約もできます。
(給湯器のふろ自動運転・予約運転とは連動しません。)

ヒートショック予防に
入浴前の浴室をあたためます。

床温度および浴室温度 比較

■シャワ暖　散水1分20秒 (給湯温度 60℃ 5.6L/min)

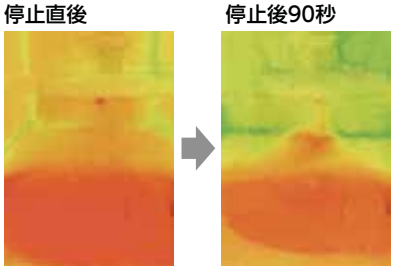

■一般のシャワー　散水5分 (給湯温度 42℃ 8.5L/min)

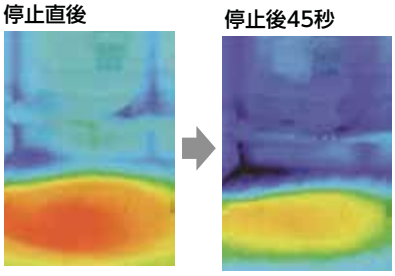

浴室全体のあたたかさが長持ちします。

対応給湯器

給湯圧力0.17MPa以上
給湯温度55～60℃に設定可能な給湯器※3

注：上水道に接続された給湯器からの温水を使用してください。地下水、井戸水、温泉水は、ノズルづまりの原因になりますので使用しないでください。

※3. 給湯温度が調節できない(高温に固定される)給湯器をお使いの場合は、別売の「シャワ暖プラスAg温調キット」(P87.P99参照)の取り付けが必要です。

夏も冬も快適

ミストシャワーサウナ運転

浴室が簡単に サウナルームに。

※ミストシャワーサウナはミストスイッチを押すだけで単独運転できます。

強い刺激がなく、しかも大きな発汗効果

室温40℃前後で、湿度がほとんど100%に近い、からだにやさしい湿式低温サウナです。

エステやリフレッシュにも効果的

肌や髪にもやさしいので、エステやスキンケアのサウナも楽しめます。また、強い刺激がないので心身ともにリフレッシュできます。

ミスト粒を小さくして肌あたり感を向上

ミスト粒径を約120μmまで微細化。

夏は爽快、クールミストシャワー

夏場の暑い季節やスポーツ後のほてったからだをクールダウンするには、低温ミストシャワーが効果的です。

※電気温水器・エコキュート等のお湯を貯湯しておくタイプは、給湯器のリモコンで設定できる最低温度のミストになります。リモコンが無い給湯器に接続している場合は、クールミストは対応しません。
※給湯温度を35℃前後に設定できる給湯器との接続が必要です。

Ag散水運転

入浴のあとに 1年中使える

浴室のお手入れを軽減。※4

※4. Ag散水は、ヌメリを軽減するもので、汚れを洗浄したり、カビの発生を抑制するものではありません。定期的なお手入れは必要です。

毎日1回の散水で、床や排水口まわりのヌメリを軽減します。

Ag散水運転方法

最後の入浴者が、入浴後にリモコンのAg散水スイッチを押してください。銀イオン水を約30秒間散水して自動停止します。

注:Ag散水運転後は、換気扇で充分に換気してください。

1ヶ月後の実験結果(排水口まわり)

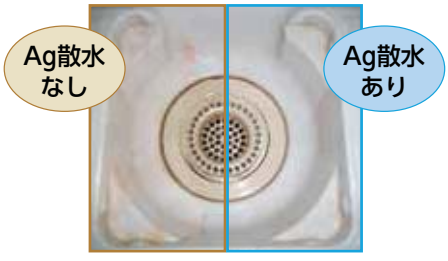

実験条件：家族4人、最終入浴後、毎日Ag散水運転を実施
(使用条件により、効果は異なります。)

■カンタンリモコン

大きなスイッチと
文字が大きく見やすい液晶表示

1台2役の快適オプション

シャワ暖プラス Ag

銀イオン
エージー

VS-SD-2

VS-SD-2
オプション価格 **¥85,580**(税抜¥77,800)

対応シリーズ プラン	BJKシリーズ (Rプラン、Tプラン、Vプラン、Kプラン、Mプラン) BJWシリーズ(Tプラン、Kプラン、Jプラン)

VS-SD-2S
オプション価格 **¥102,300**(税抜¥93,000)

対応シリーズ プラン	BJKシリーズ(Sプラン、Cプラン) BJWシリーズ(Cプラン) ※1216・1217の浴槽水栓取付時は取り付けはできません。

シャワ暖運転（予備暖房）

約2分※1で床を30℃ 浴室を25℃にあたためます。※2

※1. 給湯温度が設定温度になってからの時間。 ※2. 外気温10℃、給湯温度50℃、浴室サイズ(1616)でのデータです。使用条件により異なる場合があります。

シャワーが床をあたため、ミストが浴室内をあたためます。

冬場も快適

シャワーノズル(1個)の温水シャワーとミストノズル(2個)の温水ミストで床と浴室内をあたためます。

シャワ暖運転方法

入浴前にリモコンのシャワ暖スイッチを押してください。
シャワーとミストを同時に噴出して設定した室温になると自動停止します。

(室温は18℃～40℃に設定可能)

●リモコンで運転時間の予約もできます。
(給湯器のふろ自動運転・予約運転とは連動しません。)

床温度および浴室温度 比較

■ シャワ暖 散水5分 (給湯温度 42℃ 5.6L/min)

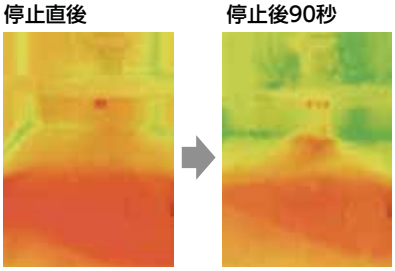

■ 一般のシャワー 散水5分 (給湯温度 42℃ 8.5L/min)

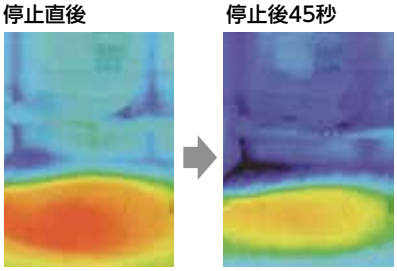

浴室全体のあたたかさが長持ちします。

ヒートショック予防に

入浴前の浴室をあたためます。

対応給湯器

給湯圧力0.1～0.75MPa 給湯温度40～50℃に設定可能な給湯器※3

注：上水道に接続された給湯器からの温水を使用してください。地下水、井戸水、温泉水は、ノズルづまりの原因になりますので使用しないでください。

※3. 給湯温度が調節できない(高温に固定される)給湯器をお使いの場合、BJK・BJWシリーズは別売の「シャワ暖プラスAg温調キット」(P87.P99参照)の取り付けが必要です。

Ag散水運転

浴室のお手入れを軽減。※4

※4. Ag散水は、ヌメリを軽減するもので、汚れを洗浄したり、カビの発生を抑制するものではありません。
定期的なお手入れは必要です。

毎日1回の散水で、床や排水口まわりのヌメリを軽減します。

入浴のあとに
1年中使える

Ag散水運転方法

最後の入浴者が、入浴後にリモコンのAg散水スイッチを押してください。銀イオン水を約30秒間散水して自動停止します。

注:Ag散水運転後は、換気扇で充分に換気してください。

1ヶ月後の実験結果(排水口まわり)

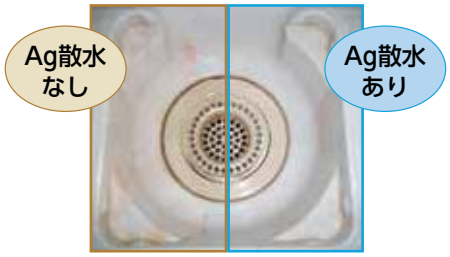

実験条件：家族4人、最終入浴後、毎日Ag散水運転を実施
(使用条件により、効果は異なります。)

■カンタンリモコン

大きなスイッチと
文字が大きく見やすい液晶表示

浴室まるまる保温

「特長ムービー」を
ご覧いただけます

天井も壁も床も浴槽も
浴室を外気から守って
ポッカポカ。

（JIS高断熱浴槽準拠）

浴槽内お湯温度が、4時間後でも約2℃しか下がりません

断熱
フラット天井で
保温

BJK・BJW シリーズ

当社従来品より

約6℃あたたかい

（天井表面温度 30分後 約23℃）

天井の厚さ20mm（サンドイッチパネル）

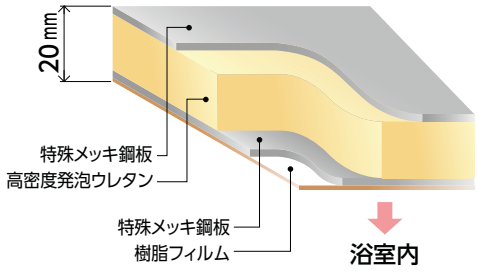

壁で保温

当社従来品（石膏ボード壁）より

約5℃あたたかい

（壁表面温度 30分後 約24℃）

壁の厚さ20mm（サンドイッチパネル）

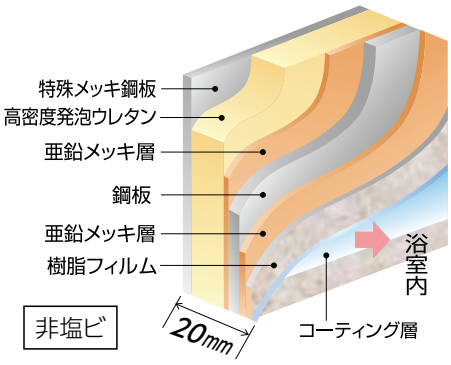

床で保温

当社従来品より

約6℃あたたかい

（床表面温度 30分後 約26℃）

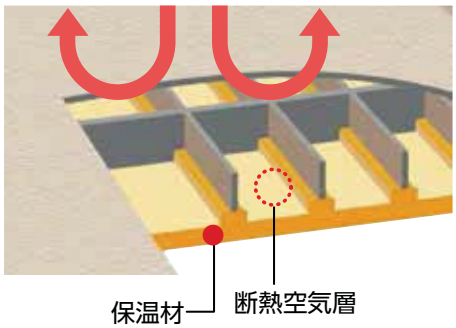

※イラストはイメージのため、実際の色や寸法とは異なります。浴槽の保温材は、人工大理石浴槽はウレタンフォーム吹き付け、FRP浴槽は断熱材の貼り付けです。

浴槽と浴槽まわりで保温

浴槽・浴槽エプロンと組ふた(保温)で保温

高断熱浴槽

2枚組ふた(保温)とセットで対応

BJK・BJW シリーズ

当社従来品より

約3℃あたたかい(浴槽内お湯温度 4時間後 約40℃※1)

◎測定条件はJIS高断熱浴槽性能試験にもとづくものであり、保証値ではありません。

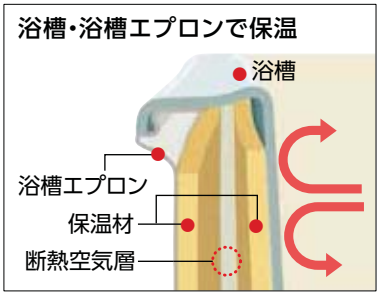

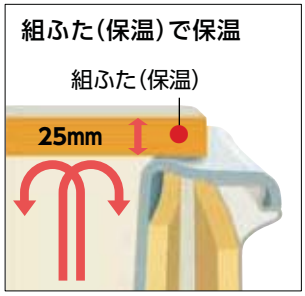

※保温材付浴槽は、BJKシリーズ(Cプラン)はオプションです。
※組ふた(保温)は、BJKシリーズ(Cプラン)、BJWシリーズ(Cプラン)はオプションです。
※強制追焚付給湯器を使用する場合、冬場の凍結予防運転により表示の温度(※1)より低下することがあります。

※イラストはイメージのため、実際の色や寸法とは異なります。

◎当社従来品(GYP-1616)……天井(保温材無し)、壁(石膏ボード製「10mm」)、床(保温材無し)、浴槽(FRP浴槽保温材無し)、風呂ふた(厚み4mm)、防水パン(浴槽まわり二重構造有り)

◎測定条件……周囲温度が10℃、浴槽内湯温42℃、シャワー温度42℃で床に15分間散水した後の温度変化を測定　当社従来品(GYP-1616)との比較

ざぶーん浴槽

高はっ水素材

肩までつかれる深い浴槽

節水浴槽

高はっ水素材

年間で約9,100リットル節水※1

※1. 当社従来品との比較：節水浴槽(1603人工大理石ベンチ付浴槽)実使用水位(70%水位):167L
当社従来品(1601人工大理石ベンチ付浴槽)実使用水位(70%水位):192L
(192L−167L)×365日=9,125L

浴槽

全浴槽にポップアップ式排水栓 標準装備

ボタンを押すだけで排水ができる　1150FRP浴槽（チェーン付排水栓付）を除く

※浴槽の色は P73-1 を参照してください。

※浴槽目地（樹脂目地）は、人工大理石浴槽のみ。

BJK シリーズ　アクリル人工大理石浴槽

●天然石の深み、透明感、重厚感を再現した人工大理石浴槽。
●表面硬度が硬くキズがつきにくいので、美しい光沢を保ちます。
●高はっ水素材※1で、きれいが長持ち。

※1.素材表面が非常になめらかで硬く、さらに高はっ水、はっ油成分を練り込んでいるので、汚れが付きにくく、軽く拭くだけできれいになります。

DG:ダークグレー

BJK-1620・1616

高はっ水素材　ざぶーん浴槽

1603人工大理石浴槽

●アームレスト付 ●フランジ取手付 ●保温材付
満水量:310L

カラーバリエーション

DG　FB　FP　FA　FW

FA:ファインアクア

BJK-1620・1616

高はっ水素材　節水浴槽

1603人工大理石ベンチ付浴槽

●ベンチ付 ●アームレスト付
●フランジ取手付 ●保温材付
満水量:273L

カラーバリエーション

DG　FB　FP　FA　FW

※マイクロバブル用循環アダプター(MB2-1)は取り付けできません。

FP:ファインピンク

BJK-1216

高はっ水素材

1153人工大理石浴槽

●アームレスト付 ●フランジ取手付 ●保温材付
満水量:230L

カラーバリエーション

DG　FB　FP　FA　FW

BJK シリーズ　FRP浴槽

●表面がなめらかで、汚れが付きにくく、お手入れも簡単です。
●キズが付きにくいので、美しい光沢を保ちます。

NW:ナチュラルホワイト

BJK-1620・1616（Rプラン）

1604FRP浴槽

●アームレスト付 ●フランジ取手付
●保温材付
満水量:284L

カラーバリエーション

PP※2　PG※2　NW

※2. PP　PG　在庫僅少品

BJK シリーズ　FRP浴槽

●表面がなめらかで、汚れが付きにくく、お手入れも簡単です。
●キズが付きにくいので、美しい光沢を保ちます。

NW:ナチュラルホワイト

BJK-1620・1616

1601FRP浴槽

●アームレスト付 ●フランジ取手付
●保温材付／保温材なし
満水量:295L

カラーバリエーション

PP※3　PG※3　NW

※3. PP　PG　在庫僅少品

PG:ペールグリーン

BJK-1620・1616

1601FRPベンチ付浴槽

●ベンチ付 ●アームレスト付
●フランジ取手付
●保温材付／保温材なし
満水量:320L

カラーバリエーション

PP　PG　NW

NW:ナチュラルホワイト

BJK-1620・1616

1602FRPベンチ付浴槽

●ベンチ付 ●アームレスト付
●フランジ取手付
●保温材付／保温材なし
満水量:300L

カラーバリエーション

NW

PP:ペールピンク

BJK-1216

1150FRP浴槽

●アームレスト付 ●フランジ取手付
●保温材付／保温材なし
満水量:230L

カラーバリエーション

PP※4　PG※4　NW

※4. PP　PG　在庫僅少品

全浴槽にポップアップ式排水栓 標準装備

ボタンを押すだけで排水ができる

※浴槽の色は P73-1 を参照してください。

※浴槽目地(樹脂目地)は、人工大理石浴槽のみ。

BJW シリーズ　アクリル人工大理石浴槽

●天然石の深み、透明感、重厚感を再現した人工大理石浴槽。
●表面硬度が硬くキズがつきにくいので、美しい光沢を保ちます。
●高はっ水素材※1で、きれいが長持ち。

※1 素材表面が非常になめらかで硬く、さらに高はっ水、はつ油成分を練り込んでいるので、汚れが付きにくく、軽く拭くだけできれいになります。

FP:ファインピンク

BJW-1721・1717

高はっ水素材　ざぶーん浴槽

1652人工大理石浴槽

●アームレスト付 ●フランジ取手付
●保温材付
満水量:328L

カラーバリエーション

DG　FB　FP　FA　FW

FB:ファインベージュ

BJW-1721・1717

高はっ水素材　節水浴槽

1652人工大理石ベンチ付浴槽

●ベンチ付 ●アームレスト付
●フランジ取手付 ●保温材付
満水量:286L

カラーバリエーション

DG　FB　FP　FA　FW

※マイクロバブル用循環アダプター(MB2-1)は取り付けできません。

FW:ファインホワイト

BJW-1217

高はっ水素材

1209人工大理石浴槽

●アームレスト付 ●フランジ取手付
●保温材付
満水量:240L

カラーバリエーション

DG　FB　FP　FA　FW

BJW シリーズ　FRP浴槽

●表面がなめらかで、汚れが付きにくく、お手入れも簡単です。
●キズが付きにくいので、美しい光沢を保ちます。

PG:ペールグリーン

BJW-1721・1717

1650FRP浴槽

●アームレスト付 ●フランジ取手付
●保温材付／保温材なし
満水量:300L

カラーバリエーション

PP※5　PG※5　NW

※5. PP　PG　在庫僅少品

NW:ナチュラルホワイト

BJW-1217

1200FRP浴槽

●アームレスト付 ●フランジ取手付
●保温材付／保温材なし
満水量:240L

カラーバリエーション

PP※6　PG※6　NW

※6. PP　PG　在庫僅少品

家計にも、環境にもeco

地球にエコ　家計にエコ

節湯水栓

水道代、燃料代がお得

○都市ガスの場合

年間 約15,000円お得
水道代 約4,900円　ガス代 約10,100円

CO_2 186kg／年 削減

最適流量　8.5L／分

＋

ワンストップシャワーヘッドで、ワンタッチでシャワーの出し止めができます。

BJK シリーズ (Rプラン・Tプラン・Vプラン・Kプラン)　BJW シリーズ (Tプラン・Kプラン)　標準装備

BJK シリーズ (Mプラン・Sプラン・Cプラン)　BJW シリーズ (Jプラン・Cプラン)　オプション

ワンストップシャワーヘッド

ワンストップシャワーヘッド(KF800(W)TNS2CF用)

節湯シャワー

水道代、燃料代がお得

○都市ガスの場合

年間 約7,400円お得
水道代 約2,400円　ガス代 約5,000円

CO_2 92kg／年 削減

最適流量　8.5L／分

BJK シリーズ　BJW シリーズ 標準装備

3モードワイドシャワー

水道代、燃料代がお得

○都市ガスの場合

年間 約16,000円お得
水道代 約5,200円　ガス代 約10,800円

CO_2 198kg／年 削減

最適流量 8.5L／分、
eシャワーモード時流量 6.4L／分
ワイドモード時流量 6.4L／分

BJK シリーズ　BJW シリーズ オプション

LED照明

電気代がお得

（1灯あたり）

年間 約900円お得

CO_2 15kg／年 削減

BJK シリーズ BJW シリーズ 標準装備

まるまる保温浴槽

燃料代がお得

年間 約4,500円お得

CO_2 77kg／年 削減

BJK シリーズ BJW シリーズ (Rプラン・Tプラン・Vプラン・Kプラン・Jプラン・Mプラン・Sプラン) 標準装備

BJK シリーズ BJW シリーズ (Cプラン) オプション

在庫僅少品

ふろ水利用システム

※BJKシリーズRプランには取り付けできません。

水道代がお得

年間 約3,700円お得

CO_2 11kg／年 削減

手間をかけずにおふろの残り湯を洗濯に利用。

BJK シリーズ (Rプランを除く) BJW シリーズ オプション

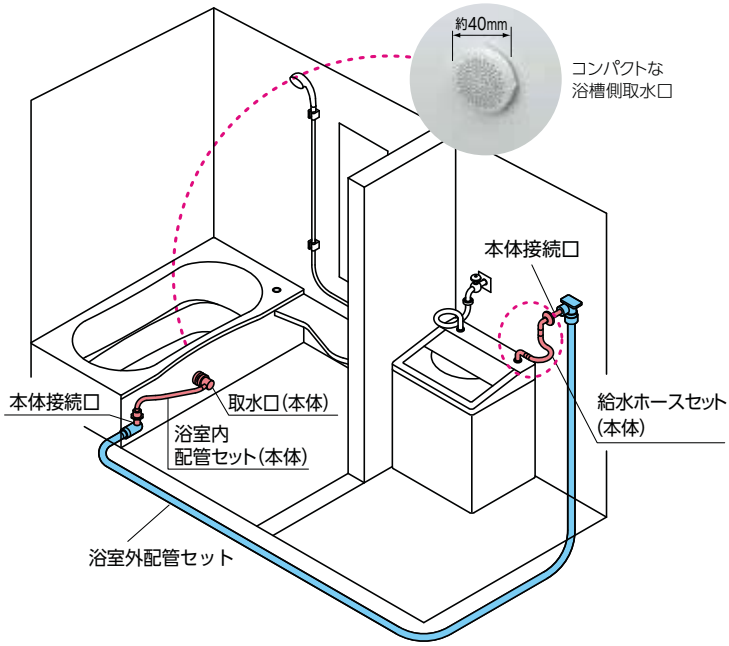

洗濯機メーカー	各社部品名	ホース品番	
		洗濯機本体付属品	別売品
三菱製	風呂水ホース	M10G16830(4m) M10E94830(5m)	M10000830(7m)
三洋製 ハイアール製	風呂水吸水ホース	品番なし (4mホースであれば対応可能)	617 174 9649(5m)　617 299 4550(7m) 617 210 5734(7m)　301 0 3275 31100(7m) 617 271 0488(7m)　0030808726(4m) 0030808726A(7m)
パナソニック製	風呂水吸水ホース	AXW2K-6BMO(4m) AXW2K-6AAO(5m)	AXW2K-6DLO(4m) AXW2K-VP1O(10m)
日立製	お湯取ホース	NW-9S3-031(約4m) NW-9S3-026(約5m) NW-7P5-057(約4m) NW-7P5-052(約5m) BW-DX100F-049(約4m)	NW-9S3-031(約4m)　BW-DX100F-005(約5m) NW-9S3-029(約5m)　BW-DX100F-004(約7m) NW-9S3-028(約7m) NW-7P5-057(約4m) NW-7P5-046(約5m) NW-7P5-045(約7m)
東芝製	ふろ水用吸水ホース	42040707(4m)　42040829(4m) 42040812(4m)　42040845(4m) 42040648(5m)	42040649(7m)　42040844(7m) 42040813(7m) 42040830(7m)

※洗濯機本体付属ホース品番については使用する洗濯機の品番をメーカーにお問い合わせの上、対応一覧表記載の品番とご確認ください。
三洋製・ハイアール製付属の場合、洗濯機本体付属の4mホースであれば対応可能です。(2024年11月時点)
※シャープ製洗濯機ふろ水ポンプ内蔵タイプは、接続エルボ形状が合わないため、対応しておりません。(2024年11月時点)
※上記対応一覧表に記載された品番のホースを使用するふろ水ポンプ内蔵タイプの全自動洗濯機のみに対応可能です。洗濯機付属の風呂水吸水ホースにポンプがついているものには対応できません。
※取水口上側までの残り湯は、吸込みできません。
※入浴剤ご使用の場合の残り湯は使用しないでください。洗濯機を傷めたり、衣類に色移りするおそれがあります。また、配管内にたまりますと汚れたり詰まったりする場合があります。
※寒冷地対応ではありません。凍結のおそれのある気候条件の地域には対応できません。(配管の水抜きはできません。また、ヒーター等を配管に巻かないでください。)
※施工条件によっては洗濯機標準のホースをもちいた場合より給水時間が長くなる場合があります。
※浴室外配管(架橋ポリエチレン管)には配管保護のため、厚さ5mmの被覆がついています。
※東芝製は使用時にホースの着脱が必要な場合があります。その際は弊社にご相談ください。

■ 設 定

使用人数	4人家族
使用回数	入浴1回／人・日 シャワー1回／人・日 追いだき1回／日
年間使用日数	365日
使用料金	水道=1000L = 202円　東京都23区内水道・下水道料金早見表より抜粋。 電気=東京電力　三段階料金制度(第2段階　25.19円/1kwh)を適用。 都市ガス=東京ガス　一般ガス供給約款　131.34円(81m³をこえ204m³まで)。
CO_2換算係数	水=0.59kg／m³ (省エネ・防犯住宅推進アプローチブックより) 電気=0.41kg／kWh (2007年9月の電事連「電気事業における行動計画」より) 都市ガス=2.23kg／m³(2010年3月の環境省、経済産業省算定省令による)
ガス発熱量	44.8MJ／m³
給湯器効率	0.8(80%)

■ 試算条件

○節湯水栓	水使用量=シャワー8.5L／分×4分／回・人×4人+お掃除8.5L／分×2分／日=153L／日 水温15℃を42℃に昇温
○節湯シャワー	水使用量=シャワー8.5L／分×5分／回・人×4人+お掃除8.5L／分×2分／日=187L／日 水温15℃を42℃に昇温
○さらに節水 3モードワイドシャワー	水使用量=シャワー8.5L／分×4分／回・人×4人+お掃除6.4L／分×2分／日=149L／日 水温15℃を42℃に昇温
※従来水栓の水使用量=シャワー10L／分×5分／回・人×4人+お掃除10L／分×2分／日=220L／日	
○LED照明	消費電力量=定格電力0.0048kW×使用時間0.5h×4人×365日=3.50kWh／年※1
※白熱灯照明の消費電力量=定格電力0.054kW×1灯×使用時間0.5h×4人×365日=39.42kWh／年※1	
○ふろ水利用システム	残り湯の使用水量=50L／回×1回／日
○まるまる保温浴槽	昇温条件=1.5℃昇温(中間期想定) 水使用量=浴槽容量(300L)×お湯はり量(80%)　※在来浴槽:6℃昇温(中間期想定)

※1. 自社基準

換気暖房乾燥機（電気式）

※仕様の詳細はP141をご覧ください。

衣類も乾燥できるから、毎日のお洗濯も安心。

浴室乾燥	強力換気で湿気を追い出し、カビをシャットアウト。
衣類乾燥	浴室が乾燥室になり、24時間お天気に関係なく衣類乾燥。
暖　　房	温風暖房で、寒い冬でも浴室があたたかく、快適入浴。
風 乾 燥	換気+循環風により、ヒーター（熱源）を使用せず省エネ。

リモコン

スポット暖房機

※寸法図はP143をご覧ください。

脱衣室・洗面所・トイレ・玄関ホールなどに、カンタン設置でポカポカ暖房。

※浴室など湿気の高い部屋には取り付けできません。

ワイヤレス
リモコン

- ■グラファイトヒーター搭載
- ■遠赤外線効果で瞬時に暖房開始
- ■人感センサー付
- ■ワイヤレスリモコン付
- ■タイマー運転（消し忘れ防止機能付）

スポット暖房機

SDG-1200GSM

本体希望小売価格 **¥78,100**（税抜¥71,000）

仕　様			
運転モード		強運転時［電気代(円)］	弱運転時［電気代(円)］
消費電力(W)	暖房　600W	620 / 620［16.7 / 16.7］	615 / 615［16.6 / 16.6］
	暖房1200W	1220 / 1220［32.9 / 32.9］	1215 / 1215［32.8 / 32.8］
	涼風	20 / 22［0.5 / 0.6］	15 / 15［0.4 / 0.4］
騒音(dB)		46	33
電源		AC100V(50/60Hz)・12A	
適用面積めやす		1.5坪以下	
寸法(mm) 幅×高×奥行		525×204×130	
本体質量(kg)		約3.5	
ヒーター方式		グラファイトヒーター(600W×2)	
リモコン		防水ミニリモコン(1方向送信 IPX7)	

※電気代は1時間運転したときの金額です。(27円 / kwhで算出)

別売品

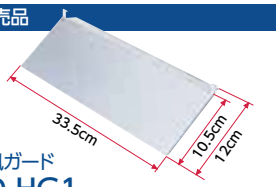

温風ガード

RD-HG1

本体価格
¥5,500（税抜¥5,000）
JAN:4937819110285

●取替フィルター:SD-F1
本体価格 ¥3,300
（税抜¥3,000）
JAN:4937819110391

温風ガードが必要な場合

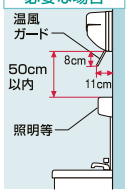

本体下50cm以内に造営物(照明等)がある場合は、熱変形等の可能性がありますので「温風ガード」を使用してください。

カンタン取付設計

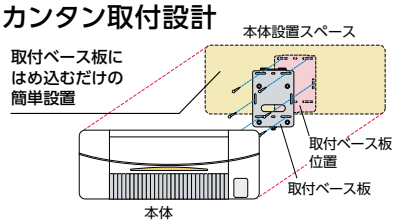

本体の設置もラクラク簡単。

ドライバーのみで簡単に取り付けができ、すぐにお使いいただけます。

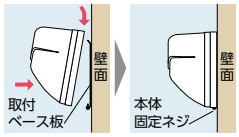

取付可能な寸法の確認

天井から3cm以上、両壁面から10cm以上離して取り付けできることを確認してください。

正面から見た図

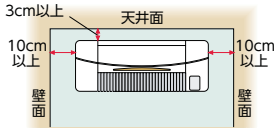

上から見た図

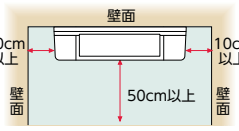

通常取付位置めやす

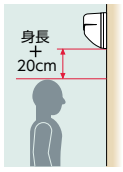

①取付ベース板を設置する壁面に固定します。

②本体側の引っ掛け穴を取付ベース板のツメに引っ掛け、壁面側に押し込み密着させます。

③本体を固定ネジで固定します。

④電源を接続します。
電源プラグをコンセントに差し込むだけでOK!
電源コードは、本体の上下左右(5ヶ所)から出せるので設置も自在です。
（2口以上のコンセントを利用して他の機器を同時に使用する場合は、消費電力が1500Wを超えない様に注意してください。）

16型 浴室テレビ

※仕様の詳細はP144をご覧ください。

好きなテレビも見逃さないから入浴時間がもっと楽しい。

付属リモコン(防水)
リモコンホルダー付

CDT-1600

オプション価格 **¥278,300**（税抜¥253,000）

- ■地上デジタル、BS、110度CSの3波受信可能
- ■外部スピーカーシステム接続用端子あり
- ■LEDバックライト搭載
- ■電子番組表対応

※地上デジタル放送におけるデータ放送に対応しています。(受信のみ)
※テレビ画面はハメ込み合成です。
※鏡がワイドミラーの場合、正面の壁に取り付けできません。

BJKシリーズ　リフォームにも適したスタンダードタイプ

Rプラン

サイズ

1620 (1.25坪)

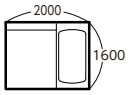

標準仕様希望小売価格
¥1,837,000
(税抜¥1,670,000)

1616 (1坪)

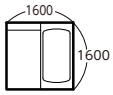

標準仕様希望小売価格
¥1,608,200
(税抜¥1,462,000)

天井

全プラン共通です。

断熱フラットシート天井

壁

Rプラン・Vプラン・Kプラン・Mプラン・Sプラン共通です。

メタルサンドイッチパネル

浴槽

Tプラン・Vプラン・Kプラン共通です。
Mプラン・Sプラン共通です。

1604FRP浴槽
ポップアップ式排水栓付／保温材付

床／鏡

床はRプラン・Vプラン・Kプラン・Mプラン・Sプラン・Cプラン共通です。
鏡はRプラン・Vプラン・Kプラン共通です。
Mプラン・Sプラン共通です。

水切りフロアーAg
保温材付
銀入り素材

高親水スリムロングミラー
高親水コート

カウンター

Tプラン・Vプラン・Kプラン共通です。
Sプラン・Cプラン共通です。

ベンチカウンター
バックレスト付

水栓

Tプラン・Vプラン共通です。

カバー水栓（サーモスタット式シャワー水栓）

KF3032(R/L)SE2

照明

Rプラン・Vプラン・Kプラン・Mプラン共通です。
Sプラン・Cプラン共通です。

ダウンライト (LED)

DL-553LP-CH
2灯

Tプラン

サイズ

1620 (1.25坪)

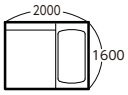

標準仕様希望小売価格
¥1,952,500
(税抜¥1,775,000)

1616 (1坪)

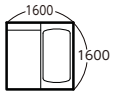

標準仕様希望小売価格
¥1,695,100
(税抜¥1,541,000)

1216 (0.75坪)

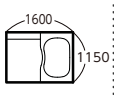

標準仕様希望小売価格
¥1,540,000
(税抜¥1,400,000)

天井

断熱フラットシート天井

壁

ウッド調サンドイッチパネル

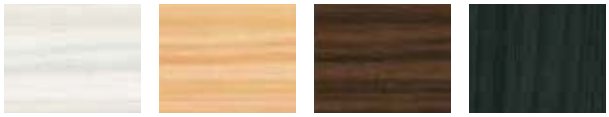

浴槽

1603人工大理石浴槽
ポップアップ式排水栓付／保温材付
高はっ水素材
ざぶーん浴槽

1153人工大理石浴槽
ポップアップ式排水栓付／保温材付
高はっ水素材

床／鏡

水切りフロアーAg
保温材付
銀入り素材

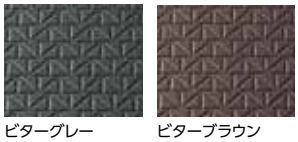

高親水ワイドミラー
高親水コート

カウンター

Lカウンター（人工大理石）
高はっ水素材

水栓

シンプルレバー水栓（サーモスタット式シャワー水栓）

ワンストップシャワーヘッド付
KF659SCF

照明

ダウンライト (LED)

DL-553LP-CH
3灯

Vプラン

サイズ

1620 (1.25坪)

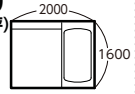

標準仕様希望小売価格
¥1,773,200
(税抜¥1,612,000)

1616 (1坪)

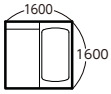

標準仕様希望小売価格
¥1,543,300
(税抜¥1,403,000)

1216 (0.75坪)

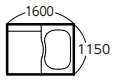

標準仕様希望小売価格
¥1,403,600
(税抜¥1,276,000)

天井

断熱フラット天井

壁

メタルサンドイッチパネル

ファインホワイト

ファインベージュ

ファインピンク

グレージュタイル

ナチュラルホワイト

リップルブルー

リップルベージュ

ハーモニーグレー

ハーモニーブラウン

ナチュラルレッド

浴槽

ダークグレー

ファインベージュ

ファインピンク

ファインアクア

ファインホワイト

床／鏡

水切りフロアーAg
保温材付
銀入り素材

ソフトグレー

ソフトブラウン

高親水スリムロングミラー
高親水コート

Kプラン

サイズ

1620 (1.25坪)

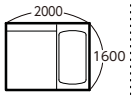

標準仕様希望小売価格
¥1,705,000
(税抜¥1,550,000)

1616 (1坪)

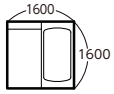

標準仕様希望小売価格
¥1,475,100
(税抜¥1,341,000)

1216 (0.75坪)

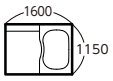

標準仕様希望小売価格
¥1,335,400
(税抜¥1,214,000)

天井

断熱フラット天井

床／鏡

水切りフロアーAg
保温材付
銀入り素材

ソフトグレー

ソフトブラウン

高親水スリムロングミラー
高親水コート

カウンター

ダークグレー

ファインベージュ

ファインピンク

ファインアクア

ファインホワイト

水栓

シンプルレバー水栓（サーモスタット式シャワー水栓）

ワンストップシャワーヘッド付
KF659SCF

カバー水栓(メタル)（サーモスタット式シャワー水栓）

3モードワイドシャワー・
ワンストップシャワーヘッド付
KF812NS3CF

照明

ダウンライト
(LED)

DL-553LP-CH
2灯

ダウンライト
(LED)

DL-553LP-CH
2灯

BJKシリーズ

リフォームにも適したスタンダードタイプ

Mプラン

サイズ

1616（1坪）	1216（0.75坪）
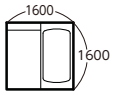	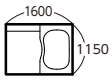
標準仕様希望小売価格 ¥1,356,300（税抜¥1,233,000）	標準仕様希望小売価格 ¥1,215,500（税抜¥1,105,000）

天井

全プラン共通です。

断熱フラット天井

壁

Rプラン・Vプラン・Kプラン・Mプラン・Sプラン 共通です。

メタルサンドイッチパネル

ファインホワイト

ファインベージュ

リップルブルー

リップルベージュ

浴槽

Tプラン・Vプラン・Kプラン 共通です。
Mプラン・Sプラン 共通です。

1601FRP浴槽
ポップアップ式排水栓付／保温材付

1150FRP浴槽
ポップアップ式排水栓付／保温材付

床／鏡

床は Rプラン・Vプラン・Kプラン・Mプラン・Sプラン・Cプラン 共通です。
鏡は Rプラン・Vプラン・Kプラン 共通です。
Mプラン・Sプラン 共通です。

水切りフロアーAg
保温材付
銀入り素材

ソフトグレー

ソフトブラウン

スリムロングミラー

カウンター

Tプラン・Vプラン・Kプラン 共通です。
Sプラン・Cプラン 共通です。

Sカウンター

水栓

Tプラン・Vプラン 共通です。

壁付水栓（カバー付フラットメタル）（サーモスタット式シャワー水栓）

KF9013HT

照明

Rプラン・Vプラン・Kプラン・Mプラン・Sプラン・Cプラン 共通です。

ダウンライト（LED）

DL-553LP-CH
2灯

Sプラン

サイズ

1620 (1.25坪)
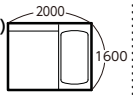

標準仕様希望小売価格
¥1,458,600
(税抜¥1,326,000)

1616 (1坪)
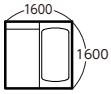

標準仕様希望小売価格
¥1,229,800
(税抜¥1,118,000)

1216 (0.75坪)
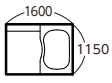

標準仕様希望小売価格
¥1,089,000
(税抜¥990,000)

天井

断熱フラット天井

壁

ファインピンク

グレージュタイル

ナチュラルホワイト

ハーモニーグレー

ハーモニーブラウン

ナチュラルレッド

浴槽

ペールピンク
在庫僅少品

ペールグリーン
在庫僅少品

ナチュラルホワイト

床／鏡

水切りフロアーAg
保温材付
銀入り素材

ソフトグレー

ソフトブラウン

スリムロングミラー

カウンター

シンプルカウンター

水栓

壁付水栓(カバー付)（サーモスタット式シャワー水栓）

KF800TGCF

照明

防湿型丸型照明
(LED)

LDA-B6-5A-CH
1灯

Cプラン

サイズ

1620 (1.25坪)
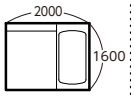

標準仕様希望小売価格
¥1,305,700
(税抜¥1,187,000)

1616 (1坪)
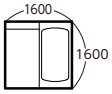

標準仕様希望小売価格
¥1,081,300
(税抜¥983,000)

1216 (0.75坪)
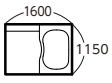

標準仕様希望小売価格
¥958,100
(税抜¥871,000)

天井

断熱フラット天井

壁

メタルシートサンドイッチパネル

ジャスミングレー

浴槽

1601FRP浴槽
ポップアップ式排水栓付

1150FRP浴槽
ポップアップ式排水栓付

ペール
ピンク
在庫僅少品

ペール
グリーン
在庫僅少品

ナチュラル
ホワイト

床／鏡

水切りフロアーAg
保温材付
銀入り素材

ソフトグレー

ソフトブラウン

セミロングミラー

カウンター

シンプルカウンター

水栓

壁付水栓（サーモスタット式シャワー水栓）

KF800R8CF

照明

防湿型丸型照明
(LED)

LDA-B6-5A-CH
1灯

□ 部分は変更が可能です。

セレクトガイド…P75～87　寸法図…P101・102

●プラン01　BJK－1620 R T SL FB－－－ RNW SG H5 H W W N E H H H SB－ R D N K P B2 A1

1 2 3 4 5 6 7 8 9 10 11 12 13 14 15 16 17 18 19 20 21 22

ドア位置

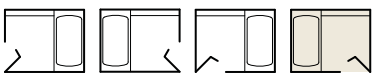

CR　CL　SR　SL

BJK series　Rプラン　1620 1.25坪

写真セット価格 Ⓐ＋Ⓑ　¥ 1,954,040（税抜¥1,776,400）

Ⓐ 標準仕様希望小売価格　¥1,837,000（税抜¥1,670,000）

標準装備品

2 天井（壁高）…断熱フラット天井（壁高2150mm）
4 壁……メタルサンドイッチパネル（FB）
5 浴槽……1604FRP浴槽（NW）
6 床……水切りフロアーAg（SG）
7 洗い場水栓…カバー水栓（KF3032RSE2）ワンストップシャワーヘッド付
8 ドア……中折ドア
9 カウンター……ベンチカウンターバックレスト付
11 鏡……高親水スリムロングミラー
12 棚……化粧棚
13 照明……ダウンライト（LED）（2灯）
14 換気扇……天井用換気扇
15 握りバー……スライドバー（L1100）ソフト握りバー（L600）
16 風呂ふた…2枚組ふた（保温）（FKH-1644）
17 タオル掛け…タオル掛け（YTK-400K）
18 風呂いす……なし

※写真セットの窓及び一口循環口は標準仕様には含まれません。

Ⓑ オプション合計価格　¥ 117,040（税抜¥106,400）

20 窓取付枠（UMW-1208B）……+¥16,830（税抜+¥15,300）
21 引違い窓（1200×800・ペアガラス仕様）（W）（網戸付）…+¥63,690（税抜+¥57,900）
22 引違い窓用ブラインド……+¥22,000（税抜+¥20,000）
風呂ふたフック（FF63）……+¥14,520（税抜+¥13,200）

注 隣り合う壁パネルの接合部は模様・柄にズレが生じます。

□ 部分は変更が可能です。

セレクトガイド…P75～87　寸法図…P101・102

●プラン02　BJK－

1620	R	T	SR	NW	－	RB	RNW	SB	H5	K	W	W	N	E	H	H	J	SRE	R	N	N	K	P	B2	A1
1		2	3	4			5	6	7	8	9		10	11	12	13	14	15	16	17	18	19	20	21	22

BJK series | Rプラン | 1620 1.25坪

写真セット価格 Ⓐ＋Ⓑ　¥ 2,166,120（税抜¥1,969,200）

Ⓐ 標準仕様希望小売価格　¥1,837,000（税抜¥1,670,000）

標準装備品

- 2 天井（壁高）…断熱フラット天井（壁高2150mm）
- 4 壁（周辺パネル）
  ……メタルサンドイッチパネル（NW）
  壁（アクセントパネル）
  …… メタルサンドイッチパネル（RB）
- 5 浴槽……1604FRP浴槽（NW）
- 6 床…… 水切りフロアーAg（SB）
- 7 洗い場水栓…カバー水栓（KF3032LSE2）
  ワンストップシャワーヘッド付
- 8 ドア……中折ドア
- 9 カウンター……ベンチカウンター
  バックレスト付
- 11 鏡……高親水スリムロングミラー
- 12 棚…… 化粧棚
- 13 照明…… ダウンライト（LED）（2灯）
- 14 換気扇……天井用換気扇
- 15 握りバー……スライドバー（L1100）
  ソフト握りバー（L600）
- 16 風呂ふた…2枚組ふた（保温）（FKH-1644）
- 17 タオル掛け…タオル掛け（YTK-400K）
- 18 風呂いす…… なし

※茶色文字は、写真セットでオプションに変更されている装備品です。

※写真セットの窓及び一口循環口は標準仕様には含まれません。

Ⓑ オプション合計価格　¥ 329,120（税抜¥299,200）

8 片引き戸	+¥71,500（税抜+¥65,000）
14 換気暖房乾燥機（V-141BZ-CF）	+¥90,200（税抜+¥82,000）
15 サポートバー（L1400）	+¥21,450（税抜+¥19,500）
15 L型ソフト握りバー（700×600）	+¥35,200（税抜+¥32,000）
17 タオル掛けなし	−¥6,270（税抜−¥5,700）
20 窓取付枠（UMW-1208B）	+¥16,830（税抜+¥15,300）
21 引違い窓（1200×800・ペアガラス仕様）（W）（網戸付）	+¥63,690（税抜+¥57,900）
22 引違い窓用ブラインド	+¥22,000（税抜+¥20,000）
風呂ふたフック（FF63）	+¥14,520（税抜+¥13,200）

注 隣り合う壁パネルの接合部は模様・柄にズレが生じます。

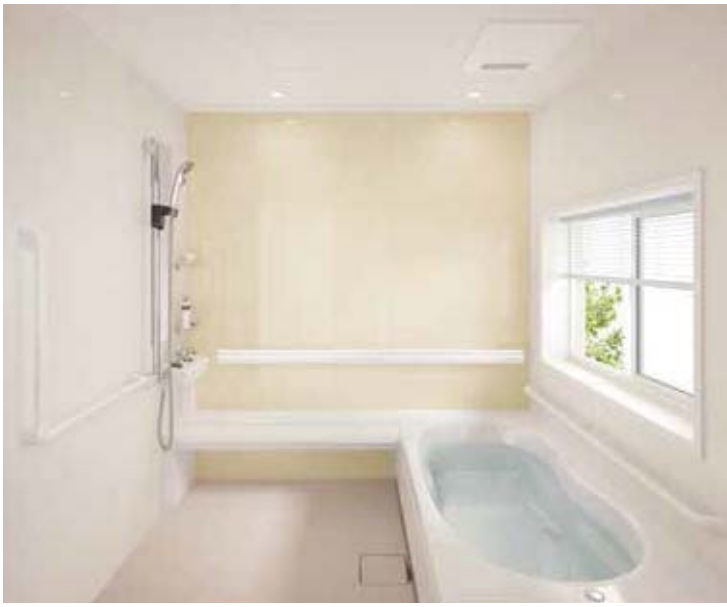

ドア位置

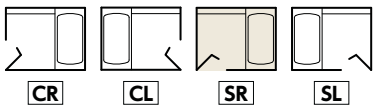

※商品のカラーは、印刷見本と多少相違する場合があります。

□ 部分は変更が可能です。

セレクトガイド…P75〜87　寸法図…P103・104

●プラン03　BJK－1616 R T SL NW－GT RNW SG H5 H W W N E H H H SB－R D N L P B2 A1

1 2 3 4 5 6 7 8 9 10 11 12 13 14 15 16 17 18 19 20 21 22

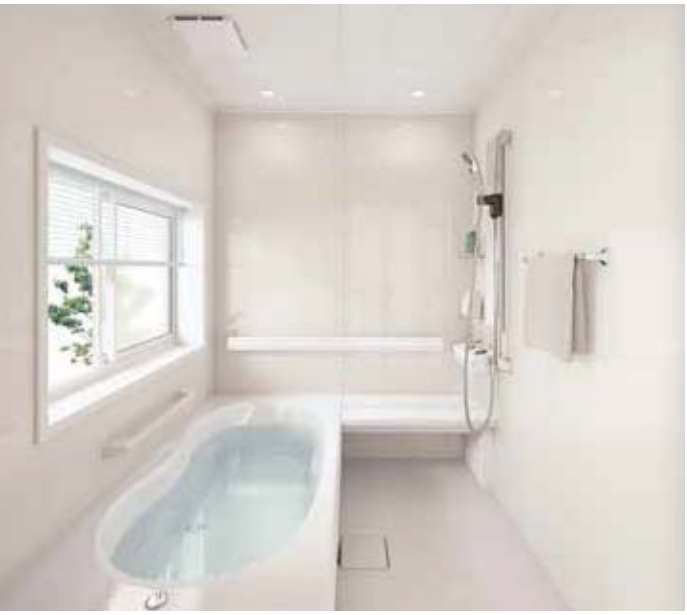

ドア位置

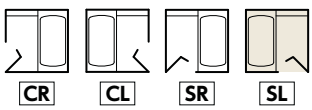

BJK series | Rプラン | 1616 1坪

写真セット価格 Ⓐ＋Ⓑ　¥ 1,725,240（税抜¥1,568,400）

Ⓐ標準仕様希望小売価格　¥1,608,200（税抜¥1,462,000）

標準装備品

2 天井（壁高）…断熱フラット天井（壁高2150mm）
4 壁（周辺パネル）
……メタルサンドイッチパネル（NW）
壁（アクセントパネル）
…… メタルサンドイッチパネル（GT）
5 浴槽……1604FRP浴槽（NW）
6 床……水切りフロアーAg（SG）
7 洗い場水栓…カバー水栓（KF3032RSE2）
ワンストップシャワーヘッド付
8 ドア……中折ドア
9 カウンター……ベンチカウンター
バックレスト付
11 鏡……高親水スリムロングミラー
12 棚……化粧棚
13 照明…… ダウンライト（LED）（2灯）
14 換気扇……天井用換気扇
15 握りバー…… スライドバー（L1100）
ソフト握りバー（L600）
16 風呂ふた…2枚組ふた（保温）（FKH-1644）
17 タオル掛け…タオル掛け（YTK-400K）
18 風呂いす…… なし

※写真セットの窓及び一口循環口は標準仕様には含まれません。

Ⓑオプション合計価格　¥ 117,040（税抜¥106,400）

20 窓取付枠（UMW-1208B）…… +¥16,830（税抜+¥15,300）
21 引違い窓（1200×800・ペアガラス仕様）（W）（網戸付）… +¥63,690（税抜+¥57,900）
22 引違い窓用ブラインド…… +¥22,000（税抜+¥20,000）
風呂ふたフック（FF63）…… +¥14,520（税抜+¥13,200）

注 隣り合う壁パネルの接合部は模様・柄にズレが生じます。

□ 部分は変更が可能です。

セレクトガイド…P75〜87　寸法図…P103・104

●プラン04　BJK－

1616	R	T	SL	FP	－	－－	RNW	SB	H5	K	W	W	N	E	H	H	J	SRE	R	N	N	L	P	B2	A1
1		2	3		4		5	6	7	8		9	10	11	12	13	14	15	16	17	18	19	20	21	22

BJK series | Rプラン | 1616 1坪

写真セット価格 Ⓐ＋Ⓑ　**¥ 1,937,320**（税抜¥1,761,200）

Ⓐ標準仕様希望小売価格　**¥1,608,200**（税抜¥1,462,000）

標準装備品

2 天井（壁高）…断熱フラット天井（壁高2150mm）
4 壁……メタルサンドイッチパネル（FP）
5 浴槽……1604FRP浴槽（NW）
6 床……水切りフロアーAg（SB）
7 洗い場水栓…カバー水栓（KF3032RSE2）
ワンストップシャワーヘッド付
8 ドア……中折ドア
9 カウンター……ベンチカウンター
バックレスト付
11 鏡……高親水スリムロングミラー
12 棚……化粧棚
13 照明…… ダウンライト（LED）（2灯）
14 換気扇……天井用換気扇
15 握りバー……スライドバー（L1100）
ソフト握りバー（L600）
16 風呂ふた…2枚組ふた（保温）（FKH-1644）
17 タオル掛け…タオル掛け（YTK-400K）
18 風呂いす…… なし

※茶色文字は、写真セットでオプションに変更されている装備品です。

※写真セットの窓及び一口循環口は標準仕様には含まれません。

Ⓑオプション合計価格　**¥ 329,120**（税抜¥299,200）

8 片引き戸…… +¥71,500（税抜+¥65,000）
14 換気暖房乾燥機（V-141BZ-CF）…… +¥90,200（税抜+¥82,000）
15 サポートバー（L1400）…… +¥21,450（税抜+¥19,500）
15 L型ソフト握りバー（700×600）…… +¥35,200（税抜+¥32,000）
17 タオル掛けなし…… −¥6,270（税抜−¥5,700）
20 窓取付枠（UMW-1208B）…… +¥16,830（税抜+¥15,300）
21 引違い窓（1200×800・ペアガラス仕様）（W）（網戸付）… +¥63,690（税抜+¥57,900）
22 引違い窓用ブラインド…… +¥22,000（税抜+¥20,000）
風呂ふたフック（FF63）…… +¥14,520（税抜+¥13,200）

注 隣り合う壁パネルの接合部は模様・柄にズレが生じます。

ドア位置

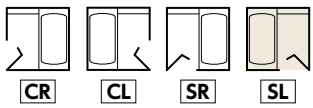

※商品のカラーは、印刷見本と多少相違する場合があります。

セレクトガイド…P75～87　寸法図…P105・106

□ 部分は変更が可能です。

●プラン05 BJK－

1620	T	T	CR	WW	－	DW	FFB	BB	E7	H	B	W	N	L	N	G	H	SB－	3	D	N	K	P	B2	A1
1	2	3		4		5		6	7	8	9		10	11	12	13	14	15	16	17	18	19	20	21	22

BJK series | Tプラン | 1620 1.25坪

写真セット価格 Ⓐ＋Ⓑ **¥ 2,059,970**（税抜¥1,872,700）

Ⓐ 標準仕様希望小売価格 **¥1,952,500**（税抜¥1,775,000）

標準装備品

2 天井（壁高）…断熱フラット天井（壁高2150mm）
4 壁（周辺パネル）
…ウッド調サンドイッチパネル（WW）
壁（アクセントパネル）
……ウッド調サンドイッチパネル（DW）
5 浴槽…… 1603人工大理石浴槽（FB）
6 床……水切りフロアーAg（BB）
7 洗い場水栓……シンプルレバー水栓（KF659SCF）
ワンストップシャワーヘッド・水栓カウンター付
8 ドア……中折ドア
9 カウンター…… Lカウンター（B）
11 鏡……高親水ワイドミラー
12 棚…… なし
13 照明…… ダウンライト（LED）（3灯）
14 換気扇……天井用換気扇
15 握りバー……スライドバー（L1100）
ソフト握りバー（L600）
16 風呂ふた…2枚組ふた（保温）（FKH-1602F）
17 タオル掛け…タオル掛け（YTK-400K）
18 風呂いす…… なし

※写真セットの窓及び一口循環口は標準仕様には含まれません。

ドア位置

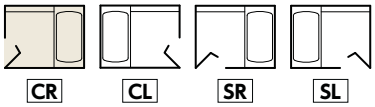

Ⓑ オプション合計価格 **¥ 107,470**（税抜¥97,700）

20 窓取付枠（UMW-1208B）…… +¥16,830（税抜+¥15,300）
21 引違い窓（1200×800・ペアガラス仕様）（W）（網戸付）… +¥63,690（税抜+¥57,900）
22 引違い窓用ブラインド…… +¥22,000（税抜+¥20,000）
風呂ふたフック（TS122SP V1）…… +¥4,950（税抜+¥4,500）

注 隣り合う壁パネルの接合部は模様・柄にズレが生じます。

□ 部分は変更が可能です。

セレクトガイド…P75～87　寸法図…P105・106

●プラン06　BJK－

1620	T	T	CR	WW	－	－－	FFW	SG	F9	Y	S	W	N	L	N	G	J	SK－	3	D	N	K	W	UW	N－
1		2	3			4	5	6	7	8		9	10	11	12	13	14	15	16	17	18	19	20	21	22

BJK series | Tプラン | 1620 1.25坪

写真セット価格 Ⓐ＋Ⓑ　**¥ 2,261,600**(税抜¥2,056,000)

Ⓐ標準仕様希望小売価格　**¥1,952,500**(税抜¥1,775,000)

標準装備品

2 天井(壁高)…断熱フラット天井(壁高2150mm)
4 壁…ウッド調サンドイッチパネル(WW)
5 浴槽……1603人工大理石浴槽(FW)
6 床……水切りフロアーAg
7 洗い場水栓…シンプルレバー水栓(KF659SCF)
ワンストップシャワーヘッド・水栓カウンター付
8 ドア……中折ドア
9 カウンター……Lカウンター(S)
11 鏡……高親水ワイドミラー
12 棚……なし
13 照明……ダウンライト(LED)(3灯)
14 換気扇……天井用換気扇
15 握りバー……スライドバー(L1100)
ソフト握りバー(L600)
16 風呂ふた…2枚組ふた(保温)(FKH-1602F)
17 タオル掛け…タオル掛け(YTK-400K)
18 風呂いす……なし

※茶色文字は、写真セットでオプションに変更されている装備品です。

※写真セットの窓及び一口循環口は標準仕様には含まれません。

Ⓑオプション合計価格　**¥ 309,100**(税抜¥281,000)

6 水切りフロアーAg(SG)……－¥30,250(税抜－¥27,500)
7 シンプルレバー水栓(KF659SSCF3)……＋¥26,510(税抜＋¥24,100)
3モードワイドシャワー・ワンストップシャワーヘッド・水栓カウンター付
8 片引き戸(デラックスタイプ)……＋¥104,500(税抜＋¥95,000)
14 換気暖房乾燥機(V-141BZ-CF)……＋¥90,200(税抜＋¥82,000)
15 メタル握りバー(L600)……＋¥6,270(税抜＋¥5,700)
20 窓取付枠(UMW-1608B)……＋¥27,720(税抜＋¥25,200)
21 全幅引違い窓(1600×800)(W)(網戸・ブラインド付)…＋¥79,200(税抜＋¥72,000)
風呂ふたフック(TS122SP V1)……＋¥4,950(税抜＋¥4,500)

注 隣り合う壁パネルの接合部は模様・柄にズレが生じます。

ドア位置

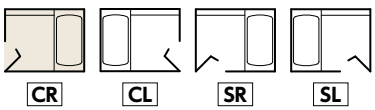

※商品のカラーは、印刷見本と多少相違する場合があります。

セレクトガイド…P75～87　寸法図…P105・106

□ 部分は変更が可能です。

●プラン07　BJK－

1620	V	T	CR	FP	－	－－	FFW	SB	E7	H	S	W	N	E	N	H	H	SB－	3	D	N	K	P	B2	A1
1		2	3			4	5	6	7	8		9	10	11	12	13	14	15	16	17	18	19	20	21	22

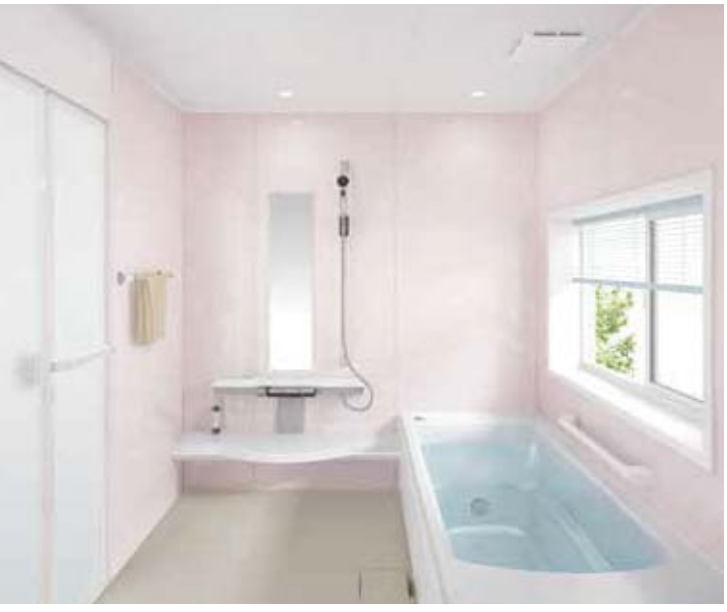

ドア位置

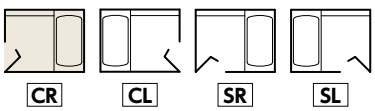

BJK series | Vプラン | 1620 1.25坪

写真セット価格 Ⓐ＋Ⓑ　**¥ 1,880,670**（税抜¥1,709,700）

Ⓐ 標準仕様希望小売価格　**¥1,773,200**（税抜¥1,612,000）

標準装備品

2 天井（壁高）…断熱フラット天井（壁高2150mm）
4 壁……メタルサンドイッチパネル（FP）
5 浴槽……1603人工大理石浴槽（FW）
6 床……水切りフロアーAg（SB）
7 洗い場水栓…… シンプルレバー水栓（KF659SCF）
ワンストップシャワーヘッド・水栓カウンター付
8 ドア……中折ドア
9 カウンター……Lカウンター（S）
11 鏡…… 高親水スリムロングミラー
12 棚…… なし
13 照明…… ダウンライト（LED）（2灯）
14 換気扇…… 天井用換気扇
15 握りバー…… スライドバー（L1100）
ソフト握りバー（L600）
16 風呂ふた…2枚組ふた（保温）（FKH-1602F）
17 タオル掛け… タオル掛け（YTK-400K）
18 風呂いす…… なし

※写真セットの窓及び一口循環口は標準仕様には含まれません。

Ⓑ オプション合計価格　**¥ 107,470**（税抜¥97,700）

20 窓取付枠（UMW-1208B）…… +¥16,830（税抜+¥15,300）
21 引違い窓（1200×800・ペアガラス仕様）（W）（網戸付）… +¥63,690（税抜+¥57,900）
22 引違い窓用ブラインド…… +¥22,000（税抜+¥20,000）
風呂ふたフック（TS122SP V1）…… +¥4,950（税抜+¥4,500）

注 隣り合う壁パネルの接合部は模様・柄にズレが生じます。

□ 部分は変更が可能です。

セレクトガイド…P75〜87　寸法図…P107・108

●プラン08　BJK－

1620	K	T	CR	NW	－	RB	HFW	SB	G3	H	S	W	C	E	H	H	H	SB－	3	D	N	K	P	B2	A1
1		2	3		4		5	6	7	8		9	10	11	12	13	14	15	16	17	18	19	20	21	22

BJK series | Kプラン | 1620 1.25坪

写真セット価格 Ⓐ＋Ⓑ　¥ 1,972,080（税抜¥1,792,800）

Ⓐ 標準仕様希望小売価格　¥1,705,000（税抜¥1,550,000）

標準装備品

2 天井（壁高）…断熱フラット天井（壁高2150mm）
4 壁（周辺パネル）
……メタルサンドイッチパネル（NW）
壁（アクセントパネル）
……メタルサンドイッチパネル（RB）
5 浴槽…… 1603人工大理石浴槽
6 床……水切りフロアーAg（SB）
7 洗い場水栓…… カバー水栓（メタル）（KF812NS3CF）
3モードワイドシャワー・ワンストップシャワーヘッド付
8 ドア……中折ドア
9 カウンター…… Lカウンター（S）
10 シャワ暖プラスAg…… なし
11 鏡……高親水スリムロングミラー
12 棚……化粧棚
13 照明…… ダウンライト（LED）（2灯）
14 換気扇……天井用換気扇
15 握りバー…… スライドバー（L1100）
ソフト握りバー（L600）
16 風呂ふた…2枚組ふた（保温）（FKH-1602F）
17 タオル掛け…タオル掛け（YTK-400K）
18 風呂いす…… なし

※茶色文字は、写真セットでオプションに変更されている装備品です。

※写真セットの窓及び一口循環口は標準仕様には含まれません。

Ⓑ オプション合計価格　¥ 267,080（税抜¥242,800）

5 1603人工大理石ベンチ付浴槽（FW）…… ±¥0
10 シャワ暖プラスAgミスト（VS-SD-RSM） 在庫僅少品 …+¥164,560（税抜+¥149,600）
20 窓取付枠（UMW-1208B）…… +¥16,830（税抜+¥15,300）
21 引違い窓（1200×800・ペアガラス仕様）（W）（網戸付）… +¥63,690（税抜+¥57,900）
22 引違い窓用ブラインド…… +¥22,000（税抜+¥20,000）

注 隣り合う壁パネルの接合部は模様・柄にズレが生じます。

ドア位置

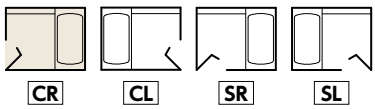

※商品のカラーは、印刷見本と多少相違する場合があります。

セレクトガイド…P75〜87　寸法図…P109・110

□ 部分は変更が可能です。

●プラン09 BJK－

1620	S	T	CL	HG	－	－－	TPG	SG	H1	H	W	W	N	8	J	D	H	SN－	G	D	N	K	W	UW	N－
1		2	3	4			5	6	7	8	9		10	11	12	13	14	15	16	17	18	19	20	21	22

ドア位置

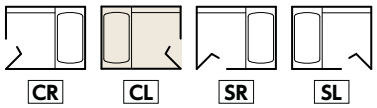

BJK series | Sプラン | 1620 1.25坪

写真セット価格 Ⓐ＋Ⓑ ¥ 1,565,520（税抜¥1,423,200）

Ⓐ 標準仕様希望小売価格 ¥1,458,600（税抜¥1,326,000）

標準装備品

2 天井（壁高）…断熱フラット天井（壁高2150mm）
4 壁… メタルサンドイッチパネル（HG）
5 浴槽…1601FRP浴槽（PG）在庫僅少品
6 床……水切りフロアーAg（SG）
7 洗い場水栓…… 壁付水栓（カバー付）（KF800TGCF）
8 ドア……中折ドア
9 カウンター…… シンプルカウンター
11 鏡……スリムロングミラー
12 棚…… 化粧棚
13 照明… 防湿型丸形照明（LED）（1灯）
14 換気扇…… 天井用換気扇
15 握りバー…… スライドバー（L1100）
16 風呂ふた… 2枚組ふた（保温）（FKH-1641）
17 タオル掛け… タオル掛け（YTK-400K）
18 風呂いす…… なし

※写真セットの窓及び一口循環口は標準仕様には含まれません。

Ⓑ オプション合計価格 ¥ 106,920（税抜¥97,200）

20 窓取付枠（UMW-1608B）…… +¥27,720（税抜+¥25,200）
21 全幅引違い窓（1600×800）（W）（網戸・ブラインド付）… +¥79,200（税抜+¥72,000）

注 隣り合う壁パネルの接合部は模様・柄にズレが生じます。

□ 部分は変更が可能です。

セレクトガイド…P75～87　寸法図…P109・110

●プラン10　BJK－

1620	C	T	CR	JG	－	－－	SNW	SB	A1	H	W	W	D	5	J	D	H	NN－	K	C	N	K	P	B2	A1
1		2	3	4			5	6	7	8	9		10	11	12	13	14	15	16	17	18	19	20	21	22

BJK series | Cプラン | 1620 1.25坪

写真セット価格 Ⓐ＋Ⓑ　¥ 1,510,520（税抜¥1,373,200）

Ⓐ 標準仕様希望小売価格　¥1,305,700（税抜¥1,187,000）

標準装備品

2 天井（壁高）…断熱フラット天井（壁高2150mm）
4 壁…メタルシートサンドイッチパネル（JG）
5 浴槽……1601FRP浴槽（NW）
6 床…… 水切りフロアーAg（SB）
7 洗い場水栓…… 壁付水栓（KF800R8CF）
8 ドア……中折ドア
9 カウンター……シンプルカウンター
10 シャワ暖プラスAg…… なし
11 鏡……セミロングミラー
12 棚…… 化粧棚
13 照明…防湿型丸形照明（LED）（1灯）
14 換気扇…… 天井用換気扇
15 握りバー…… なし
16 風呂ふた…… 巻きふた（MF-1641）
17 タオル掛け… タオル掛け（YTK-400）
18 風呂いす…… なし

※標準仕様の浴槽は保温材なしになります。

※茶色文字は、写真セットでオプションに変更されている装備品です。

※写真セットの窓及び一口循環口は標準仕様には含まれません。

Ⓑ オプション合計価格　¥ 204,820（税抜¥186,200）

10 シャワ暖プラスAg（VS-SD-2S）……+¥102,300（税抜+¥93,000）
20 窓取付枠（UMW-1208B）…… +¥16,830（税抜+¥15,300）
21 引違い窓（1200×800・ペアガラス仕様）（W）（網戸付）… +¥63,690（税抜+¥57,900）
22 引違い窓用ブラインド…… +¥22,000（税抜+¥20,000）

注 隣り合う壁パネルの接合部は模様・柄にズレが生じます。

ドア位置

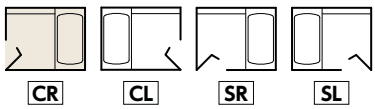

セレクトガイド…P75～87　寸法図…P111・112

□ 部分は変更が可能です。

●プラン11　BJK－[1616]1 [T]2 [CR]3 [LW]－[--]4 [FFW]5 [BB]6 [E7]7 [H]8 [S]W9 [N]10 [H]11 [N]12 [G]13 [H]14 [SB－]15 [3]16 [D]17 [N]18 [L]19 [P]20 [B2]21 [A1]22

ドア位置

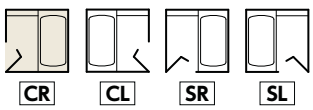

BJK series | Tプラン | 1616 1坪

写真セット価格 Ⓐ＋Ⓑ　¥ 1,797,620（税抜¥1,634,200）

Ⓐ 標準仕様希望小売価格　¥1,695,100（税抜¥1,541,000）

標準装備品

2 天井（壁高）…断熱フラット天井（壁高2150mm）
4 壁…ウッド調サンドイッチパネル（LW）
5 浴槽……1603人工大理石浴槽（FW）
6 床……水切りフロアーAg（BB）
7 洗い場水栓…… シンプルレバー水栓（KF659SCF）
ワンストップシャワーヘッド・水栓カウンター付
8 ドア…… 中折ドア
9 カウンター…… Lカウンター（S）
11 鏡……高親水ワイドミラー
12 棚…… なし
13 照明…… ダウンライト（LED）（3灯）
14 換気扇…… 天井用換気扇
15 握りバー…… スライドバー（L1100）
ソフト握りバー（L600）
16 風呂ふた…2枚組ふた（保温）（FKH-1602F）
17 タオル掛け‥タオル掛け（YTK-400K）
18 風呂いす…… なし

※写真セットの窓及び一口循環口は標準仕様には含まれません。

Ⓑ オプション合計価格　¥ 102,520（税抜¥93,200）

20 窓取付枠（UMW-1208B）…… +¥16,830（税抜+¥15,300）
21 引違い窓（1200×800・ペアガラス仕様）（W）（網戸付）… +¥63,690（税抜+¥57,900）
22 引違い窓用ブラインド…… +¥22,000（税抜+¥20,000）

注 隣り合う壁パネルの接合部は模様・柄にズレが生じます。

□ 部分は変更が可能です。

セレクトガイド…P75〜87　寸法図…P111・112

●プラン12　BJK－

1616	V	T	CR	FB	－	－－	FFP	SB	E7	H	M	W	N	E	N	H	H	SB－	3	D	N	L	P	B2	A1
1		2	3			4	5	6	7	8		9	10	11	12	13	14	15	16	17	18	19	20	21	22

BJK series | Vプラン | 1616 1坪

写真セット価格 Ⓐ＋Ⓑ　¥ 1,645,820（税抜¥1,496,200）

Ⓐ標準仕様希望小売価格　¥1,543,300（税抜¥1,403,000）

標準装備品

2 天井（壁高）…断熱フラット天井（壁高2150mm）
4 壁……メタルサンドイッチパネル（FB）
5 浴槽…… 1603人工大理石浴槽（FP）
6 床……水切りフロアーAg（SB）
7 洗い場水栓……シンプルレバー水栓（KF659SCF）
ワンストップシャワーヘッド・水栓カウンター付
8 ドア……中折ドア
9 カウンター…… Lカウンター（M）
11 鏡…… 高親水スリムロングミラー
12 棚…… なし
13 照明…… ダウンライト（LED）（2灯）
14 換気扇…… 天井用換気扇
15 握りバー…… スライドバー（L1100）
ソフト握りバー（L600）
16 風呂ふた…2枚組ふた（保温）（FKH-1602F）
17 タオル掛け… タオル掛け（YTK-400K）
18 風呂いす…… なし

※写真セットの窓及び一口循環口は標準仕様には含まれません。

Ⓑオプション合計価格　¥ 102,520（税抜¥93,200）

20 窓取付枠（UMW-1208B）…… +¥16,830（税抜+¥15,300）
21 引違い窓（1200×800・ペアガラス仕様）（W）（網戸付）… +¥63,690（税抜+¥57,900）
22 引違い窓用ブラインド…… +¥22,000（税抜+¥20,000）

注 隣り合う壁パネルの接合部は模様・柄にズレが生じます。

ドア位置

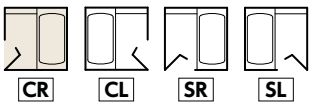

セレクトガイド…P75〜87　寸法図…P113・114

□ 部分は変更が可能です。

●プラン 13　BJK −

1616	K	T	CR	FW	−	−−	FFA	SG	G3	H	G	W	N	E	H	H	H	SB−	3	D	N	L	P	B2	A1
1		2	3			4	5	6	7	8		9	10	11	12	13	14	15	16	17	18	19	20	21	22

ドア位置

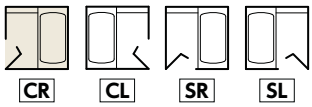

BJK series | Kプラン | 1616 1坪

写真セット価格 Ⓐ+Ⓑ ¥ 1,577,620(税抜¥1,434,200)

Ⓐ標準仕様希望小売価格 ¥1,475,100(税抜¥1,341,000)

標準装備品

2 天井(壁高)…断熱フラット天井(壁高2150mm)
4 壁……メタルサンドイッチパネル(FW)
5 浴槽…… 1603人工大理石浴槽(FA)
6 床…… 水切りフロアーAg(SG)
7 洗い場水栓…… カバー水栓(メタル)(KF812NS3CF)
3モードワイドシャワー・ワンストップシャワーヘッド付
8 ドア……中折ドア
9 カウンター…… Lカウンター(G)
11 鏡…… 高親水スリムロングミラー
12 棚…… 化粧棚
13 照明…… ダウンライト(LED)(2灯)
14 換気扇…… 天井用換気扇
15 握りバー…… スライドバー(L1100)
ソフト握りバー(L600)
16 風呂ふた…2枚組ふた(保温)(FKH-1602F)
17 タオル掛け…タオル掛け(YTK-400K)
18 風呂いす…… なし

※写真セットの窓及び一口循環口は標準仕様には含まれません。

Ⓑオプション合計価格 ¥ 102,520(税抜¥93,200)

20 窓取付枠(UMW-1208B)…… +¥16,830(税抜+¥15,300)
21 引違い窓(1200×800・ペアガラス仕様)(W)(網戸付)… +¥63,690(税抜+¥57,900)
22 引違い窓用ブラインド…… +¥22,000(税抜+¥20,000)

注 隣り合う壁パネルの接合部は模様・柄にズレが生じます。

□部分は変更が可能です。

セレクトガイド…P75～87　寸法図…P113･114

●プラン 14　BJK －1616 M T CR HB － -- TNW SB G6 H W W N 8 H H H SB- G D N L P B2 A1

1		2	3	4	5	6	7	8	9	10	11	12	13	14	15	16	17	18	19	20	21	22
1616	M	T	CR	HB－--	TNW	SB	G6	H	W	W	N	8	H	H	H	SB-	G	D	N	L	P	B2	A1

BJK series | Mプラン | 1616 1坪

写真セット価格 Ⓐ＋Ⓑ　￥1,458,820(税抜￥1,326,200)

Ⓐ 標準仕様希望小売価格　￥1,356,300(税抜￥1,233,000)

標準装備品

- 2 天井(壁高)…断熱フラット天井(壁高2150mm)
- 4 壁……メタルサンドイッチパネル(HB)
- 5 浴槽……………1601FRP浴槽(NW)
- 6 床……………水切りフロアーAg(SB)
- 7 洗い場水栓…壁付水栓(カバー付フラットメタル)(KF9013HT)
- 8 ドア……………………………中折ドア
- 9 カウンター………………Sカウンター
- 11 鏡…………………スリムロングミラー
- 12 棚………………………………化粧棚
- 13 照明……… ダウンライト(LED)(2灯)
- 14 換気扇…………………天井用換気扇
- 15 握りバー……… スライドバー(L1100)ソフト握りバー(L600)
- 16 風呂ふた…2枚組ふた(保温)(FKH-1641)
- 17 タオル掛け…タオル掛け(YTK-400K)
- 18 風呂いす………………………… なし

※写真セットの窓及び一口循環口は標準仕様には含まれません。

Ⓑ オプション合計価格　￥102,520(税抜￥93,200)

- 20 窓取付枠(UMW-1208B)……………………… +￥16,830(税抜+￥15,300)
- 21 引違い窓(1200×800･ペアガラス仕様)(W)(網戸付)… +￥63,690(税抜+￥57,900)
- 22 引違い窓用ブラインド…………………………… +￥22,000(税抜+￥20,000)

注 隣り合う壁パネルの接合部は模様･柄にズレが生じます。

ドア位置

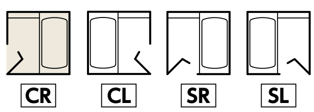

□ 部分は変更が可能です。

セレクトガイド…P75～87　寸法図…P115･116

●プラン 15 BJK

-	1616	S	T	CR	FP	-	--	TNW	SB	H1	H	W	W	N	8	J	D	H	SN-	G	D	N	L	P	B2	A1
	1		2	3	4			5	6	7	8	9		10	11	12	13	14	15	16	17	18	19	20	21	22

BJK series | Sプラン | 1616 1坪

写真セット価格 A＋B　¥ 1,332,320(税抜¥1,211,200)

A 標準仕様希望小売価格 ¥1,229,800(税抜¥1,118,000)

標準装備品

2 天井(壁高)…断熱フラット天井(壁高2150mm)
4 壁…… メタルサンドイッチパネル(FP)
5 浴槽…………… 1601FRP浴槽(NW)
6 床…………水切りフロアーAg(SB)
7 洗い場水栓…… 壁付水栓(カバー付)(KF800TGCF)
8 ドア…………………………… 中折ドア
9 カウンター………シンプルカウンター
11 鏡…………………スリムロングミラー
12 棚……………………………… 化粧棚
13 照明… 防湿型丸形照明(LED)(1灯)
14 換気扇…………………天井用換気扇
15 握りバー…… スライドバー(L1100)
16 風呂ふた…2枚組ふた(保温)(FKH-1641)
17 タオル掛け…タオル掛け(YTK-400K)
18 風呂いす……………………………… なし

※写真セットの窓及び一口循環口は標準仕様には含まれません。

B オプション合計価格　¥ 102,520(税抜¥93,200)

20 窓取付枠(UMW-1208B)…………………………… +¥16,830(税抜+¥15,300)
21 引違い窓(1200×800･ペアガラス仕様)(W)(網戸付)… +¥63,690(税抜+¥57,900)
22 引違い窓用ブラインド………………………………… +¥22,000(税抜+¥20,000)

注 隣り合う壁パネルの接合部は模様･柄にズレが生じます。

ドア位置

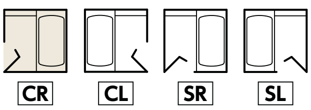

□ 部分は変更が可能です。

セレクトガイド…P75〜87　寸法図…P115・116

●プラン 16　BJK -

1616	C	T	CR	JG	-	--	SPP	SB	A1	H	W	W	N	5	J	D	H	NN-	K	C	N	L	P	B2	N-
1		2	3	4			5	6	7	8	9		10	11	12	13	14	15	16	17	18	19	20	21	22

BJK series | Cプラン | 1616 1坪

写真セット価格 Ⓐ+Ⓑ ¥ 1,161,820(税抜¥1,056,200)

Ⓐ標準仕様希望小売価格 ¥1,081,300(税抜¥983,000)

標準装備品

2 天井(壁高)…断熱フラット天井(壁高2150mm)
4 壁…メタルシートサンドイッチパネル(JG)
5 浴槽… 1601FRP浴槽(PP) 在庫僅少品
6 床……水切りフロアーAg(SB)
7 洗い場水栓…… 壁付水栓(KF800R8CF)
8 ドア…… 中折ドア
9 カウンター……シンプルカウンター
11 鏡……セミロングミラー
12 棚…… 化粧棚
13 照明… 防湿型丸形照明(LED)(1灯)
14 換気扇…… 天井用換気扇
15 握りバー……なし
16 風呂ふた…… 巻きふた(MF-1641)
17 タオル掛け… タオル掛け(YTK-400)
18 風呂いす…… なし

※標準仕様の浴槽は保温材なしになります。

※写真セットの窓及び一口循環口は標準仕様には含まれません。

Ⓑオプション合計価格 ¥ 80,520(税抜¥73,200)

20 窓取付枠(UMW-1208B)…… +¥16,830(税抜+¥15,300)
21 引違い窓(1200×800・ペアガラス仕様)(W)(網戸付)… +¥63,690(税抜+¥57,900)

注 隣り合う壁パネルの接合部は模様・柄にズレが生じます。

ドア位置

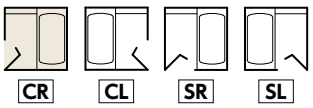

□ 部分は変更が可能です。

セレクトガイド…P75～87　寸法図…P117・118

●プラン 17　BJK - 1216 T T CR DW - -- FFB BB E7 H B W N H N G H SB- E D N M J E2 A2

1 2 3 4 5 6 7 8 9 10 11 12 13 14 15 16 17 18 19 20 21 22

ドア位置

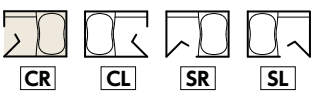

BJK series　Tプラン　1216 0.75坪

写真セット価格 Ⓐ＋Ⓑ　¥ 1,632,950(税抜¥1,484,500)

Ⓐ 標準仕様希望小売価格　¥1,540,000(税抜¥1,400,000)

標準装備品

2 天井(壁高)…断熱フラット天井(壁高2150mm)
4 壁…ウッド調サンドイッチパネル(DW)
5 浴槽…… 1153人工大理石浴槽(FB)
6 床……水切りフロアーAg(BB)
7 洗い場水栓……シンプルレバー水栓(KF659SCF)
ワンストップシャワーヘッド・水栓カウンター付
8 ドア…… 中折ドア
9 カウンター……Lカウンター(B)
11 鏡……高親水ワイドミラー
12 棚…… なし
13 照明…… ダウンライト(LED)(3灯)
14 換気扇……天井用換気扇
15 握りバー…… スライドバー(L1100)
ソフト握りバー(L600)
16 風呂ふた… 2枚組ふた(保温)(FKH-1151A)
17 タオル掛け… タオル掛け(YTK-400K)
18 風呂いす…… なし

※写真セットの窓及び一口循環口は標準仕様には含まれません。

Ⓑ オプション合計価格　¥ 92,950(税抜¥84,500)

20 窓取付枠(UMW-0808B)…… +¥13,640(税抜+¥12,400)
21 引違い窓(800×800・ペアガラス仕様)(W)(網戸付)… +¥52,360(税抜+¥47,600)
22 引違い窓用ブラインド…… +¥22,000(税抜+¥20,000)
風呂ふたフック(TS122SP V1)…… +¥4,950(税抜+¥4,500)

注 隣り合う壁パネルの接合部は模様・柄にズレが生じます。

□ 部分は変更が可能です。

セレクトガイド…P75～87　寸法図…P117・118

●プラン 18　BJK - 1216 V T SR RA - -- FFW SG E7 H S W N E N H H SB- E D N M J E2 A2

1 2 3 4 5 6 7 8 9 10 11 12 13 14 15 16 17 18 19 20 21 22

BJK series | Vプラン | 1216 0.75坪

写真セット価格 Ⓐ＋Ⓑ　¥ 1,496,550(税抜¥1,360,500)

Ⓐ 標準仕様希望小売価格　¥1,403,600(税抜¥1,276,000)

標準装備品

2 天井(壁高)…断熱フラット天井(壁高2150mm)
4 壁…… メタルサンドイッチパネル(RA)
5 浴槽……1153人工大理石浴槽(FW)
6 床…… 水切りフロアーAg(SG)
7 洗い場水栓… シンプルレバー水栓(KF659SCF)
ワンストップシャワーヘッド・水栓カウンター付
8 ドア…… 中折ドア
9 カウンター……Lカウンター(S)
11 鏡…… 高親水スリムロングミラー
12 棚…… なし
13 照明…… ダウンライト(LED)(2灯)
14 換気扇…… 天井用換気扇
15 握りバー…… スライドバー(L1100)
ソフト握りバー(L600)
16 風呂ふた… 2枚組ふた(保温)(FKH-1151A)
17 タオル掛け… タオル掛け(YTK-400K)
18 風呂いす…… なし

※写真セットの窓及び一口循環口は標準仕様には含まれません。

Ⓑ オプション合計価格　¥ 92,950(税抜¥84,500)

20 窓取付枠(UMW-0808B)…… +¥13,640(税抜+¥12,400)
21 引違い窓(800×800・ペアガラス仕様)(W)(網戸付)… +¥52,360(税抜+¥47,600)
22 引違い窓用ブラインド…… +¥22,000(税抜+¥20,000)
風呂ふたフック(TS122SP V1)…… +¥4,950(税抜+¥4,500)

注 隣り合う壁パネルの接合部は模様・柄にズレが生じます。

ドア位置

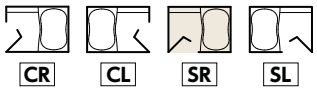

※商品のカラーは、印刷見本と多少相違する場合があります。

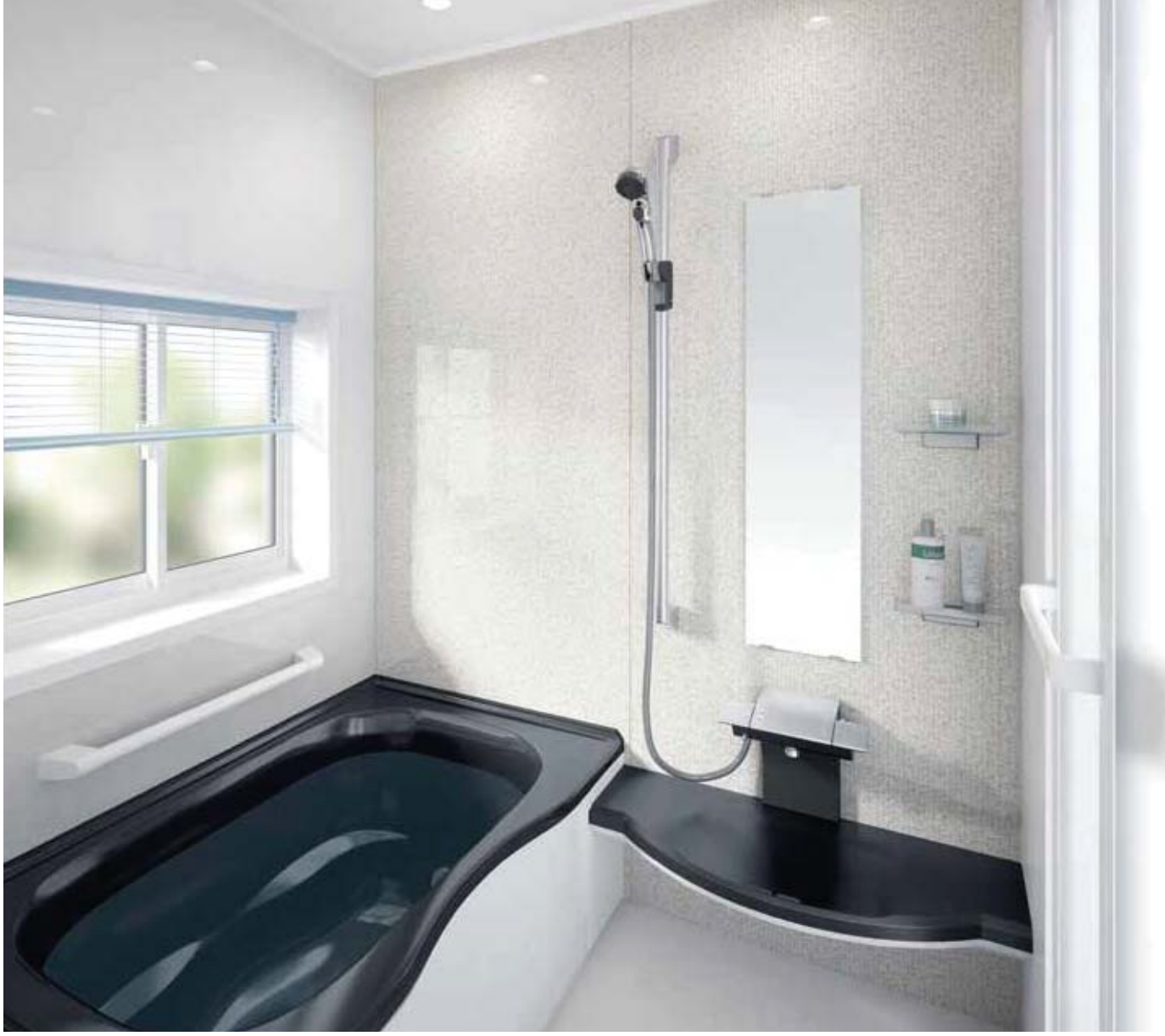

□ 部分は変更が可能です。

セレクトガイド…P75〜87　寸法図…P119・120

●プラン 19　BJK −

1216	K	T	CL	FW −	GT	FDG	SG	G3	H	K	W	N	E	H	H	H	SB−	E	D	N	M	J	E2	A2
1		2	3	4		5	6	7	8	9		10	11	12	13	14	15	16	17	18	19	20	21	22

ドア位置

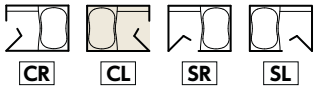

BJK series | Kプラン | 1216 0.75坪

写真セット価格 Ⓐ＋Ⓑ　¥ 1,423,400（税抜¥1,294,000）

Ⓐ 標準仕様希望小売価格　¥1,335,400（税抜¥1,214,000）

標準装備品

2 天井（壁高）…断熱フラット天井（壁高2150mm）
4 壁（周辺パネル）
…… メタルサンドイッチパネル（FW）
壁（アクセントパネル）
…… メタルサンドイッチパネル（GT）
5 浴槽……1153人工大理石浴槽（DG）
6 床…… 水切りフロアーAg（SG）
7 洗い場水栓…… カバー水栓（メタル）（KF812NS3CF）
3モードワイドシャワー・ワンストップシャワーヘッド付
8 ドア…… 中折ドア
9 カウンター……Lカウンター（K）
11 鏡…… 高親水スリムロングミラー
12 棚…… 化粧棚
13 照明…… ダウンライト（LED）（2灯）
14 換気扇…… 天井用換気扇
15 握りバー…… スライドバー（L1100）
ソフト握りバー（L600）
16 風呂ふた…2枚組ふた（保温）（FKH-1151A）
17 タオル掛け…タオル掛け（YTK-400K）
18 風呂いす…… なし

※写真セットの窓及び一口循環口は標準仕様には含まれません。

Ⓑ オプション合計価格　¥ 88,000（税抜¥80,000）

20 窓取付枠（UMW-0808B）…… +¥13,640（税抜+¥12,400）
21 引違い窓（800×800・ペアガラス仕様）（W）（網戸付）… +¥52,360（税抜+¥47,600）
22 引違い窓用ブラインド…… +¥22,000（税抜+¥20,000）

注 隣り合う壁パネルの接合部は模様・柄にズレが生じます。

□ 部分は変更が可能です。

セレクトガイド…P75～87　寸法図…P119・120

●プラン 20　BJK - 1216 M T CL FW - -- BPP SG G6 H W W N 8 H H H SB- E D N M J E2 N-

1 2 3 4 5 6 7 8 9 10 11 12 13 14 15 16 17 18 19 20 21 22

BJK series Mプラン 1216 0.75坪

写真セット価格 Ⓐ＋Ⓑ　¥ 1,281,500(税抜¥1,165,000)

Ⓐ 標準仕様希望小売価格　¥1,215,500(税抜¥1,105,000)

標準装備品

2 天井(壁高)…断熱フラット天井(壁高2150mm)
4 壁……メタルサンドイッチパネル(FW)
5 浴槽…1150FRP浴槽(PP) 在庫僅少品
6 床……水切りフロアーAg(SG)
7 洗い場水栓…壁付水栓(カバー付フラットメタル)(KF9013HT)
8 ドア……中折ドア
9 カウンター……Sカウンター
11 鏡……スリムロングミラー
12 棚……化粧棚
13 照明……ダウンライト(LED)(2灯)
14 換気扇……天井用換気扇
15 握りバー……スライドバー(L1100)
ソフト握りバー(L600)
16 風呂ふた…2枚組ふた(保温)(FKH-1151A)
17 タオル掛け…タオル掛け(YTK-400K)
18 風呂いす……なし

※写真セットの窓及び一口循環口は標準仕様には含まれません。

Ⓑ オプション合計価格　¥ 66,000(税抜¥60,000)

20 窓取付枠(UMW-0808B)……+¥13,640(税抜+¥12,400)
21 引違い窓(800×800・ペアガラス仕様)(W)(網戸付)…+¥52,360(税抜+¥47,600)

注 隣り合う壁パネルの接合部は模様・柄にズレが生じます。

ドア位置

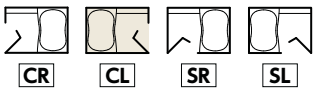

※商品のカラーは、印刷見本と多少相違する場合があります。

□ 部分は変更が可能です。

セレクトガイド…P75〜87　寸法図…P121・122

●プラン 21　BJK − 1216 S T CL FB − −− BPG SG H1 H W W N 8 J D H SN− E D N M J E2 N−
1 2 3 4 5 6 7 8 9 10 11 12 13 14 15 16 17 18 19 20 21 22

ドア位置　CR　CL　SR　SL

BJK series | Sプラン | 1216 0.75坪

写真セット価格 Ⓐ＋Ⓑ ¥ 1,155,000(税抜¥1,050,000)

Ⓐ 標準仕様希望小売価格 ¥1,089,000(税抜¥990,000)

標準装備品

2 天井(壁高)…断熱フラット天井(壁高2150mm)
4 壁……メタルサンドイッチパネル(FB)
5 浴槽…1150FRP浴槽(PG) 在庫僅少品
6 床…… 水切りフロアーAg(SG)
7 洗い場水栓…… 壁付水栓(カバー付)(KF800TGCF)
8 ドア…… 中折ドア
9 カウンター……シンプルカウンター
11 鏡……スリムロングミラー
12 棚…… 化粧棚
13 照明…… 防湿型丸形照明(LED)(1灯)
14 換気扇…… 天井用換気扇
15 握りバー…… スライドバー(L1100)
16 風呂ふた… 2枚組ふた(保温)(FKH-1151A)
17 タオル掛け… タオル掛け(YTK-400K)
18 風呂いす…… なし

※写真セットの窓及び一口循環口は標準仕様には含まれません。

Ⓑ オプション合計価格 ¥ 66,000(税抜¥60,000)

20 窓取付枠(UMW-0808B)…… +¥13,640(税抜+¥12,400)
21 引違い窓(800×800・ペアガラス仕様)(W)(網戸付)… +¥52,360(税抜+¥47,600)

注 隣り合う壁パネルの接合部は模様・柄にズレが生じます。

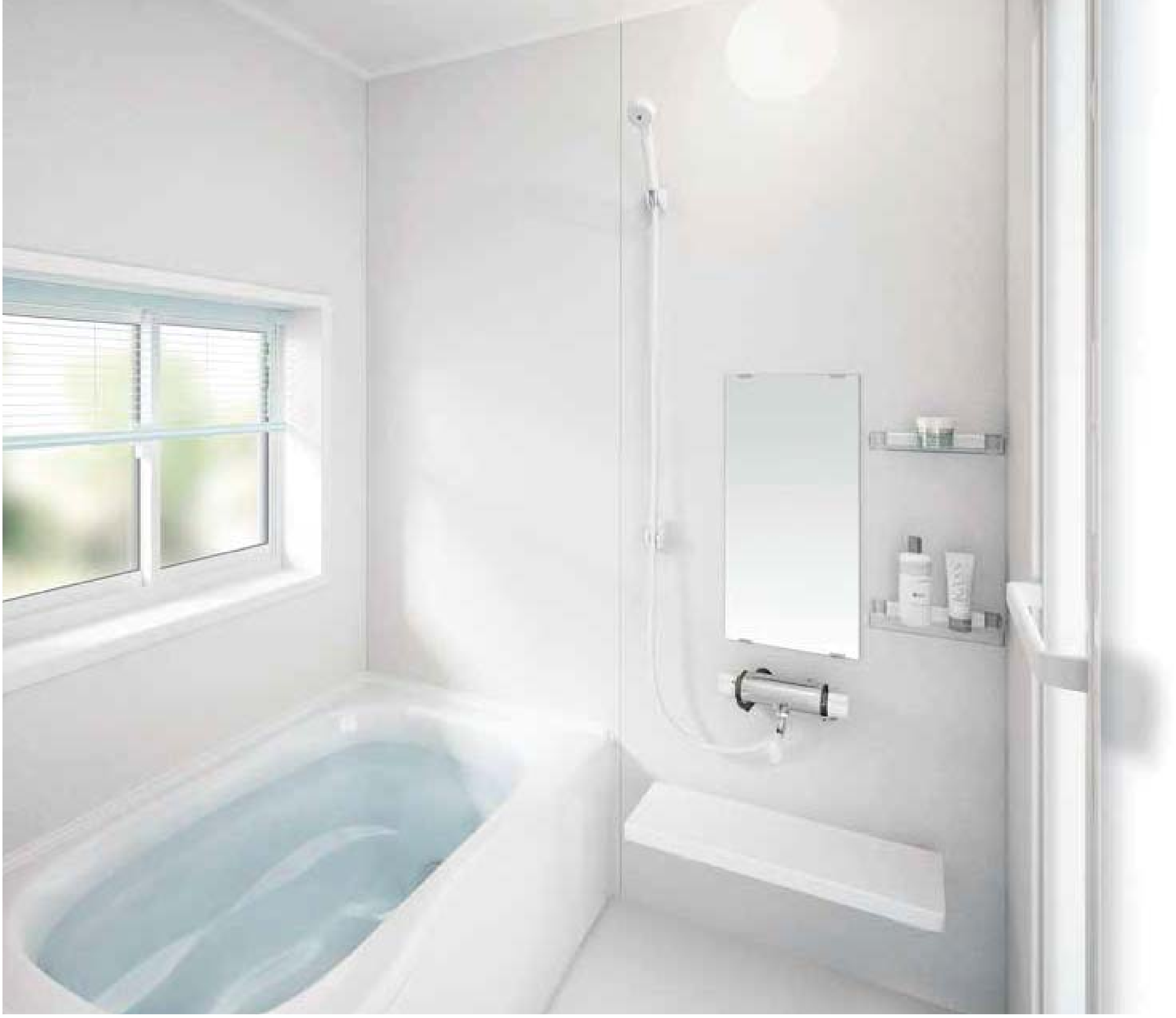

□部分は変更が可能です。

セレクトガイド…P75〜87　寸法図…P121・122

●プラン 22　BJK －1216 C T CL JG － -- ANW SG A1 H W W N 5 J D H NN－ A C N M J E2 A2

（1 1216／2 T／3 CL／4 JG－--／5 ANW／6 SG／7 A1／8 H／9 WW／10 N／11 5／12 J／13 D／14 H／15 NN－／16 A／17 C／18 N／19 M／20 J／21 E2／22 A2）

BJK series ｜ Cプラン ｜ 1216 0.75坪

写真セット価格 A＋B　¥ 1,046,100（税抜¥951,000）

A 標準仕様希望小売価格 ¥958,100（税抜¥871,000）

標準装備品

- 2 天井（壁高）…断熱フラット天井（壁高2150mm）
- 4 壁…メタルシートサンドイッチパネル（JG）
- 5 浴槽……………1150FRP浴槽（NW）
- 6 床……………水切りフロアーAg（SG）
- 7 洗い場水栓………………… 壁付水栓（KF800R8CF）
- 8 ドア……………………………中折ドア
- 9 カウンター………シンプルカウンター
- 11 鏡……………………セミロングミラー
- 12 棚……………………………… 化粧棚
- 13 照明…… 防湿型丸形照明（LED）（1灯）
- 14 換気扇………………… 天井用換気扇
- 15 握りバー……………………… なし
- 16 風呂ふた… 巻きふた（取手・フック付）（MFT-116）
- 17 タオル掛け…… タオル掛け（YTK-400）
- 18 風呂いす……………………… なし

※標準仕様の浴槽は保温材なしになります。

※写真セットの窓及び一口循環口は標準仕様には含まれません。

B オプション合計価格　¥ 88,000（税抜¥80,000）

- 20 窓取付枠（UMW-0808B）…………… +¥13,640（税抜+¥12,400）
- 21 引違い窓（800×800・ペアガラス仕様）（W）（網戸付）… +¥52,360（税抜+¥47,600）
- 22 引違い窓用ブラインド…………… +¥22,000（税抜+¥20,000）

注 隣り合う壁パネルの接合部は模様・柄にズレが生じます。

ドア位置

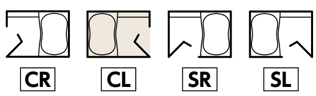

※商品のカラーは、印刷見本と多少相違する場合があります。

BJWシリーズ（ワイドタイプ）

※1721（1.25坪）は納期2週間

ワイドタイプ

BJWシリーズは、
スタンダードタイプ（1620・1616・1216）と
同じ設置スペースで浴室内が広い。

Tプラン

サイズ

1721（1.25坪） 2100 × 1650
標準仕様希望小売価格
¥1,972,300
（税抜¥1,793,000）

1717（1坪） 1650 × 1650
標準仕様希望小売価格
¥1,823,800
（税抜¥1,658,000）

1217（0.75坪） 1650 × 1200
標準仕様希望小売価格
¥1,591,700
（税抜¥1,447,000）

天井（全プラン共通です。）

断熱フラットパネル

壁（Kプラン・Jプラン共通です。）

ウッド調サンドイッチパネル

ホワイトウッド　ライトウッド　ダークウッド　マサメブラック

浴槽（Tプラン・Kプラン・Jプラン共通です。）

1652人工大理石浴槽
ポップアップ式排水栓付／保温材付
高はっ水素材
ざぶーん浴槽

1209人工大理石浴槽
ポップアップ式排水栓付／保温材付
高はっ水素材

床／鏡（床はKプラン・Jプラン・Cプラン共通です。）

水切りフロアーAg
保温材付
銀入り素材

ビターグレー　ビターブラウン

高親水ワイドミラー
高親水コート

カウンター（Tプラン・Kプラン共通です。）

Lカウンター（人工大理石）
高はっ水素材

ダークグレー　ファインベージュ　ファインピンク　ファインアクア　ファインホワイト

水栓

シンプルレバー水栓（サーモスタット式シャワー水栓）

ワンストップシャワーヘッド付
KF659SCF

照明（Jプラン・Cプラン共通です。）

ダウンライト（LED）

DL-553LP-CH
3灯

Kプラン

サイズ

1721（1.25坪） 2100 × 1650
標準仕様希望小売価格
¥1,751,200
（税抜¥1,592,000）

1717（1坪） 1650 × 1650
標準仕様希望小売価格
¥1,600,500
（税抜¥1,455,000）

1217（0.75坪） 1650 × 1200
標準仕様希望小売価格
¥1,383,800
（税抜¥1,258,000）

天井（全プラン共通です。）

断熱フラットパネル

壁（Kプラン・Jプラン共通です。）

メタルサンドイッチパネル

ファインホワイト　ファインベージュ
リップルブルー　リップルベージュ

浴槽（Tプラン・Kプラン・Jプラン共通です。）

ダークグレー　ファインベージュ　ファインピンク

床／鏡（床はKプラン・Jプラン・Cプラン共通です。）

水切りフロアーAg
保温材付
銀入り素材

ソフトグレー　ソフトブラウン

高親水スリムロングミラー
高親水コート

水栓

カバー水栓（メタル）（サーモスタット式シャワー水栓）

3モードワイドシャワー・
ワンストップシャワーヘッド付
KF812NS3CF

照明（Jプラン・Cプラン共通です。）

ダウンライト（LED）

DL-553LP-CH
2灯

2000から2100mmに
奥行き100mm広い

1600から1650mmに
幅50mm広い

●浴室幅

サイズ	従来		BJWシリーズ	比較
1.25坪	1600	➡	**1650**	50mm広い
1坪	1600	➡	**1650**	
0.75坪	1150	➡	**1200**	

●浴室奥行き

サイズ	従来		BJWシリーズ	比較
1.25坪	2000	➡	**2100**	100mm広い
1坪	1600	➡	**1650**	50mm広い
0.75坪	1600	➡	**1650**	

Jプラン

サイズ

1717（1坪）

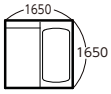

標準仕様希望小売価格
¥1,457,500
（税抜¥1,325,000）

1217（0.75坪）

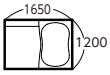

標準仕様希望小売価格
¥1,239,700
（税抜¥1,127,000）

天井

断熱フラット天井

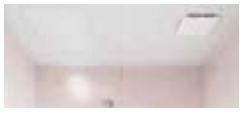

壁

ファインピンク

グレージュタイル

ナチュラルホワイト

ハーモニーグレー

ハーモニーブラウン

ナチュラルレッド

浴槽

ファインアクア

ファインホワイト

床／鏡

水切りフロアーAg
保温材付
銀入り素材

ソフトグレー

ソフトブラウン

スリムロングミラー

カウンター

Sカウンター

水栓

壁付水栓（カバー付）（サーモスタット式シャワー水栓）

KF800TGCF

照明

防湿型丸形照明
（LED）

LDA-B6-5A-CH
1灯

Cプラン

サイズ

1721（1.25坪）

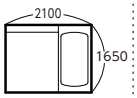

標準仕様希望小売価格
¥1,422,300
（税抜¥1,293,000）

1717（1坪）

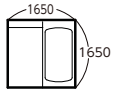

標準仕様希望小売価格
¥1,278,200
（税抜¥1,162,000）

1217（0.75坪）

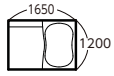

標準仕様希望小売価格
¥1,071,400
（税抜¥974,000）

天井

断熱フラット天井

壁

メタルシートサンドイッチパネル

ジャスミングレー

浴槽

1650FRP浴槽
ポップアップ式排水栓付／保温材付

1200FRP浴槽
ポップアップ式排水栓付／保温材付

ペール
ピンク
在庫僅少品

ペール
グリーン
在庫僅少品

ナチュラル
ホワイト

床／鏡

水切りフロアーAg
保温材付
銀入り素材

ソフトグレー

ソフトブラウン

セミロングミラー

カウンター

シンプルカウンター

水栓

壁付水栓（サーモスタット式シャワー水栓）

KF800R8CF

照明

防湿型丸形照明
（LED）

LDA-B6-5A-CH
1灯

□ 部分は変更が可能です。

セレクトガイド…P88〜99　寸法図…P123・124

●プラン 23　BJW-[1721]1 [T]2 [T]2 [CR]3 [WW]4-[LW]4 [FFW]5 [BB]6 [E7]7 [H]8 [S]9 [W]9 [N]10 [T]11 [N]12 [G]13 [H]14 [SB-]15 [6]16 [D]17 [N]18 [A]19 [P]20 [B2]21 [A1]22

ドア位置

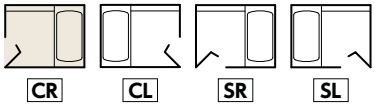

BJW series | Tプラン | 1721 1.25坪

写真セット価格 Ⓐ+Ⓑ ¥ 2,074,820(税抜¥1,886,200)

Ⓐ 標準仕様希望小売価格 ¥1,972,300(税抜¥1,793,000)

標準装備品

2 天井(壁高)…断熱フラット天井(壁高2150mm)
4 壁(周辺パネル)
…ウッド調サンドイッチパネル(WW)
壁(アクセントパネル)
……ウッド調サンドイッチパネル(LW)
5 浴槽……1652人工大理石浴槽(FW)
6 床……水切りフロアーAg(BB)
7 洗い場水栓……シンプルレバー水栓(KF659SCF)
ワンストップシャワーヘッド・水栓カウンター付
8 ドア……中折ドア
9 カウンター……Lカウンター(S)
11 鏡……高親水ワイドミラー
12 棚……なし
13 照明……ダウンライト(LED)(3灯)
14 換気扇……天井用換気扇
15 握りバー……スライドバー(L1100)
ソフト握りバー(L600)
16 風呂ふた…2枚組ふた(保温)(FKH-1652G)
17 タオル掛け…タオル掛け(YTK-400K)
18 風呂いす……なし

※写真セットの窓及び一口循環口は標準仕様には含まれません。

Ⓑ オプション合計価格 ¥ 102,520(税抜¥93,200)

20 窓取付枠(UMW-1208B)…… +¥16,830(税抜+¥15,300)
21 引違い窓(1200×800・ペアガラス仕様)(W)(網戸付)… +¥63,690(税抜+¥57,900)
22 引違い窓用ブラインド…… +¥22,000(税抜+¥20,000)

注 隣り合う壁パネルの接合部は模様・柄にズレが生じます。

□ 部分は変更が可能です。

セレクトガイド…P88〜99　寸法図…P123・124

●プラン 24　BJW-

1	2	3	4	5	6	7	8	9	10	11	12	13	14	15	16	17	18	19	20	21	22
1721	T	T	CR	WW	MK	FDG	BG	E7	S	K	W	B	T	N	G	J	SK-	6	D	N	A	P	B4	A1

BJW series | Tプラン | 1721 1.25坪

写真セット価格 Ⓐ+Ⓑ ¥ 2,351,690(税抜¥2,137,900)

Ⓐ標準仕様希望小売価格 ¥1,972,300(税抜¥1,793,000)

標準装備品

2 天井(壁高)…断熱フラット天井(壁高2150mm)
4 壁(周辺パネル)
…ウッド調サンドイッチパネル(WW)
壁(アクセントパネル)
……ウッド調サンドイッチパネル(MK)
5 浴槽……1652人工大理石浴槽(DG)
6 床……水切りフロアーAg(BG)
7 洗い場水栓……シンプルレバー水栓(KF659SCF)
ワンストップシャワーヘッド・水栓カウンター付
8 ドア……中折ドア
9 カウンター……Lカウンター(K)
10 シャワ暖プラスAg……なし
11 鏡……高親水ワイドミラー
12 棚……なし
13 照明……ダウンライト(LED)(3灯)
14 換気扇……天井用換気扇
15 握りバー……スライドバー(L1100)
ソフト握りバー(L600)
16 風呂ふた…2枚組ふた(保温)(FKH-1652G)
17 タオル掛け…タオル掛け(YTK-400K)
18 風呂いす……なし

※茶色文字は、写真セットでオプションに変更されている装備品です。

※写真セットの窓及び一口循環口は標準仕様には含まれません。

Ⓑオプション合計価格 ¥ 379,390(税抜¥344,900)

8 3枚引き戸	+¥88,000(税抜+¥80,000)
10 シャワ暖プラスAg(VS-SD-2)	+¥85,580(税抜+¥77,800)
14 換気暖房乾燥機(V-141BZ-CF)	+¥90,200(税抜+¥82,000)
15 メタル握りバー(L600)	+¥6,270(税抜+¥5,700)
20 窓取付枠(UMW-1208B)	+¥16,830(税抜+¥15,300)
21 引違い窓(1200×800・ペアガラス仕様)(K)(網戸付)	+¥70,510(税抜+¥64,100)
22 引違い窓用ブラインド	+¥22,000(税抜+¥20,000)

注 隣り合う壁パネルの接合部は模様・柄にズレが生じます。

ドア位置

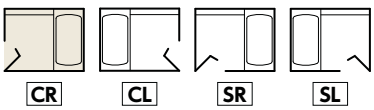

※商品のカラーは、印刷見本と多少相違する場合があります。

□ 部分は変更が可能です。

セレクトガイド…P88〜99　寸法図…P123・124

●プラン 25　BJW-

1721	K	T	SL	FB	-	--	HFA	SG	G3	H	G	W	N	E	H	H	H	SB-	6	D	N	A	C	GW	N-
1		2	3			4	5	6	7	8		9	10	11	12	13	14	15	16	17	18	19	20	21	22

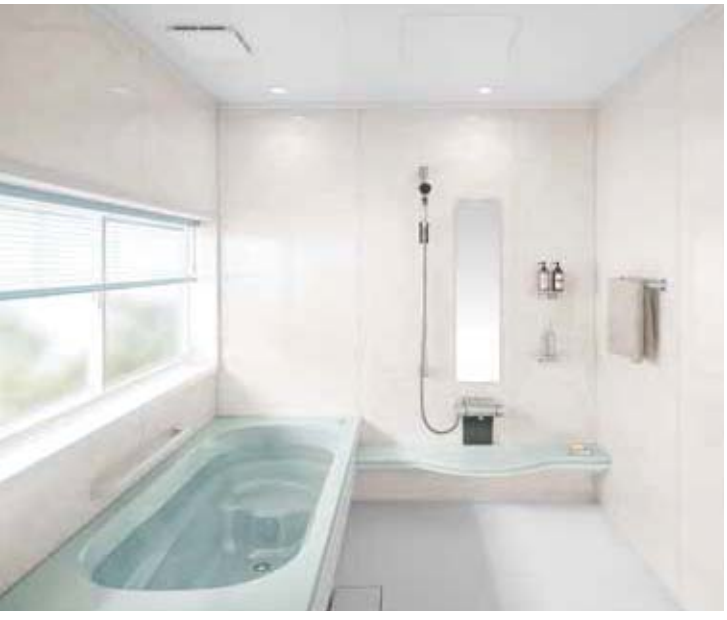

ドア位置

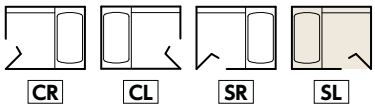

BJW series | Kプラン | 1721 1.25坪

写真セット価格 Ⓐ+Ⓑ ¥ 1,865,050(税抜¥1,695,500)

Ⓐ標準仕様希望小売価格 ¥1,751,200(税抜¥1,592,000)

標準装備品

[2] 天井(壁高)… 断熱フラット天井(壁高2150mm)
[4] 壁…… メタルサンドイッチパネル(FB)
[5] 浴槽……1652人工大理石浴槽
[6] 床…… 水切りフロアーAg(SG)
[7] 洗い場水栓……カバー水栓(メタル)(KF812NS3CF)
3モードワイドシャワー・ワンストップシャワーヘッド付
[8] ドア…… 中折ドア
[9] カウンター…… Lカウンター(G)
[11] 鏡…… 高親水スリムロングミラー
[12] 棚…… 化粧棚
[13] 照明…… ダウンライト(LED)(2灯)
[14] 換気扇…… 天井用換気扇
[15] 握りバー…… スライドバー(L1100)
ソフト握りバー(L600)
[16] 風呂ふた… 2枚組ふた(保温)(FKH-1652G)
[17] タオル掛け… タオル掛け(YTK-400K)
[18] 風呂いす…… なし

※茶色文字は、写真セットでオプションに変更されている装備品です。

※写真セットの窓及び一口循環口は標準仕様には含まれません。

Ⓑオプション合計価格 ¥ 113,850(税抜¥103,500)

[5] 1652人工大理石ベンチ付浴槽(FA)…… ±¥0
[20] 窓取付枠(UMW-1717B)…… +¥29,700(税抜+¥27,000)
[21] 全幅引違い窓(1650×800)(W)(網戸・ブラインド付)… +¥79,200(税抜+¥72,000)
風呂ふたフック(TS122SP V1)…… +¥4,950(税抜+¥4,500)

注 隣り合う壁パネルの接合部は模様・柄にズレが生じます。

□ 部分は変更が可能です。

セレクトガイド…P88〜99　寸法図…P125・126

●プラン 26　BJW-

1721	C	T	SL	JG	-	--	BPG	SG	A1	H	W	W	N	5	J	D	H	SN-	4	C	N	A	P	B2	A1
1		2	3	4			5	6	7	8	9		10	11	12	13	14	15	16	17	18	19	20	21	22

BJW series | Cプラン | 1721 1.25坪

写真セット価格 Ⓐ+Ⓑ　**¥ 1,524,820**(税抜¥1,386,200)

Ⓐ標準仕様希望小売価格　**¥1,422,300**(税抜¥1,293,000)

標準装備品

2 天井(壁高)…断熱フラット天井(壁高2150mm)
4 壁…メタルシートサンドイッチパネル(JG)
5 浴槽…1650FRP浴槽(PG) 在庫僅少品
6 床…水切りフロアーAg(SG)
7 洗い場水栓…壁付水栓(KF800R8CF)
8 ドア…中折ドア
9 カウンター…シンプルカウンター
11 鏡…セミロングミラー
12 棚…化粧棚
13 照明…防湿型丸形照明(LED)(1灯)
14 換気扇…天井用換気扇
15 握りバー…スライドバー(L1100)
16 風呂ふた…巻きふた(取手・フック付)(MFT-1652G)
17 タオル掛け…タオル掛け(YTK-400)
18 風呂いす…なし

※写真セットの窓及び一口循環口は標準仕様には含まれません。

Ⓑオプション合計価格　**¥ 102,520**(税抜¥93,200)

20 窓取付枠(UMW-1208B)…+¥16,830(税抜+¥15,300)
21 引違い窓(1200×800・ペアガラス仕様)(W)(網戸付)…+¥63,690(税抜+¥57,900)
22 引違い窓用ブラインド…+¥22,000(税抜+¥20,000)

注 隣り合う壁パネルの接合部は模様・柄にズレが生じます。

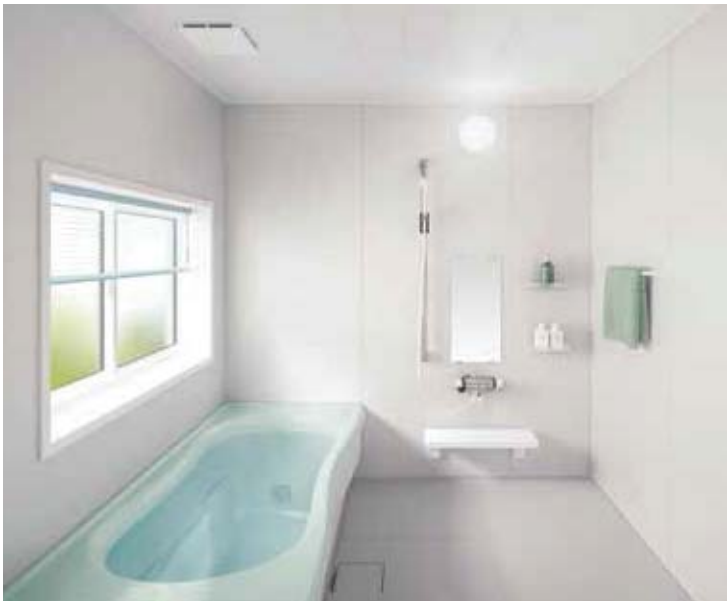

ドア位置

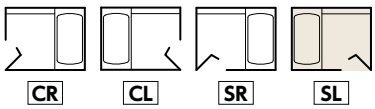

※商品のカラーは、印刷見本と多少相違する場合があります。

□ 部分は変更が可能です。

セレクトガイド…P88〜99　寸法図…P127・128

●プラン 27　BJW-

1717	T	T	CL	WW	-	DW	FFB	BB	E7	H	B	W	N	S	N	G	H	SB-	6	D	N	B	C	GW	N-
1		2	3	4			5	6	7	8	9		10	11	12	13	14	15	16	17	18	19	20	21	22

ドア位置

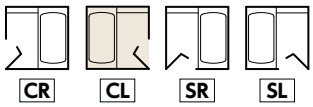

BJW series | Tプラン | 1717 1坪

写真セット価格 Ⓐ+Ⓑ ¥ 1,932,700(税抜¥1,757,000)

Ⓐ標準仕様希望小売価格 ¥1,823,800(税抜¥1,658,000)

標準装備品

- 2 天井(壁高)…断熱フラット天井(壁高2150mm)
- 4 壁(周辺パネル)
  …ウッド調サンドイッチパネル(WW)
  壁(アクセントパネル)
  … ウッド調サンドイッチパネル(DW)
- 5 浴槽…… 1652人工大理石浴槽(FB)
- 6 床……水切りフロアーAg(BB)
- 7 洗い場水栓…… シンプルレバー水栓(KF659SCF)
  ワンストップシャワーヘッド・水栓カウンター付
- 8 ドア…… 中折ドア
- 9 カウンター……Lカウンター(B)
- 11 鏡……高親水ワイドミラー
- 12 棚…… なし
- 13 照明…… ダウンライト(LED)(3灯)
- 14 換気扇…… 天井用換気扇
- 15 握りバー…… スライドバー(L1100)
  ソフト握りバー(L600)
- 16 風呂ふた…2枚組ふた(保温)(FKH-1652G)
- 17 タオル掛け… タオル掛け(YTK-400K)
- 18 風呂いす…… なし

※写真セットの窓及び一口循環口は標準仕様には含まれません。

Ⓑオプション合計価格 ¥ 108,900(税抜¥99,000)

- 20 窓取付枠(UMW-1717B)…… +¥29,700(税抜+¥27,000)
- 21 全幅引違い窓(1650×800)(W)(網戸・ブラインド付)… +¥79,200(税抜+¥72,000)

注 隣り合う壁パネルの接合部は模様・柄にズレが生じます。

□ 部分は変更が可能です。

セレクトガイド…P88〜99　寸法図…P127・128

●プラン 28　BJW-

1	2	3	4	5	6	7	8	9	10	11	12	13	14	15	16	17	18	19	20	21	22
1717	K	T	CL	NW	GT	FFW	SG	G3	H	S	W	N	E	H	H	H	SB-	6	D	N	B	P	B2	A1

BJW series | Kプラン | 1717 1坪

写真セット価格 Ⓐ+Ⓑ ¥ 1,703,020(税抜¥1,548,200)

Ⓐ標準仕様希望小売価格 ¥1,600,500(税抜¥1,455,000)

標準装備品

2 天井(壁高)…断熱フラット天井(壁高2150mm)
4 壁(周辺パネル)
……メタルサンドイッチパネル(NW)
壁(アクセントパネル)
……メタルサンドイッチパネル(GT)
5 浴槽……1652人工大理石浴槽(FW)
6 床…… 水切りフロアーAg(SG)
7 洗い場水栓…… カバー水栓(メタル)
(KF812NS3CF)
3モードワイドシャワー・ワンストップシャワーヘッド付
8 ドア…… 中折ドア
9 カウンター……Lカウンター(S)
11 鏡…… 高親水スリムロングミラー
12 棚……化粧棚
13 照明…… ダウンライト(LED)(2灯)
14 換気扇…… 天井用換気扇
15 握りバー…… スライドバー(L1100)
ソフト握りバー(L600)
16 風呂ふた… 2枚組ふた(保温)(FKH-1652G)
17 タオル掛け… タオル掛け(YTK-400K)
18 風呂いす…… なし

※写真セットの窓及び一口循環口は標準仕様には含まれません。

Ⓑオプション合計価格 ¥ 102,520(税抜¥93,200)

20 窓取付枠(UMW-1208B)…… +¥16,830(税抜+¥15,300)
21 引違い窓(1200×800・ペアガラス仕様)(W)(網戸付)… +¥63,690(税抜+¥57,900)
22 引違い窓用ブラインド…… +¥22,000(税抜+¥20,000)

注 隣り合う壁パネルの接合部は模様・柄にズレが生じます。

ドア位置

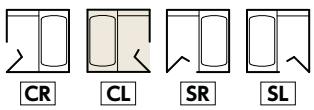

□ 部分は変更が可能です。

セレクトガイド…P88〜99　寸法図…P129・130

●プラン 29　BJW－1717 J T CR FP－－－ FFW SB H1 H W W N 8 J D H SB－ 6 D N B C GW N－

1 2 3 4 5 6 7 8 9 10 11 12 13 14 15 16 17 18 19 20 21 22

ドア位置

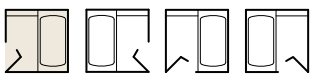

CR　CL　SR　SL

BJW series　Jプラン　1717　1坪

写真セット価格 Ⓐ＋Ⓑ　¥ 1,566,400（税抜¥1,424,000）

Ⓐ標準仕様希望小売価格　¥1,457,500（税抜¥1,325,000）

標準装備品

2 天井（壁高）…断熱フラット天井（壁高2150mm）
4 壁……メタルサンドイッチパネル（FP）
5 浴槽……1652人工大理石浴槽（FW）
6 床……水切りフロアーAg（SB）
7 洗い場水栓…… 壁付水栓（カバー付）（KF800TGCF）
8 ドア……中折ドア
9 カウンター…… Sカウンター
11 鏡……スリムロングミラー
12 棚…… 化粧棚
13 照明…… 防湿型丸形照明（LED）（1灯）
14 換気扇…… 天井用換気扇
15 握りバー……スライドバー（L1100）ソフト握りバー（L600）
16 風呂ふた… 2枚組ふた（保温）（FKH-1652G）
17 タオル掛け… タオル掛け（YTK-400K）
18 風呂いす…… なし

※写真セットの窓及び一口循環口は標準仕様には含まれません。

Ⓑオプション合計価格　¥ 108,900（税抜¥99,000）

20 窓取付枠（UMW-1717B）…… +¥29,700（税抜+¥27,000）
21 全幅引違い窓（1650×800）（W）（網戸・ブラインド付）… +¥79,200（税抜+¥72,000）

注 隣り合う壁パネルの接合部は模様・柄にズレが生じます。

□ 部分は変更が可能です。

セレクトガイド…P88〜99　寸法図…P129・130

●プラン 30　BJW-

1717	C	T	CL	JG	-	--	BNW	SG	A1	H	W	W	N	5	J	D	H	SN-	4	C	N	B	P	B2	N-
1		2	3	4			5	6	7	8	9		10	11	12	13	14	15	16	17	18	19	20	21	22

BJW series | Cプラン | 1717 1坪

写真セット価格 Ⓐ+Ⓑ ¥ 1,358,720(税抜¥1,235,200)

Ⓐ標準仕様希望小売価格 ¥1,278,200(税抜¥1,162,000)

標準装備品

2 天井(壁高)…断熱フラット天井(壁高2150mm)
4 壁…メタルシートサンドイッチパネル(JG)
5 浴槽……1650FRP浴槽(NW)
6 床……水切りフロアーAg(SG)
7 洗い場水栓…壁付水栓(KF800R8CF)
8 ドア……中折ドア
9 カウンター……シンプルカウンター
11 鏡……セミロングミラー
12 棚……化粧棚
13 照明…… 防湿型丸形照明(LED)(1灯)
14 換気扇……天井用換気扇
15 握りバー……スライドバー(L1100)
16 風呂ふた… 巻きふた(取手・フック付)(MFT-1652G)
17 タオル掛け… タオル掛け(YTK-400)
18 風呂いす…… なし

※写真セットの窓及び一口循環口は標準仕様には含まれません。

Ⓑオプション合計価格 ¥ 80,520(税抜¥73,200)

20 窓取付枠(UMW-1208B)…… +¥16,830(税抜+¥15,300)
21 引違い窓(1200×800・ペアガラス仕様)(W)(網戸付)… +¥63,690(税抜+¥57,900)

注 隣り合う壁パネルの接合部は模様・柄にズレが生じます。

ドア位置

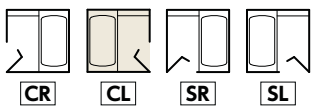

□ 部分は変更が可能です。

セレクトガイド…P88〜99　寸法図…P131・132

●プラン 31　BJW-

1217	T	T	CL	WW	--	FFP	BB	E7	H	M	W	N	S	N	G	H	SB-	F	D	N	C	J	E2	A2
1		2	3		4	5	6	7	8		9	10	11	12	13	14	15	16	17	18	19	20	21	22

ドア位置

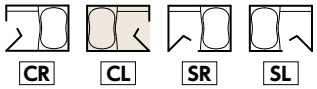

CR　CL　SR　SL

BJW series | Tプラン | 1217 0.75坪

写真セット価格 Ⓐ+Ⓑ　¥ 1,684,650(税抜¥1,531,500)

Ⓐ標準仕様希望小売価格　¥1,591,700(税抜¥1,447,000)

標準装備品

2 天井(壁高)…断熱フラット天井(壁高2150mm)
4 壁…ウッド調サンドイッチパネル(WW)
5 浴槽…… 1209人工大理石浴槽(FP)
6 床……水切りフロアーAg(BB)
7 洗い場水栓……シンプルレバー水栓(KF659SCF)
ワンストップシャワーヘッド・水栓カウンター付
8 ドア……中折ドア
9 カウンター…… Lカウンター(M)
11 鏡……高親水ワイドミラー
12 棚…… なし
13 照明…… ダウンライト(LED)(3灯)
14 換気扇…… 天井用換気扇
15 握りバー……スライドバー(L1100)
ソフト握りバー(L600)
16 風呂ふた…2枚組ふた(保温)(FKH-120)
17 タオル掛け…タオル掛け(YTK-400K)
18 風呂いす…… なし

※写真セットの窓及び一口循環口は標準仕様には含まれません。

Ⓑオプション合計価格　¥ 92,950(税抜¥84,500)

20 窓取付枠(UMW-0808B)……	+¥13,640(税抜+¥12,400)
21 引違い窓(800×800・ペアガラス仕様)(W)(網戸付)…	+¥52,360(税抜+¥47,600)
22 引違い窓用ブラインド……	+¥22,000(税抜+¥20,000)
風呂ふたフック(TS122SP V1)……	+¥4,950(税抜+¥4,500)

注 隣り合う壁パネルの接合部は模様・柄にズレが生じます。

□ 部分は変更が可能です。

セレクトガイド…P88〜99　寸法図…P131・132

●プラン32　BJW－ 1217 K T CL FW－GT FFW SG G3 H S W N E H H H SB－ F D N C J E2 A2

1 2 3 4 5 6 7 8 9 10 11 12 13 14 15 16 17 18 19 20 21 22

BJW series | Kプラン | 1217 0.75坪

写真セット価格 Ⓐ＋Ⓑ ¥ 1,471,800(税抜¥1,338,000)

Ⓐ標準仕様希望小売価格 ¥1,383,800(税抜¥1,258,000)

標準装備品

2 天井(壁高)…断熱フラット天井(壁高2150mm)
4 壁(周辺パネル)
……メタルサンドイッチパネル(FW)
壁(アクセントパネル)
……メタルサンドイッチパネル(GT)
5 浴槽……1209人工大理石浴槽(FW)
6 床…… 水切りフロアーAg(SG)
7 洗い場水栓…… カバー水栓(メタル)
(KF812NS3CF)
3モードワイドシャワー・ワンストップシャワーヘッド付
8 ドア…… 中折ドア
9 カウンター……Lカウンター(S)
11 鏡……高親水スリムロングミラー
12 棚……化粧棚
13 照明…… ダウンライト(LED)(2灯)
14 換気扇…… 天井用換気扇
15 握りバー…… スライドバー(L1100)
ソフト握りバー(L600)
16 風呂ふた… 2枚組ふた(保温)(FKH-120)
17 タオル掛け… タオル掛け(YTK-400K)
18 風呂いす…… なし

※写真セットの窓及び一口循環口は標準仕様には含まれません。

Ⓑオプション合計価格 ¥ 88,000(税抜¥80,000)

20 窓取付枠(UMW-0808B)…… +¥13,640(税抜+¥12,400)
21 引違い窓(800×800・ペアガラス仕様)(W)(網戸付)… +¥52,360(税抜+¥47,600)
22 引違い窓用ブラインド…… +¥22,000(税抜+¥20,000)

注 隣り合う壁パネルの接合部は模様・柄にズレが生じます。

ドア位置

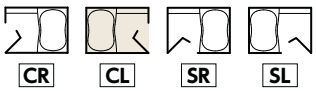

□ 部分は変更が可能です。

セレクトガイド…P88〜99　寸法図…P133・134

●プラン33　BJW-

1217	J	T	CL	NW	-	RB	FFB	SB	H1	H	W	W	N	8	J	D	H	SB-	F	D	N	C	J	E2	A2
1		2	3		4		5	6	7	8	9		10	11	12	13	14	15	16	17	18	19	20	21	22

ドア位置

BJW series | Jプラン | 1217 0.75坪

写真セット価格 Ⓐ+Ⓑ ¥ 1,327,700(税抜¥1,207,000)

Ⓐ標準仕様希望小売価格 ¥1,239,700(税抜¥1,127,000)

標準装備品

2 天井(壁高)…断熱フラット天井(壁高2150mm)
4 壁(周辺パネル)
……メタルサンドイッチパネル(NW)
壁(アクセントパネル)
……メタルサンドイッチパネル(RB)
5 浴槽…… 1209人工大理石浴槽(FB)
6 床……水切りフロアーAg(SB)
7 洗い場水栓…… 壁付水栓(カバー付)
(KF800TGCF)
8 ドア……中折ドア
9 カウンター……Sカウンター
11 鏡……スリムロングミラー
12 棚……化粧棚
13 照明……防湿型丸形照明(LED)(1灯)
14 換気扇……天井用換気扇
15 握りバー……スライドバー(L1100)
ソフト握りバー(L600)
16 風呂ふた…2枚組ふた(保温)(FKH-120)
17 タオル掛け… タオル掛け(YTK-400K)
18 風呂いす…… なし

※写真セットの窓及び一口循環口は標準仕様には含まれません。

Ⓑオプション合計価格 ¥ 88,000(税抜¥80,000)

20 窓取付枠(UMW-0808B)…… +¥13,640(税抜+¥12,400)
21 引違い窓(800×800・ペアガラス仕様)(W)(網戸付)… +¥52,360(税抜+¥47,600)
22 引違い窓用ブラインド…… +¥22,000(税抜+¥20,000)

注 隣り合う壁パネルの接合部は模様・柄にズレが生じます。

□ 部分は変更が可能です。

セレクトガイド…P88〜99　寸法図…P133・134

●プラン34　BJW-

1217	C	T	CL	JG	-	--	BPP	SB	A1	H	W	W	N	5	J	D	H	SN-	B	C	N	C	J	E2	N-
1		2	3		4		5	6	7	8	9		10	11	12	13	14	15	16	17	18	19	20	21	22

BJW series | Cプラン | 1217 0.75坪

写真セット価格 Ⓐ+Ⓑ　¥ 1,137,400(税抜¥1,034,000)

Ⓐ標準仕様希望小売価格　¥1,071,400(税抜¥974,000)

標準装備品

2 天井(壁高)…断熱フラット天井(壁高2150mm)
4 壁…メタルシートサンドイッチパネル(JG)
5 浴槽…1200FRP浴槽(PP) 在庫僅少品
6 床……水切りフロアーAg(SB)
7 洗い場水栓……壁付水栓(KF800R8CF)
8 ドア……中折ドア
9 カウンター……シンプルカウンター
11 鏡……セミロングミラー
12 棚……化粧棚
13 照明……防湿型丸形照明(LED)(1灯)
14 換気扇……天井用換気扇
15 握りバー……スライドバー(L1100)
16 風呂ふた…巻きふた(取手・フック付)(MFT-120)
17 タオル掛け…タオル掛け(YTK-400)
18 風呂いす……なし

※写真セットの窓及び一口循環口は標準仕様には含まれません。

Ⓑオプション合計価格　¥ 66,000(税抜¥60,000)

20 窓取付枠(UMW-0808B)……+¥13,640(税抜+¥12,400)
21 引違い窓(800×800・ペアガラス仕様)(W)(網戸付)…+¥52,360(税抜+¥47,600)

注 隣り合う壁パネルの接合部は模様・柄にズレが生じます。

ドア位置

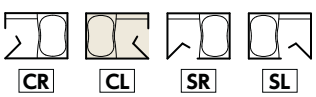

カラーサンプルは、ミシン目より切り離してご利用になれます。

P73-1

カラーサンプル

Color Sample

壁
浴槽
床
カウンター
エプロン

壁

壁は、美しく汚れがつきにくい **鏡面** 仕上げ ※JGは除く。

注 隣り合う壁パネルの接合部は模様・柄にズレが生じます。

WW ホワイトウッド 鏡面

LW ライトウッド 鏡面

DW ダークウッド 鏡面

FW ファインホワイト 鏡面

FB ファインベージュ 鏡面

FP ファインピンク 鏡面

NW ナチュラルホワイト 鏡面

RA リップルブルー 鏡面

RB リップルベージュ 鏡面

浴槽 (アクリル人工大理石) 高はっ水素材

DG ダークグレー

FB ファインベージュ

FP ファインピンク

FA ファインアクア

FW ファインホワイト

MK マサメブラック　鏡面

GT グレージュタイル　鏡面

HG ハーモニーグレー　鏡面

HB ハーモニーブラウン　鏡面

NR ナチュラルレッド　鏡面

JG ジャスミングレー

浴槽 (FRP)

PP ペールピンク

PG ペールグリーン

NW ナチュラルホワイト

エプロン

D ダークグレー

B ベージュ

W ホワイト

床（水切りフロアーAg）

BJKシリーズ

BG ビターグレー

BB ビターブラウン

SG ソフトグレー

SB ソフトブラウン

BJWシリーズ

BG ビターグレー

BB ビターブラウン

SG ソフトグレー

SB ソフトブラウン

※ BG ビターグレー、BB ビターブラウンは納期2週間

カウンター

Lカウンター（アクリル人工大理石）高はっ水素材

BJKシリーズ | Tプラン | Vプラン | Kプラン
BJWシリーズ | Tプラン | Kプラン

K ダークグレー

B ファインベージュ

M ファインピンク

G ファインアクア

S ファインホワイト

ベンチカウンター

BJKシリーズ | Rプラン

Sカウンター

BJKシリーズ | Mプラン
BJWシリーズ | Jプラン

シンプルカウンター

BJKシリーズ | Sプラン | Cプラン
BJWシリーズ | Cプラン

W ホワイト

カラーサンプルは印刷のため、実物の色や材質感とは異なる場合があります。

セレクトガイド

セレクトガイドでお気に入りのプランをたててください

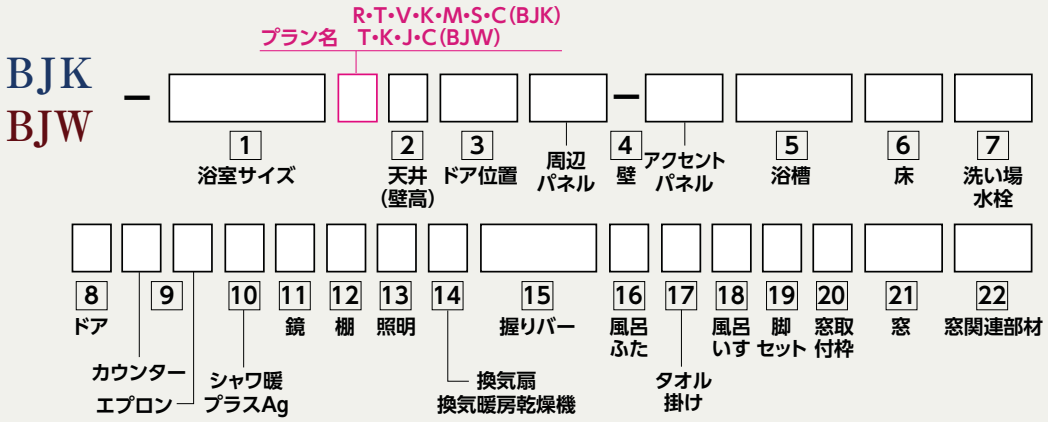

システムバスプランニングツールのご案内

WEB プランニング

弊社ホームページの、簡単シミュレーションで、システムバスの壁柄・床・浴槽の色替え、ドア・水栓・照明などのオプションを、画像を見ながらシミュレーションできます。
「プレゼンボード」と「参考見積書」を作成できます。

ビジネスユーザーの方は

Web Planning System を使えば、「プレゼンボード」「見積書」に加え、「邸別図面」を作成することができます。

※Web Planning Systemのご利用には、ユーザー登録（ID・パスワード）が必要です。

ファイル形式	見積書・プレゼンボード:PDF 邸別図面:PDFまたはDXF（CAD用）

※PDFの観覧・印刷には「Adobe Reader」が必要です。
図面をDXF（CAD用）で出力指示をした場合はLZH形式で圧縮していますので、解凍ソフトが必要です。

CONTENTS

BJK シリーズ | Rプラン | Tプラン | Vプラン | Kプラン | Mプラン | Sプラン | Cプラン P75-87

BJW シリーズ | Tプラン | Kプラン | Jプラン | Cプラン P88-99

1 浴室サイズ

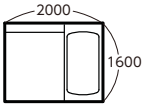

サイズ	品番	標準仕様希望小売価格 Rプラン	Tプラン	Vプラン	Kプラン	Sプラン	Cプラン
1620 (1.25坪)	1620	¥1,837,000 (税抜¥1,670,000)	¥1,952,500 (税抜¥1,775,000)	¥1,773,200 (税抜¥1,612,000)	¥1,705,000 (税抜¥1,550,000)	¥1,458,600 (税抜¥1,326,000)	¥1,305,700 (税抜¥1,187,000)

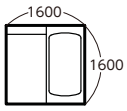

サイズ	品番	標準仕様希望小売価格 Rプラン	Tプラン	Vプラン	Kプラン	Mプラン	Sプラン	Cプラン
1616 (1坪)	1616	¥1,608,200 (税抜¥1,462,000)	¥1,695,100 (税抜¥1,541,000)	¥1,543,300 (税抜¥1,403,000)	¥1,475,100 (税抜¥1,341,000)	¥1,356,300 (税抜¥1,233,000)	¥1,229,800 (税抜¥1,118,000)	¥1,081,300 (税抜¥983,000)

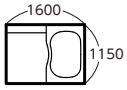

サイズ	品番	標準仕様希望小売価格 Tプラン	Vプラン	Kプラン	Mプラン	Sプラン	Cプラン
1216 (0.75坪)	1216	¥1,540,000 (税抜¥1,400,000)	¥1,403,600 (税抜¥1,276,000)	¥1,335,400 (税抜¥1,214,000)	¥1,215,500 (税抜¥1,105,000)	¥1,089,000 (税抜¥990,000)	¥958,100 (税抜¥871,000)

2 天井(壁高)

■断熱フラット天井

仕様	品番	価格
壁高:2150mm	T	標準
壁高:2000mm [納期2週間]	M	±¥0

壁と同じサンドイッチパネル構造で、強度及び施工性向上

※壁高2000mmは納期2週間

3 ドア位置

品番 CR

品番 CL

品番 SR

品番 SL

4 壁

※周辺パネル・アクセントパネルの色柄は P73-1 を参照してください。

Tプラン

品番 周辺パネル	品番 —	品番 アクセントパネル	価格 1620	1616	1216
WW LW DW MK ウッド調サンドイッチパネル	—	ーー なし / WW LW DW MK ウッド調サンドイッチパネル	標準		
		FW FB FP GT RA RB HG HB NW NR メタルサンドイッチパネル	−¥28,270 (税抜−¥25,700)	−¥20,130 (税抜−¥18,300)	−¥20,130 (税抜−¥18,300)
		JG メタルシートサンドイッチパネル	−¥35,310 (税抜−¥32,100)	−¥25,190 (税抜−¥22,900)	−¥25,190 (税抜−¥22,900)
FW FB FP GT RA RB HG HB NW NR メタルサンドイッチパネル	—	ーー なし	−¥86,680 (税抜−¥78,800)	−¥70,510 (税抜−¥64,100)	−¥60,390 (税抜−¥54,900)
		FW FB FP GT RA RB HG HB NW NR メタルサンドイッチパネル			
		WW LW DW MK ウッド調サンドイッチパネル	−¥58,410 (税抜−¥53,100)	−¥50,380 (税抜−¥45,800)	−¥40,370 (税抜−¥36,700)
		JG メタルシートサンドイッチパネル	−¥93,720 (税抜−¥85,200)	−¥75,570 (税抜−¥68,700)	−¥65,560 (税抜−¥59,600)
JG メタルシートサンドイッチパネル	—	ーー なし	−¥108,350 (税抜−¥98,500)	−¥88,110 (税抜−¥80,100)	−¥75,570 (税抜−¥68,700)
		WW LW DW MK ウッド調サンドイッチパネル	−¥73,040 (税抜−¥66,400)	−¥62,920 (税抜−¥57,200)	−¥50,380 (税抜−¥45,800)
		FW FB FP GT RA RB HG HB NW NR メタルサンドイッチパネル	−¥101,200 (税抜−¥92,000)	−¥83,160 (税抜−¥75,600)	−¥70,510 (税抜−¥64,100)

4 壁

※周辺パネル・アクセントパネルの色柄は P73-1 を参照してください。

Rプラン | Vプラン | Kプラン | Mプラン | Sプラン

※Rプランに1216、Mプランに1620はありません。

品番			価格		
周辺パネル	ー	アクセントパネル	1620	1616	1216
FW FB FP GT RA RB HG HB NW NR メタルサンドイッチパネル	ー	ーー なし FW FB FP GT RA RB HG HB NW NR メタルサンドイッチパネル	標準		
		WW LW DW MK ウッド調サンドイッチパネル	+¥28,270 (税抜+¥25,700)	+¥20,130 (税抜+¥18,300)	+¥20,020 (税抜+¥18,200)
		JG メタルシートサンドイッチパネル	−¥7,040 (税抜−¥6,400)	−¥5,060 (税抜−¥4,600)	−¥5,170 (税抜−¥4,700)
WW LW DW MK ウッド調サンドイッチパネル	ー	ーー なし WW LW DW MK ウッド調サンドイッチパネル	+¥86,680 (税抜+¥78,800)	+¥70,510 (税抜+¥64,100)	+¥60,390 (税抜+¥54,900)
		FW FB FP GT RA RB HG HB NW NR メタルサンドイッチパネル	+¥58,410 (税抜+¥53,100)	+¥50,380 (税抜+¥45,800)	+¥40,260 (税抜+¥36,600)
		JG メタルシートサンドイッチパネル	+¥51,370 (税抜+¥46,700)	+¥45,320 (税抜+¥41,200)	+¥35,200 (税抜+¥32,000)
JG メタルシートサンドイッチパネル	ー	ーー なし	−¥21,670 (税抜−¥19,700)	−¥17,600 (税抜−¥16,000)	−¥15,180 (税抜−¥13,800)
		WW LW DW MK ウッド調サンドイッチパネル	+¥13,640 (税抜+¥12,400)	+¥7,590 (税抜+¥6,900)	+¥10,010 (税抜+¥9,100)
		FW FB FP GT RA RB HG HB NW NR メタルサンドイッチパネル	−¥14,520 (税抜−¥13,200)	−¥12,540 (税抜−¥11,400)	−¥10,120 (税抜−¥9,200)

Cプラン

品番			価格		
周辺パネル	ー	アクセントパネル	1620	1616	1216
JG メタルシートサンドイッチパネル	ー	ーー なし	標準		
		WW LW DW MK ウッド調サンドイッチパネル	+¥35,310 (税抜+¥32,100)	+¥25,190 (税抜+¥22,900)	+¥25,190 (税抜+¥22,900)
		FW FB FP GT RA RB HG HB NW NR メタルサンドイッチパネル	+¥7,150 (税抜+¥6,500)	+¥5,060 (税抜+¥4,600)	+¥5,060 (税抜+¥4,600)
WW LW DW MK ウッド調サンドイッチパネル	ー	ーー なし WW LW DW MK ウッド調サンドイッチパネル	+¥108,350 (税抜+¥98,500)	+¥88,110 (税抜+¥80,100)	+¥75,570 (税抜+¥68,700)
		FW FB FP GT RA RB HG HB NW NR メタルサンドイッチパネル	+¥80,080 (税抜+¥72,800)	+¥67,980 (税抜+¥61,800)	+¥55,440 (税抜+¥50,400)
		JG メタルシートサンドイッチパネル	+¥73,040 (税抜+¥66,400)	+¥62,920 (税抜+¥57,200)	+¥50,380 (税抜+¥45,800)
FW FB FP GT RA RB HG HB NW NR メタルサンドイッチパネル	ー	ーー なし FW FB FP GT RA RB HG HB NW NR メタルサンドイッチパネル	+¥21,670 (税抜+¥19,700)	+¥17,600 (税抜+¥16,000)	+¥15,180 (税抜+¥13,800)
		WW LW DW MK ウッド調サンドイッチパネル	+¥49,940 (税抜+¥45,400)	+¥37,730 (税抜+¥34,300)	+¥35,200 (税抜+¥32,000)
		JG メタルシートサンドイッチパネル	+¥14,630 (税抜+¥13,300)	+¥12,540 (税抜+¥11,400)	+¥10,010 (税抜+¥9,100)

5 浴 槽

※浴槽目地(樹脂目地)は人工大理石浴槽のみ。
※1603人工大理石ベンチ付浴槽には、マイクロバブル用循環アダプター(MB2-1)は取り付けはできません。

※浴槽の色は P73-1 を参照してください。

※浴槽の寸法図はP135・136をご覧ください。

1620・1616用

	浴 槽	浴槽色	品番	価格 Tプラン/Vプラン/Kプラン	価格 Mプラン/Sプラン	価格 Cプラン
	1603人工大理石浴槽 ポップアップ式排水栓付／保温材付 高はっ水素材 ざぶーん浴槽	ダークグレー	FDG	標 準	+¥75,570 (税抜+¥68,700)	+¥100,760 (税抜+¥91,600)
		ファインベージュ	FFB			
		ファインピンク	FFP			
		ファインアクア	FFA			
		ファインホワイト	FFW			
	1603人工大理石 ベンチ付浴槽 ポップアップ式排水栓付／保温材付 高はっ水素材 節水浴槽	ダークグレー	HDG	±¥0	+¥75,570 (税抜+¥68,700)	+¥100,760 (税抜+¥91,600)
		ファインベージュ	HFB			
		ファインピンク	HFP			
		ファインアクア	HFA			
		ファインホワイト	HFW			
	1601FRP浴槽 (保温材なし) ポップアップ式排水栓付	ペールピンク	SPP ※1	−¥100,760 (税抜−¥91,600)	−¥25,190 (税抜−¥22,900)	標 準
		ペールグリーン	SPG ※1			
		ナチュラルホワイト	SNW			
	1601FRP浴槽 (保温材付) ポップアップ式排水栓付	ペールピンク	TPP ※1	−¥75,570 (税抜−¥68,700)	標 準	+¥25,190 (税抜+¥22,900)
		ペールグリーン	TPG ※1			
		ナチュラルホワイト	TNW			
	1601FRPベンチ付浴槽 (保温材なし) ポップアップ式排水栓付	ペールピンク	VPP	−¥88,110 (税抜−¥80,100)	−¥12,540 (税抜−¥11,400)	+¥12,540 (税抜+¥11,400)
		ペールグリーン	VPG			
		ナチュラルホワイト	VNW			
	1601FRPベンチ付浴槽 (保温材付) ポップアップ式排水栓付	ペールピンク	WPP	−¥62,920 (税抜−¥57,200)	+¥12,540 (税抜+¥11,400)	+¥37,730 (税抜+¥34,300)
		ペールグリーン	WPG			
		ナチュラルホワイト	WNW			
	1602FRPベンチ付浴槽 (保温材なし) ポップアップ式排水栓付	ナチュラルホワイト	XNW	−¥88,110 (税抜−¥80,100)	−¥12,540 (税抜−¥11,400)	+¥12,540 (税抜+¥11,400)
	1602FRPベンチ付浴槽 (保温材付) ポップアップ式排水栓付	ナチュラルホワイト	YNW	−¥62,920 (税抜−¥57,200)	+¥12,540 (税抜+¥11,400)	+¥37,730 (税抜+¥34,300)

※1.ペールピンク、ペールグリーン 在庫僅少品

DG ダークグレー

FB ファインベージュ

FP ファインピンク

FA ファインアクア

FW ファインホワイト

PP ペールピンク

PG ペールグリーン

NW ナチュラルホワイト

5 浴 槽

※浴槽の色は P73-1 を参照してください。

※浴槽の寸法図はP135・136をご覧ください。

1620・1616用

	浴 槽	浴槽色	品番	価格 Rプラン
	1604FRP浴槽 ポップアップ式排水栓付／保温材付	ペールピンク	RPP ※2	標 準
		ペールグリーン	RPG ※2	
		ナチュラルホワイト	RNW	

※2.ペールピンク、ペールグリーン 在庫僅少品

1216用

	浴 槽	浴槽色	品番	価格 Tプラン/Vプラン/Kプラン	価格 Mプラン/Sプラン	価格 Cプラン
	1153人工大理石浴槽 ポップアップ式排水栓付／保温材付 高はっ水素材	ダークグレー	FDG	標 準	+¥75,570 (税抜+¥68,700)	+¥100,760 (税抜+¥91,600)
		ファインベージュ	FFB			
		ファインピンク	FFP			
		ファインアクア	FFA			
		ファインホワイト	FFW			
	1150FRP浴槽 (保温材なし) ポップアップ式排水栓付	ペールピンク	APP ※3	−¥100,760 (税抜−¥91,600)	−¥25,190 (税抜−¥22,900)	標 準
		ペールグリーン	APG ※3			
		ナチュラルホワイト	ANW			
	1150FRP浴槽 (保温材付) ポップアップ式排水栓 ※保温材付は、[納期2週間]	ペールピンク	BPP ※3	−¥75,570 (税抜−¥68,700)	標 準	+¥25,190 (税抜+¥22,900)
		ペールグリーン	BPG ※3			
		ナチュラルホワイト	BNW			
	1150FRP浴槽 (保温材なし) チェーン付排水栓付	ペールピンク	EPP ※3	−¥119,680 (税抜−¥108,800)	−¥44,110 (税抜−¥40,100)	−¥18,920 (税抜−¥17,200)
		ペールグリーン	EPG ※3			
		ナチュラルホワイト	ENW			

※3.ペールピンク、ペールグリーン 在庫僅少品

6 床

※床の色は P73-1 を参照してください。

■水切りフロアーAg

※Rプランに1216、Mプランに1620はありません。

床 色	仕様	品番	価格 Tプラン 1620	価格 Tプラン 1616	価格 Tプラン 1216	価格 Rプラン/Vプラン/Kプラン/Mプラン/Sプラン/Cプラン 1620	価格 Rプラン/Vプラン/Kプラン/Mプラン/Sプラン/Cプラン 1616	価格 Rプラン/Vプラン/Kプラン/Mプラン/Sプラン/Cプラン 1216
ビターグレー	銀入り素材 保温材付	BG	標 準			+¥30,250 (税抜+¥27,500)	+¥25,190 (税抜+¥22,900)	+¥18,920 (税抜+¥17,200)
ビターブラウン	銀入り素材 保温材付	BB						
ソフトグレー	銀入り素材 保温材付	SG	−¥30,250 (税抜−¥27,500)	−¥25,190 (税抜−¥22,900)	−¥18,920 (税抜−¥17,200)	標 準		
ソフトブラウン	銀入り素材 保温材付	SB						

BG ビターグレー

BB ビターブラウン

SG ソフトグレー

SB ソフトブラウン

7 洗い場水栓

※水栓の特長はP29をご覧ください。

■カバー水栓

・ワンストップシャワーヘッド付

型番・仕様	品番
KF3032(R/L)SE2	H5

■シンプルレバー水栓

・ワンストップシャワーヘッド付
・水栓カウンター付

型番・仕様	品番
KF659SCF	E7

■シンプルレバー水栓

・3モードワイドシャワー・ワンストップシャワーヘッド付
・水栓カウンター付

型番・仕様	品番
KF659SSCF3	F9

■カバー水栓（メタル）

・3モードワイドシャワー・ワンストップシャワーヘッド付

型番・仕様	品番
KF812NS3CF(一般地域用)	G3
KF812WNS3CF(寒冷地用)	G4

■カバー水栓（ホワイト）

・ワンストップシャワーヘッド付

型番・仕様	品番
KF807NSCF(一般地域用)	G1
KF807WNSCF(寒冷地用)	G2

■壁付水栓（カバー付フラットメタル）

型番・仕様	品番
KF9013HT(一般地域用)	G6
KF9013WHT(寒冷地用)	G7

■壁付水栓（カバー付フラットメタル）

・ワンストップシャワーヘッド付

型番・仕様	品番
KF9013PHT(一般地域用)	G8
KF9013WPHT(寒冷地用)	G9

■壁付水栓（カバー付）

型番・仕様	品番
KF800TGCF(一般地域用)	H1
KF800WTGCF(寒冷地用)	H2

■壁付水栓（カバー付）

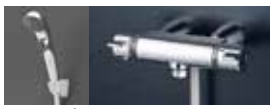

・ワンストップシャワーヘッド付

型番・仕様	品番
KF800TGSCF(一般地域用)	H3
KF800WTGSCF(寒冷地用)	H4

■壁付水栓

型番・仕様	品番
KF800R8CF(一般地域用)	A1
KF800WR8CF(寒冷地用)	A2

■壁付水栓

・ワンストップシャワーヘッド付

型番・仕様	品番
KF800SR8CF(一般地域用)	D7
KF800WSR8CF(寒冷地用)	D8

■壁付水栓 在庫僅少品

・3モードワイドシャワー・ワンストップシャワーヘッド付

型番・仕様	品番
KF800TNS2CF(一般地域用)	D9
KF800WTNS2CF(寒冷地用)	E1

■カウンター上取付水栓

※洗い場・浴槽兼用水栓。

型番・仕様	品番
BF-M645T(一般地域用)	C6
BF-M645TN(寒冷地用)	C7

水栓	品番	価格 Rプラン
カバー水栓 KF3032(R/L)SE2	H5	標準

水栓	品番	価格 Tプラン/Vプラン	Kプラン	Mプラン	Sプラン	Cプラン
シンプルレバー水栓 KF659SCF	E7	標準	+¥78,100 (税抜+¥71,000)	——	——	——
シンプルレバー水栓 KF659SSCF3	F9	+¥26,510 (税抜+¥24,100)	+¥104,610 (税抜+¥95,100)	——	——	——
カバー水栓(メタル) KF812NS3CF(一般地域用)	G3	−¥78,100 (税抜−¥71,000)	標準	——	——	——
カバー水栓(メタル) KF812WNS3CF(寒冷地用)	G4	−¥74,250 (税抜−¥67,500)	+¥3,850 (税抜+¥3,500)	——	——	——
カバー水栓(ホワイト) KF807NSCF(一般地域用)	G1	−¥119,680 (税抜−¥108,800)	−¥41,580 (税抜−¥37,800)	——	——	——
カバー水栓(ホワイト) KF807WNSCF(寒冷地用)	G2	−¥115,940 (税抜−¥105,400)	−¥37,840 (税抜−¥34,400)	——	——	——
壁付水栓(カバー付フラットメタル) KF9013HT(一般地域用)	G6	——	——	標準	+¥65,560 (税抜+¥59,600)	+¥88,110 (税抜+¥80,100)
壁付水栓(カバー付フラットメタル) KF9013WHT(寒冷地用)	G7	——	——	+¥4,400 (税抜+¥4,000)	+¥69,960 (税抜+¥63,600)	+¥92,510 (税抜+¥84,100)
壁付水栓(カバー付フラットメタル) KF9013PHT(一般地域用)	G8	——	——	+¥11,330 (税抜+¥10,300)	+¥76,890 (税抜+¥69,900)	+¥99,440 (税抜+¥90,400)
壁付水栓(カバー付フラットメタル) KF9013WPHT(寒冷地用)	G9	——	——	+¥15,730 (税抜+¥14,300)	+¥81,290 (税抜+¥73,900)	+¥103,840 (税抜+¥94,400)
壁付水栓(カバー付) KF800TGCF(一般地域用)	H1	——	——	−¥65,560 (税抜−¥59,600)	標準	+¥22,550 (税抜+¥20,500)
壁付水栓(カバー付) KF800WTGCF(寒冷地用)	H2	——	——	−¥61,050 (税抜−¥55,500)	+¥4,510 (税抜+¥4,100)	+¥27,060 (税抜+¥24,600)
壁付水栓(カバー付) KF800TGSCF(一般地域用)	H3	——	——	−¥54,120 (税抜−¥49,200)	+¥11,440 (税抜+¥10,400)	+¥33,990 (税抜+¥30,900)
壁付水栓(カバー付) KF800WTGSCF(寒冷地用)	H4	——	——	−¥49,830 (税抜−¥45,300)	+¥15,730 (税抜+¥14,300)	+¥38,280 (税抜+¥34,800)
壁付水栓 KF800R8CF(一般地域用)	A1	——	——	−¥88,110 (税抜−¥80,100)	−¥22,550 (税抜−¥20,500)	標準
壁付水栓 KF800WR8CF(寒冷地用)	A2	——	——	−¥84,700 (税抜−¥77,000)	−¥19,140 (税抜−¥17,400)	+¥3,410 (税抜+¥3,100)
壁付水栓 KF800SR8CF(一般地域用)	D7	——	——	−¥80,520 (税抜−¥73,200)	−¥14,960 (税抜−¥13,600)	+¥7,590 (税抜+¥6,900)
壁付水栓 KF800WSR8CF(寒冷地用)	D8	——	——	−¥77,110 (税抜−¥70,100)	−¥11,550 (税抜−¥10,500)	+¥11,000 (税抜+¥10,000)
壁付水栓 KF800TNS2CF(一般地域用) 在庫僅少品	D9	——	——	−¥17,490 (税抜−¥15,900)	+¥48,070 (税抜+¥43,700)	+¥70,620 (税抜+¥64,200)
壁付水栓 KF800WTNS2CF(寒冷地用) 在庫僅少品	E1	——	——	−¥13,970 (税抜−¥12,700)	+¥51,590 (税抜+¥46,900)	+¥74,140 (税抜+¥67,400)
カウンター上取付水栓 BF-M645T(一般地域用)	C6	——	——	−¥84,040 (税抜−¥76,400)	——	——
カウンター上取付水栓 BF-M645TN(寒冷地用)	C7	——	——	−¥80,300 (税抜−¥73,000)	——	——

8 ドア

■中折ドア

本体色:ホワイト
面　材:半透明

仕様	品番
幅800	H
幅700	7

■開きドア

本体色:ホワイト
面　材:半透明

仕様	品番
幅800	J
幅700	U

■開きドア（デラックスタイプ）

本体色:シルバー
面　材:半透明

仕様	品番
幅800	X

■片引き戸

本体色:ホワイト
面　材:半透明
※1216のCR／CLには取付不可。

品番
K

■片引き戸（デラックスタイプ）

本体色:シルバー
面　材:半透明
※1216のCR／CLには取付不可。

品番
Y

■3枚引き戸

本体色:ホワイト
面　材:半透明
※Rプラン、1620・1616のSR／SL、1216には取付不可。

品番
S

ドア	品番	価格
中折ドア 幅800	H	標準
中折ドア 幅700	7	±¥0
開きドア 幅800	J	+¥14,300 (税抜+¥13,000)
開きドア 幅700	U	+¥14,300 (税抜+¥13,000)
開きドア (デラックスタイプ)	X	+¥66,000 (税抜+¥60,000)
片引き戸	K	+¥71,500 (税抜+¥65,000)
片引き戸 (デラックスタイプ)	Y	+¥104,500 (税抜+¥95,000)
3枚引き戸	S	+¥88,000 (税抜+¥80,000)

9 カウンター・エプロン

※カウンター・エプロンの色は P73-1 を参照してください。

Rプラン

■ベンチカウンター
・バックレスト付

品番		価格
カウンター色	エプロン色 (カウンター下・浴槽)	
ベンチカウンター W	W	標準

※耐荷重150kgまで

Tプラン／Vプラン／Kプラン

■Lカウンター（人工大理石）

高はっ水素材

品番		価格
カウンター色	エプロン色 (カウンター下・浴槽)	
Lカウンター K・B・M・G・S	D・B・W	標準

Mプラン

■Sカウンター

品番		価格
カウンター色	エプロン色 (浴槽)	
Sカウンター W	D・B・W	標準

Sプラン／Cプラン

■シンプルカウンター

品番		価格
カウンター色	エプロン色 (浴槽)	
シンプルカウンター W	D・B・W	標準
カウンターなし N	D・B・W	−¥15,400 (税抜−¥14,000)

Lカウンター（人工大理石）

K ダークグレー　B ファインベージュ
M ファインピンク　G ファインアクア
S ファインホワイト

ベンチカウンター、Sカウンター、シンプルカウンター

W ホワイト

エプロン

D ダークグレー　B ベージュ　W ホワイト

10 シャワ暖プラスAg

※給湯温度が調節できない(高温に固定される)給湯器をお使いの場合は、別売の「シャワ暖プラスAg温調キット」(P87参照)の取り付けが必要です。

■シャワ暖プラスAgミスト

在庫僅少品

VS-SD-RSM

※1216の浴槽水栓取付時は取り付けできません。
※ミストユニットは握りバーとして使用できません。

■シャワ暖プラスAg

VS-SD-2

VS-SD-2S

※1216の浴槽水栓取付時は取り付けできません。

シャワ暖プラスAg	品番	価格 Rプラン	価格 Tプラン/Vプラン/Kプラン/Mプラン	価格 Sプラン/Cプラン
なし	N	標準	標準	標準
シャワ暖プラスAgミスト VS-SD-RSM 在庫僅少品	C	——	+¥164,560 (税抜+¥149,600)	——
シャワ暖プラスAg VS-SD-2	B	+¥85,580 (税抜+¥77,800)	+¥85,580 (税抜+¥77,800)	——
シャワ暖プラスAg VS-SD-2S	D	——	——	+¥102,300 (税抜+¥93,000)

詳細はP19〜22参照

11 鏡

※鏡のみの単品での販売はできません。

■ワイドミラー

仕様	品番
高親水コート 1620用 W1958×H400	L
高親水コート 1616・1216用 W1558×H400	H
1620用 W1958×H400	A
1616・1216用 W1558×H400	7

■スクエアミラー

仕様	品番
高親水コート W450×H730	G
W450×H730	9

■スリムロングミラー(デラックスタイプ)

仕様	品番
高親水コート W240×H1000	F
W240×H1000	D

■スリムロングミラー

仕様	品番
高親水コート W240×H1000	E
W240×H1000	8

■セミロングミラー

仕様	品番
高親水コート W285×H600	M
W285×H600	5

※Rプランに1216、Mプランに1620はありません。

鏡	品番	Rプラン 1620・1616	Tプラン 1620	Tプラン 1616・1216	Vプラン/Kプラン 1620	Vプラン/Kプラン 1616・1216	Mプラン/Sプラン 1620	Mプラン/Sプラン 1616・1216	Cプラン 1620	Cプラン 1616・1216
ワイドミラー W1958×H400 高親水コート	L	——	標準	——	+¥46,640 (税抜+¥42,400)	——	+¥59,180 (税抜+¥53,800)	——	+¥64,240 (税抜+¥58,400)	——
ワイドミラー W1558×H400 高親水コート	H	——	——	標準	——	+¥39,050 (税抜+¥35,500)	——	+¥51,590 (税抜+¥46,900)	——	+¥56,650 (税抜+¥51,500)
ワイドミラー W1958×H400	A	——	−¥22,660 (税抜−¥20,600)	——	+¥23,980 (税抜+¥21,800)	——	+¥36,520 (税抜+¥33,200)	——	+¥41,580 (税抜+¥37,800)	——
ワイドミラー W1558×H400	7	——	——	−¥20,130 (税抜−¥18,300)	——	+¥18,920 (税抜+¥17,200)	——	+¥31,460 (税抜+¥28,600)	——	+¥36,520 (税抜+¥33,200)
スクエアミラー W450×H730 高親水コート	G	——	−¥36,520 (税抜−¥33,200)	−¥28,930 (税抜−¥26,300)	+¥10,120 (税抜+¥9,200)		+¥22,660 (税抜+¥20,600)		+¥27,720 (税抜+¥25,200)	
スクエアミラー W450×H730	9	——	−¥49,060 (税抜−¥44,600)	−¥41,470 (税抜−¥37,700)	−¥2,420 (税抜−¥2,200)		+¥10,120 (税抜+¥9,200)		+¥15,180 (税抜+¥13,800)	
スリムロングミラー(デラックスタイプ) W240×H1000 高親水コート	F	+¥10,120 (税抜+¥9,200)	−¥36,520 (税抜−¥33,200)	−¥28,930 (税抜−¥26,300)	+¥10,120 (税抜+¥9,200)		+¥22,660 (税抜+¥20,600)		+¥27,720 (税抜+¥25,200)	
スリムロングミラー(デラックスタイプ) W240×H1000	D	−¥2,420 (税抜−¥2,200)	−¥49,060 (税抜−¥44,600)	−¥41,470 (税抜−¥37,700)	−¥2,420 (税抜−¥2,200)		+¥10,120 (税抜+¥9,200)		+¥15,180 (税抜+¥13,800)	
スリムロングミラー W240×H1000 高親水コート	E	標準	−¥46,640 (税抜−¥42,400)	−¥39,050 (税抜−¥35,500)	標準		+¥12,540 (税抜+¥11,400)		+¥17,600 (税抜+¥16,000)	
スリムロングミラー W240×H1000	8	−¥12,540 (税抜−¥11,400)	−¥59,180 (税抜−¥53,800)	−¥51,590 (税抜−¥46,900)	−¥12,540 (税抜−¥11,400)		標準		+¥5,060 (税抜+¥4,600)	
セミロングミラー W285×H600 高親水コート	M	−¥10,010 (税抜−¥9,100)	−¥56,650 (税抜−¥51,500)	−¥49,060 (税抜−¥44,600)	−¥10,010 (税抜−¥9,100)		+¥2,530 (税抜+¥2,300)		+¥7,590 (税抜+¥6,900)	
セミロングミラー W285×H600	5	−¥17,600 (税抜−¥16,000)	−¥64,240 (税抜−¥58,400)	−¥56,650 (税抜−¥51,500)	−¥17,600 (税抜−¥16,000)		−¥5,060 (税抜−¥4,600)		標準	
なし	N	−¥21,340 (税抜−¥19,400)	−¥67,980 (税抜−¥61,800)	−¥60,390 (税抜−¥54,900)	−¥21,340 (税抜−¥19,400)		−¥8,800 (税抜−¥8,000)		−¥3,740 (税抜−¥3,400)	

12 棚

※機種やオプションにより、取付不可及び取付位置が限定される場合があります。

■化粧棚(ワイヤーラック)

WR-230

仕様	品番
幅230 2段	L

■化粧棚

R729S-CC-2

仕様	品番
幅195 2段	H

■化粧棚

YKD-230H

仕様	品番
幅230 2段	J

■コーナー化粧棚

R2106-2

仕様	品番
200×200 2段	D
200×200 4段	B
標準仕様 +追加2段	F

棚	品番	価格		
		Tプラン/Vプラン	Rプラン/Kプラン/Mプラン	Sプラン/Cプラン
化粧棚(ワイヤーラック) WR-230　2段	L	+¥30,470 (税抜+¥27,700)	+¥20,130 (税抜+¥18,300)	+¥23,760 (税抜+¥21,600)
化粧棚 R729-CC-2　2段	H	+¥10,340 (税抜+¥9,400)	標準	+¥3,630 (税抜+¥3,300)
化粧棚 YKD-230H　2段	J	+¥6,710 (税抜+¥6,100)	−¥3,630 (税抜−¥3,300)	標準
コーナー化粧棚 R2106-2　2段	D	+¥15,180 (税抜+¥13,800)	+¥4,840 (税抜+¥4,400)	+¥8,470 (税抜+¥7,700)
コーナー化粧棚 R2106-2　4段	B	+¥30,360 (税抜+¥27,600)	+¥20,020 (税抜+¥18,200)	+¥23,650 (税抜+¥21,500)
コーナー化粧棚 R2106-2 ※標準仕様+追加2段	F	——	+¥15,180 (税抜+¥13,800)	+¥15,180 (税抜+¥13,800)
なし	N	標準	−¥10,340 (税抜−¥9,400)	−¥6,710 (税抜−¥6,100)

※1216・1616でスクエアミラー選択時、コーナー化粧棚(R2106-2)は取り付けできません。
※1216・1616のCR／CLで片引き戸・スクエアミラーの同時選択時、化粧棚(ワイヤーラック)は取り付けできません。

13 照　明

※照明の色はすべて電球色になります。

■ダウンライト(LED)

DL-553LP-CH

数	品番
3灯	G
2灯	H

■防湿型薄型照明(丸形)(LED)

GVL2670

数	品番
2灯	E
1灯	F

■防湿型丸形照明(LED)

LDA-B6-5A-CH

数	品番
2灯	C
1灯	D

照　明	品番	価格		
		Tプラン	Rプラン/Vプラン/Kプラン/Mプラン	Sプラン/Cプラン
ダウンライト(LED) DL-553LP-CH　※3灯	G	標準	+¥22,000 (税抜+¥20,000)	+¥52,250 (税抜+¥47,500)
ダウンライト(LED) DL-553LP-CH　※2灯	H	−¥22,000 (税抜−¥20,000)	標準	+¥30,250 (税抜+¥27,500)
防湿型薄型照明(丸形)(LED) GVL2670　※2灯	E	−¥15,730 (税抜−¥14,300)	+¥6,270 (税抜+¥5,700)	+¥36,520 (税抜+¥33,200)
防湿型薄型照明(丸形)(LED) GVL2670　※1灯	F	−¥40,920 (税抜−¥37,200)	−¥18,920 (税抜−¥17,200)	+¥11,330 (税抜+¥10,300)
防湿型丸形照明(LED) LDA-B6-5A-CH　※2灯	C	−¥38,280 (税抜−¥34,800)	−¥16,280 (税抜−¥14,800)	+¥13,970 (税抜+¥12,700)
防湿型丸形照明(LED) LDA-B6-5A-CH　※1灯	D	−¥52,250 (税抜−¥47,500)	−¥30,250 (税抜−¥27,500)	標準

14 換気扇・換気暖房乾燥機

■天井用換気扇

型番・仕様	品番
VD-10ZUC-CHF	H

■壁付換気扇

型番・仕様	品番
KKS-150	K

■換気暖房乾燥機(電気式)
(天井埋込式) 100V仕様

24時間換気システム
• リモコン・ランドリーパイプ(1本セット)付

型番・仕様	品番
V-141BZ-CF (100V仕様)	J

■換気暖房乾燥機(電気式)
(天井埋込式) 200V仕様

24時間換気システム
• リモコン・ランドリーパイプ(1本セット)付

型番・仕様	品番
V-241BZ-CF (200V仕様)	B

■換気暖房乾燥機(温水式)
(天井埋込式)

• リモコン付

型番・仕様	品番
YDK-334T	L

※別途熱源が必要です。
※ランドリーパイプは別売です。

※設置には現場手配部品が必要です。
詳しくは工事説明書をご確認ください。

■換気暖房乾燥機(温水式)
(壁掛式)

• ワイヤレスリモコン付
• 屋外用換気ファン付
• 排気ダクト付

型番・仕様	品番
YDK-414K	D

※別途熱源が必要です。
※ランドリーパイプは別売です。

換気扇・換気暖房乾燥機	品番	価 格
天井用換気扇 VD-10ZUC-CHF	H	標 準
壁付換気扇 KKS-150	K	+¥31,900 (税抜+¥29,000)
換気暖房乾燥機(電気式) V-141BZ-CF 100V仕様	J	+¥90,200 (税抜+¥82,000)
換気暖房乾燥機(電気式) V-241BZ-CF 200V仕様	B	+¥172,700 (税抜+¥157,000)
換気暖房乾燥機(温水式) YDK-334T	L	+¥151,800 (税抜+¥138,000)
換気暖房乾燥機(温水式) YDK-414K	D	+¥105,600 (税抜+¥96,000)
なし	N	−¥14,300 (税抜−¥13,000)

15 握りバー

■スライドバー
※握りバーとしても使用できます。

仕様	品番
L1100	S

■ソフト握りバー（スライドシャワーフック付）

(L800)

(L1200)

仕様	品番
L800	F
L1200	G

■ソフト握りバー

仕様	品番
L600	B

■メタル握りバー

仕様	品番
L600	K

■サポートバー（ソフト握りバー）

仕様	品番
L1400	R

追加する場合

■ソフト握りバー

仕様	品番
L400	A
L600	B
L800	C

■メタル握りバー

仕様	品番
L400	J
L600	K
L800	L

■L型ソフト握りバー

仕様	品番
600×400	D
700×600	E

■L型メタル握りバー

仕様	品番
600×400	M
700×600	P

■サポートバー（ソフト握りバー）

仕様	品番
L1400	R

※ワイドミラー選択時は、スライドバー（L1100）を選択してください。

握りバー	品番	価格 Rプラン/Tプラン Vプラン/Kプラン Mプラン/Sプラン	価格 Cプラン
スライドバー L1100	S	標準	+¥40,370 (税抜+¥36,700)
ソフト握りバー（スライドシャワーフック付） L800 ※ワイドミラー選択時は取り付けできません。	F	−¥10,010 (税抜−¥9,100)	+¥30,360 (税抜+¥27,600)
ソフト握りバー（スライドシャワーフック付） L1200 ※ワイドミラー選択時は取り付けできません。	G	−¥5,060 (税抜−¥4,600)	+¥35,310 (税抜+¥32,100)
スライドバーなし	N	−¥40,370 (税抜−¥36,700)	標準

握りバー	品番	価格 Rプラン/Tプラン Vプラン/Kプラン Mプラン	価格 Sプラン/Cプラン
ソフト握りバー L600	B	標準	+¥18,920 (税抜+¥17,200)
メタル握りバー L600	K	+¥6,270 (税抜+¥5,700)	+¥25,190 (税抜+¥22,900)
サポートバー（ソフト握りバー） L1400	R	+¥21,450 (税抜+¥19,500)	+¥40,370 (税抜+¥36,700)
なし	N	−¥18,920 (税抜−¥17,200)	標準

追加する場合

握りバー	品番	価格 Rプラン/Tプラン/Vプラン Kプラン/Mプラン/Sプラン Cプラン
ソフト握りバー L400	A	+¥15,180 (税抜+¥13,800)
ソフト握りバー L600	B	+¥18,920 (税抜+¥17,200)
ソフト握りバー L800	C	+¥22,660 (税抜+¥20,600)
メタル握りバー L400	J	+¥21,450 (税抜+¥19,500)
メタル握りバー L600	K	+¥25,190 (税抜+¥22,900)
メタル握りバー L800	L	+¥28,930 (税抜+¥26,300)
L型ソフト握りバー 600×400	D	+¥32,780 (税抜+¥29,800)
L型ソフト握りバー 700×600	E	+¥35,200 (税抜+¥32,000)
L型メタル握りバー 600×400	M	+¥40,370 (税抜+¥36,700)
L型メタル握りバー 700×600	P	+¥44,110 (税抜+¥40,100)
サポートバー（ソフト握りバー） L1400	R	+¥40,370 (税抜+¥36,700)

16 風呂ふた

1620・1616

■2枚組ふた(保温)

1604FRP浴槽用

型番	品番
FKH-1644	R

■巻きふた(フック付)

1603人工大理石ベンチ付浴槽用
1603人工大理石浴槽用
1601FRP浴槽用

型番	品番
MF-1641(フック付)	7

■巻きふた

1601FRP浴槽用
1603人工大理石浴槽用
1603人工大理石ベンチ付浴槽用

型番	品番
MF-1641	K

■2枚組ふた(保温)

1603人工大理石ベンチ付浴槽用
1603人工大理石浴槽用

型番	品番
FKH-1602F	3

■巻きふた(フック付)

1601FRPベンチ付浴槽用

型番	品番
MF-1642(フック付)	9

■巻きふた

1602FRPベンチ付浴槽用

型番	品番
MF-1643	Q

■2枚組ふた(保温)

1601FRP浴槽用

型番	品番
FKH-1641	G

■巻きふた(フック付)

1602FRPベンチ付浴槽用

型番	品番
MF-1643(フック付)	8

■巻きふた

1601FRPベンチ付浴槽用

型番	品番
MF-1642	V

■2枚組ふた(保温)

1601FRPベンチ付浴槽用

型番	品番
FKH-1642	W

※1616のSR/SLで開きドアの場合、浴槽背もたれ側への風呂ふたフック取付不可。

■2枚組ふた(保温)

1602FRPベンチ付浴槽用

型番	品番
FKH-1643	Z

1216

■2枚組ふた(保温)

1153人工大理石浴槽用
1150FRP浴槽用

型番	品番
FKH-1151A	E

■巻きふた(取手・フック付)

1153人工大理石浴槽用
1150FRP浴槽用

型番	品番
MFT-116	A

●風呂ふた適合表

浴槽	適合風呂ふた	浴槽	適合風呂ふた
1604FRP浴槽	2枚組ふた(保温) [FKH-1644]	1602FRPベンチ付浴槽	2枚組ふた(保温) [FKH-1643] 巻きふた(フック付) [MF-1643(フック付)] 巻きふた [MF-1643]
1603人工大理石ベンチ付浴槽 1603人工大理石浴槽	2枚組ふた(保温) [FKH-1602F] 巻きふた(フック付) [MF-1641(フック付)] 巻きふた [MF-1641]	1601FRP浴槽	2枚組ふた(保温) [FKH-1641] 巻きふた(フック付) [MF-1641(フック付)] 巻きふた [MF-1641]
1601FRPベンチ付浴槽	2枚組ふた(保温) [FKH-1642] 巻きふた(フック付) [MF-1642(フック付)] 巻きふた [MF-1642]	1153人工大理石浴槽 1150FRP浴槽	2枚組ふた(保温) [FKH-1151A] 巻きふた(取手・フック付) [MFT-116]

※Rプランに1216、Mプランに1620はありません。

風呂ふた	品番	価格 Rプラン 1620・1616	Tプラン/Vプラン/Kプラン 1620・1616	Tプラン/Vプラン/Kプラン 1216	Mプラン/Sプラン 1620・1616	Mプラン/Sプラン 1216	Cプラン 1620・1616	Cプラン 1216
2枚組ふた(保温) FKH-1644	R	標準	——	——	——	——	——	——
2枚組ふた(保温) FKH-1602F	3	——	標準	——	±¥0	——	+¥32,780 (税抜+¥29,800)	——
2枚組ふた(保温) FKH-1641	G	——	±¥0	——	標準	——	+¥32,780 (税抜+¥29,800)	——
2枚組ふた(保温) FKH-1642	W	——	±¥0	——	±¥0	——	+¥32,780 (税抜+¥29,800)	——
2枚組ふた(保温) FKH-1643	Z	——	±¥0	——	±¥0	——	+¥32,780 (税抜+¥29,800)	——
巻きふた(フック付) MF-1641(フック付)	7	——	−¥26,510 (税抜−¥24,100)	——	−¥26,510 (税抜−¥24,100)	——	+¥6,270 (税抜+¥5,700)	——
巻きふた(フック付) MF-1642(フック付)	9	——	−¥26,510 (税抜−¥24,100)	——	−¥26,510 (税抜−¥24,100)	——	+¥6,270 (税抜+¥5,700)	——
巻きふた(フック付) MF-1643(フック付)	8	——	−¥26,510 (税抜−¥24,100)	——	−¥26,510 (税抜−¥24,100)	——	+¥6,270 (税抜+¥5,700)	——
巻きふた MF-1641	K	——	−¥32,780 (税抜−¥29,800)	——	−¥32,780 (税抜−¥29,800)	——	標準	——
巻きふた MF-1642	V	——	−¥32,780 (税抜−¥29,800)	——	−¥32,780 (税抜−¥29,800)	——	±¥0	——
巻きふた MF-1643	Q	——	−¥32,780 (税抜−¥29,800)	——	−¥32,780 (税抜−¥29,800)	——	±¥0	——
2枚組ふた(保温) FKH-1151A	E	——	——	標準	——	標準	——	+¥17,600 (税抜+¥16,000)
巻きふた(取手・フック付) MFT-116	A	——	——	−¥17,600 (税抜−¥16,000)	——	−¥17,600 (税抜−¥16,000)	——	標準
なし	N	−¥44,110 (税抜−¥40,100)	−¥44,110 (税抜−¥40,100)	−¥31,460 (税抜−¥28,600)	−¥44,110 (税抜−¥40,100)	−¥31,460 (税抜−¥28,600)	−¥11,330 (税抜−¥10,300)	−¥13,860 (税抜−¥12,600)

17 タオル掛け

■タオル掛け

YTK-400K

品番
D

■タオル掛け

YTK-400

品番
C

■タオル掛け (デラックスタイプ)

YTK-40M

品番
B

タオル掛け	品番	価格 Rプラン/Tプラン/Vプラン/Kプラン/Mプラン/Sプラン
タオル掛け YTK-400K	D	標準
タオル掛け YTK-400	C	−¥5,060 (税抜−¥4,600)
タオル掛け (デラックスタイプ) YTK-40M	B	+¥1,980 (税抜+¥1,800)
なし	N	−¥6,270 (税抜−¥5,700)

タオル掛け	品番	価格 Cプラン
タオル掛け YTK-400K	D	+¥5,060 (税抜+¥4,600)
タオル掛け YTK-400	C	標準
タオル掛け (デラックスタイプ) YTK-40M	B	+¥6,930 (税抜+¥6,300)
なし	N	−¥1,320 (税抜−¥1,200)

18 風呂いす

■風呂いす

CFI-240

仕様	品番
1ヶ	A

風呂いす	品番	価格
風呂いす CFI-240	A	+¥5,610 (税抜+¥5,100)
なし	N	標準

19 脚セット

脚セット	品番	価格
脚セット(標準仕様) 1620用	K	標準
脚セット(標準仕様) 1616用	L	
脚セット(標準仕様) 1216用	M	
脚セット(低脚仕様) 1620用	P	±¥0
脚セット(低脚仕様) 1616用	R	
脚セット(低脚仕様) 1216用	S	
脚セット(高脚仕様) 1620用	T	±¥0
脚セット(高脚仕様) 1616用	U	
脚セット(高脚仕様) 1216用	V	

20 窓取付枠

■窓取付枠

型番・仕様	品番	価格
なし	N	標準
UMW-1310B 躯体木枠対応寸法: W1320×H1020(枠奥行200)	A	+¥17,380 (税抜+¥15,800)
UMW-1310BW 躯体木枠対応寸法: W1320×H1020(枠奥行350)	B	+¥33,000 (税抜+¥30,000)
UMW-1717B 躯体木枠対応寸法: W1720×H1720(枠奥行200)	C	+¥29,700 (税抜+¥27,000)
UMW-1717BW 躯体木枠対応寸法: W1720×H1720(枠奥行350)	D	+¥46,200 (税抜+¥42,000)

型番・仕様	品番	価格
UMW-0408B	E	+¥10,560 (税抜+¥9,600)
UMW-0408BW	F	+¥11,660 (税抜+¥10,600)
UMW-0606B	G	+¥12,100 (税抜+¥11,000)
UMW-0606BW	H	+¥13,200 (税抜+¥12,000)
UMW-0808B	J	+¥13,640 (税抜+¥12,400)
UMW-0808BW	K	+¥14,740 (税抜+¥13,400)
UMW-0910B	L	+¥15,950 (税抜+¥14,500)
UMW-0910BW	M	+¥17,050 (税抜+¥15,500)
UMW-1208B	P	+¥16,830 (税抜+¥15,300)
UMW-1208BW	R	+¥17,930 (税抜+¥16,300)
UMW-1213B	S	+¥19,580 (税抜+¥17,800)
UMW-1213BW	T	+¥20,680 (税抜+¥18,800)
UMW-1608B	W	+¥27,720 (税抜+¥25,200)
UMW-1608BW	X	+¥28,820 (税抜+¥26,200)

在庫僅少品

21 窓

■引違い窓(網戸付)

■全幅引違い窓(ブラインド・網戸付)

■出窓(網戸・カウンター付)

■台形引違い出窓
(ブラインド・網戸・窓取付枠・カウンター付)

YKK AP(株)

窓	窓サイズ・仕様	色	品番	価格
なし	—	—	N–	標準
引違い窓(網戸付)	1200×800 ペアガラス仕様	W(ホワイト)	B2	+¥63,690 (税抜+¥57,900)
		B(ブロンズ)	B3	+¥63,690 (税抜+¥57,900)
		K(ブラック)	B4	+¥70,510 (税抜+¥64,100)
	1200×800 ペアガラス仕様・面格子付	W(ホワイト)	A5	+¥95,590 (税抜+¥86,900)
		B(ブロンズ)	A6	+¥95,590 (税抜+¥86,900)
		K(ブラック)	A7	+¥106,810 (税抜+¥97,100)
	800×800 ペアガラス仕様	W(ホワイト)	E2	+¥52,360 (税抜+¥47,600)
		B(ブロンズ)	E3	+¥52,360 (税抜+¥47,600)
		K(ブラック)	E4	+¥58,080 (税抜+¥52,800)
	800×800 ペアガラス仕様・面格子付	W(ホワイト)	D5	+¥84,260 (税抜+¥76,600)
		B(ブロンズ)	D6	+¥84,260 (税抜+¥76,600)
		K(ブラック)	D7	+¥94,380 (税抜+¥85,800)
	600×600 ペアガラス仕様	W(ホワイト)	R2	+¥43,120 (税抜+¥39,200)
		B(ブロンズ)	R3	+¥43,120 (税抜+¥39,200)
		K(ブラック)	R4	+¥48,840 (税抜+¥44,400)
	600×600 ペアガラス仕様・面格子付	W(ホワイト)	P5	+¥72,820 (税抜+¥66,200)
		B(ブロンズ)	P6	+¥72,820 (税抜+¥66,200)
		K(ブラック)	P7	+¥80,740 (税抜+¥73,400)
全幅引違い窓(ブラインド・網戸付)	1600×800 ペアガラス仕様	W(ホワイト)	V2	+¥124,300 (税抜+¥113,000)
		B(ブロンズ)	V3	+¥124,300 (税抜+¥113,000)
		K(ブラック)	V4	+¥129,800 (税抜+¥118,000)
	1600×800 ペアガラス仕様・面格子付	W(ホワイト)	A1	+¥167,200 (税抜+¥152,000)
		B(ブロンズ)	A2	+¥167,200 (税抜+¥152,000)
		K(ブラック)	A3	+¥176,000 (税抜+¥160,000)

三協立山(株)

窓	窓サイズ・仕様	色	品番	価格
全幅引違い窓(ブラインド・網戸付)	1600×800	W(ホワイト)	UW	+¥79,200 (税抜+¥72,000)
		B(ブロンズ)	UB	+¥79,200 (税抜+¥72,000)
		K(ブラック)	UK	+¥84,700 (税抜+¥77,000)
	1600×800 ペアガラス仕様	W(ホワイト)	VW	+¥119,900 (税抜+¥109,000)
		K(ブラック)	VK	+¥125,400 (税抜+¥114,000)
	1600×800 面格子付	W(ホワイト)	WW	+¥112,200 (税抜+¥102,000)
		B(ブロンズ)	WB	+¥112,200 (税抜+¥102,000)
		K(ブラック)	WK	+¥121,000 (税抜+¥110,000)
	1600×800 ペアガラス仕様・面格子付	W(ホワイト)	U2	+¥152,900 (税抜+¥139,000)
		K(ブラック)	U4	+¥161,700 (税抜+¥147,000)
出窓(網戸・カウンター付)	1200×1250	W(ホワイト)	XW	+¥176,440 (税抜+¥160,400)
		B(ブロンズ)	XB	+¥176,440 (税抜+¥160,400)
		K(ブラック)	XK	+¥203,940 (税抜+¥185,400)
	900×1000	W(ホワイト)	YW	+¥141,350 (税抜+¥128,500)
		K(ブラック)	YK	+¥168,850 (税抜+¥153,500)
台形引違い出窓(ブラインド・網戸・カウンター付・窓取付枠)	1600×1200	W(ホワイト)	KW	+¥284,020 (税抜+¥258,200)
		K(ブラック)	KK	+¥311,520 (税抜+¥283,200)

在庫僅少品

22 窓関連部材

■ブラインド(引違い窓用)

■ブラインド(出窓用)

■面格子(引違い窓用)

■面格子(出窓用)

窓関連部品		色	品番	価格
なし		—	N–	標準
ブラインド	引違い窓(1200×800)用	—	A1	+¥22,000 (税抜+¥20,000)
	引違い窓(800×800)用	—	A2	+¥22,000 (税抜+¥20,000)
	出窓(1200×1250)用	—	B1	+¥25,300 (税抜+¥23,000)
	出窓(900×1000)用	—	B2	+¥25,300 (税抜+¥23,000)

三協立山(株)

窓関連部品		色	品番	価格
なし		—	N–	標準
面格子	出窓(1200×1250)用	W(ホワイト)	EW	+¥27,500 (税抜+¥25,000)
		B(ブロンズ)	EB	
		K(ブラック)	EK	+¥33,000 (税抜+¥30,000)
	出窓(900×1000)用	W(ホワイト)	FW	+¥24,200 (税抜+¥22,000)
		B(ブロンズ)	FB	
		K(ブラック)	FK	+¥29,040 (税抜+¥26,400)
	台形引違い出窓(1600×1200)用	W(ホワイト)	GW	+¥30,800 (税抜+¥28,000)
		B(ブロンズ)	GB	
		K(ブラック)	GK	+¥35,200 (税抜+¥32,000)

YKK AP(株)

窓関連部品		色	品番	価格
面格子	引違い窓(1200×800)用	W(ホワイト)	C2	+¥23,100 (税抜+¥21,000)
		B(ブロンズ)	C3	
		K(ブラック)	C4	+¥27,500 (税抜+¥25,000)
	引違い窓(800×800)用	W(ホワイト)	D2	+¥23,100 (税抜+¥21,000)
		B(ブロンズ)	D3	
		K(ブラック)	D4	+¥27,500 (税抜+¥25,000)

セレクトガイド

その他

■シャワ暖プラスAg温調キット

VS-SD-OK1
シャワ暖プラスAgミスト・シャワ暖プラスAg用
※給湯温度が調節できない(高温に固定される)給湯器をお使いの場合に使用します。

品番	価格
L1	+¥40,920 (税抜+¥37,200)

■マグネット化粧棚

MGT-230
※取り付けはネジではなく強力マグネットなので、壁のどこにでも取り付けができます。
※シャンプーボトル2本収納可能。収納部寸法:幅205×奥行85
※耐荷重約5kgで、ボトルを収納したままでプッシュしても落ちません。
※収納内部には水が落ちるスリット(隙間)があり、本体はもちろんカバーも外せるのでお掃除ラクラク。

品番	価格
U7	+¥7,260 (税抜+¥6,600)

■アジャストボルトスペーサー

※スペーサー8枚入り。

品番	価格
B3	+¥3,960 (税抜+¥3,600)

■吊架台セット

型番・仕様	品番	価格
1620用 TKS-1620C	C1	+¥72,600 (税抜+¥66,000)
1616・1216用 TKS-1616C	C6	+¥52,800 (税抜+¥48,000)

※脚セットは「低脚仕様」を選択してください。

■浴槽水栓(1620・1616用)

型番	品番	価格
KM83CUCF	D1	+¥56,870 (税抜+¥51,700)

※浴槽水栓取付配管セット(VS-YH-16F)「品番:D5」が必要となります。

■浴槽水栓(1620・1616用)

型番	品番	価格
KM83GCUCF	D2	+¥58,740 (税抜+¥53,400)

※浴槽水栓取付配管セット(VS-YH-16F)「品番:D5」が必要となります。

■浴槽水栓(1620・1616用)

在庫僅少品

型番	品番	価格
KM83GCUCF2	D3	+¥58,740 (税抜+¥53,400)

※浴槽水栓取付配管セット(VS-YH-16F)「品番:D5」が必要となります。

■浴槽水栓(1216用)

型番	品番	価格
KM17NCF	D4	+¥27,060 (税抜+¥24,600)

※浴槽水栓取付配管セット(VS-YH-16F)「品番:D5」が必要となります。

■浴槽取手

グレー　ブラウン　ホワイト
1603人工大理石ベンチ付浴槽用
1603人工大理石浴槽用

仕様	色	品番	価格
1ヶ(片側)	グレー	G1	+¥9,900 (税抜+¥9,000)
	ブラウン	G2	
	ホワイト	G3	
2ヶ(両側)	グレー	G4	+¥19,800 (税抜+¥18,000)
	ブラウン	G5	
	ホワイト	G6	

■16型 浴室テレビ

CDT-1600
※テレビ画面はハメ込み合成です。
・地上デジタル、BS、110度CSの3波受信可能
・外部スピーカーシステム接続用端子あり
・16型液晶カラーテレビ
・リモコン付

付属リモコン

※鏡がワイドミラーの場合、正面の壁に取り付けできません。

品番	価格
U8	+¥278,300 (税抜+¥253,000)

■ふろ水利用システム 在庫僅少品

※Rプランには取付不可。
※寒冷地対応ではありませんので、凍結のおそれがある地域では使用できません。

部材	品番	価格
本体(取水口、浴室内配管セット、給水ホースセット)	H4	+¥33,000 (税抜+¥30,000)
浴室外配管セット	H5	+¥26,400 (税抜+¥24,000)

■浴槽水栓取付配管セット

VS-YH-16F

品番	価格
D5	+¥5,940 (税抜+¥5,400)

■循環アダプターU

銅配管用
VS-JA-U

品番	価格
E1	+¥7,700 (税抜+¥7,000)

■循環アダプターC

壁貫通配管用
VS-JA-C

品番	価格
E2	+¥11,000 (税抜+¥10,000)

■配管アダプターU

ペアチューブ配管用
VS-HA-U

品番	価格
E3	+¥6,600 (税抜+¥6,000)

■循環口配管セット

VS-SYJ-2
・スマートホース(2m)

品番	価格
H6	+¥17,930 (税抜+¥16,300)

■配管カバーセット

追いだき配管用
VS-HK-1

品番	価格
E4	+¥3,300 (税抜+¥3,000)

■風呂ふたフック

組ふた用
FF63

品番	価格
K2	+¥14,520 (税抜+¥13,200)

■風呂ふたフック

組ふた用
FFS-3001C

品番	価格
U9	+¥14,520 (税抜+¥13,200)

■風呂ふたフック

組ふた用
FFS-1001C

品番	価格
W1	+¥4,950 (税抜+¥4,500)

■風呂ふたフック

組ふた用
TS122SP V1

品番	価格
F3	+¥4,950 (税抜+¥4,500)

■ランドリーパイプセット(YDK専用)

LP-2

品番	価格
F4	+¥12,760 (税抜+¥11,600)

■排水用フレキジョイント

HJ-250
※事前に排水管を立上げる場合は必要となります。

品番	価格
E5	+¥5,280 (税抜+¥4,800)

■フリーサイズ窓額縁キット

色:ホワイト

型番・仕様	品番	価格
R-1715P-16/W 対応寸法:1672×1500×190mm	H1	+¥47,520 (税抜+¥43,200)
R-1715P-12/W 対応寸法:1672×1500×390mm	F8	+¥79,200 (税抜+¥72,000)

■既設窓アタッチメント

RW-1715P-1/W　色:ホワイト

品番	価格
F9	+¥30,360 (税抜+¥27,600)

※奥行き寸法は、フリーサイズ窓額縁キットの奥行き寸法プラス43mmまで対応可能です。
※フリーサイズ窓額縁キットと組み合わせてご使用ください。

1 浴室サイズ

※1721（1.25坪）は納期2週間

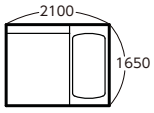

サイズ	品番	標準仕様希望小売価格 Tプラン	Kプラン	Cプラン
1721 (1.25坪)	1721 [納期2週間]	¥1,972,300 (税抜¥1,793,000)	¥1,751,200 (税抜¥1,592,000)	¥1,422,300 (税抜¥1,293,000)

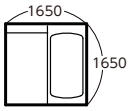

サイズ	品番	標準仕様希望小売価格 Tプラン	Kプラン	Jプラン	Cプラン
1717 (1坪)	1717	¥1,823,800 (税抜¥1,658,000)	¥1,600,500 (税抜¥1,455,000)	¥1,457,500 (税抜¥1,325,000)	¥1,278,200 (税抜¥1,162,000)

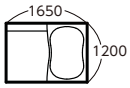

サイズ	品番	標準仕様希望小売価格 Tプラン	Kプラン	Jプラン	Cプラン
1217 (0.75坪)	1217	¥1,591,700 (税抜¥1,447,000)	¥1,383,800 (税抜¥1,258,000)	¥1,239,700 (税抜¥1,127,000)	¥1,071,400 (税抜¥974,000)

2 天井（壁高）

■断熱フラット天井

仕様	品番	価格
壁高:2150mm	T	標準
壁高:2000mm [納期2週間]	M	±¥0

壁と同じサンドイッチパネル構造で、強度及び施工性向上

※壁高2000mmは納期2週間

3 ドア位置

品番 CR

品番 CL

品番 SR

品番 SL

4 壁

※周辺パネル・アクセントパネルの色柄は P73-1 を参照してください。

Tプラン

品番 周辺パネル	品番 —	品番 アクセントパネル	価格 1721	1717	1217
WW LW DW MK ウッド調サンドイッチパネル	—	―― なし / WW LW DW MK ウッド調サンドイッチパネル	標準		
		FW FB FP GT RA RB HG HB NW NR メタルサンドイッチパネル	−¥30,250 (税抜−¥27,500)	−¥20,680 (税抜−¥18,800)	−¥20,680 (税抜−¥18,800)
		JG メタルシートサンドイッチパネル	−¥37,730 (税抜−¥34,300)	−¥25,740 (税抜−¥23,400)	−¥25,740 (税抜−¥23,400)
FW FB FP GT RA RB HG HB NW NR メタルサンドイッチパネル	—	―― なし	−¥91,630 (税抜−¥83,300)	−¥72,490 (税抜−¥65,900)	−¥63,470 (税抜−¥57,700)
		FW FB FP GT RA RB HG HB NW NR メタルサンドイッチパネル			
		WW LW DW MK ウッド調サンドイッチパネル	−¥61,490 (税抜−¥55,900)	−¥51,810 (税抜−¥47,100)	−¥42,790 (税抜−¥38,900)
		JG メタルシートサンドイッチパネル	−¥99,220 (税抜−¥90,200)	−¥77,660 (税抜−¥70,600)	−¥68,750 (税抜−¥62,500)
JG メタルシートサンドイッチパネル	—	―― なし	−¥114,620 (税抜−¥104,200)	−¥90,750 (税抜−¥82,500)	−¥79,310 (税抜−¥72,100)
		WW LW DW MK ウッド調サンドイッチパネル	−¥76,890 (税抜−¥69,900)	−¥64,790 (税抜−¥58,900)	−¥53,570 (税抜−¥48,700)
		FW FB FP GT RA RB HG HB NW NR メタルサンドイッチパネル	−¥107,030 (税抜−¥97,300)	−¥85,470 (税抜−¥77,700)	−¥74,140 (税抜−¥67,400)

4 壁

※周辺パネル・アクセントパネルの色柄は P73-1 を参照してください。

Kプラン Jプラン

※Jプランに1721はありません。

品番			価格		
周辺パネル	―	アクセントパネル	1721	1717	1217
FW FB FP GT RA RB HG HB NW NR メタルサンドイッチパネル	―	―― なし	標準		
		FW FB FP GT RA RB HG HB NW NR メタルサンドイッチパネル			
		WW LW DW MK ウッド調サンドイッチパネル	+¥30,140 (税抜+¥27,400)	+¥20,680 (税抜+¥18,800)	+¥20,680 (税抜+¥18,800)
		JG メタルシートサンドイッチパネル	−¥7,590 (税抜−¥6,900)	−¥5,170 (税抜−¥4,700)	−¥5,280 (税抜−¥4,800)
WW LW DW MK ウッド調サンドイッチパネル	―	―― なし	+¥91,630 (税抜+¥83,300)	+¥72,490 (税抜+¥65,900)	+¥63,470 (税抜+¥57,700)
		WW LW DW MK ウッド調サンドイッチパネル			
		FW FB FP GT RA RB HG HB NW NR メタルサンドイッチパネル	+¥61,380 (税抜+¥55,800)	+¥51,810 (税抜+¥47,100)	+¥42,790 (税抜+¥38,900)
		JG メタルシートサンドイッチパネル	+¥53,900 (税抜+¥49,000)	+¥46,750 (税抜+¥42,500)	+¥37,730 (税抜+¥34,300)
JG メタルシートサンドイッチパネル	―	―― なし	−¥22,990 (税抜−¥20,900)	−¥18,260 (税抜−¥16,600)	−¥15,840 (税抜−¥14,400)
		WW LW DW MK ウッド調サンドイッチパネル	+¥14,740 (税抜+¥13,400)	+¥7,700 (税抜+¥7,000)	+¥9,900 (税抜+¥9,000)
		FW FB FP GT RA RB HG HB NW NR メタルサンドイッチパネル	−¥15,400 (税抜−¥14,000)	−¥12,980 (税抜−¥11,800)	−¥10,670 (税抜−¥9,700)

Cプラン

品番			価格		
周辺パネル	―	アクセントパネル	1721	1717	1217
JG メタルシートサンドイッチパネル	―	―― なし	標準		
		WW LW DW MK ウッド調サンドイッチパネル	+¥37,730 (税抜+¥34,300)	+¥25,960 (税抜+¥23,600)	+¥25,740 (税抜+¥23,400)
		FW FB FP GT RA RB HG HB NW NR メタルサンドイッチパネル	+¥7,590 (税抜+¥6,900)	+¥5,280 (税抜+¥4,800)	+¥5,170 (税抜+¥4,700)
WW LW DW MK ウッド調サンドイッチパネル	―	―― なし	+¥114,620 (税抜+¥104,200)	+¥90,750 (税抜+¥82,500)	+¥79,310 (税抜+¥72,100)
		WW LW DW MK ウッド調サンドイッチパネル			
		FW FB FP GT RA RB HG HB NW NR メタルサンドイッチパネル	+¥84,370 (税抜+¥76,700)	+¥70,070 (税抜+¥63,700)	+¥58,630 (税抜+¥53,300)
		JG メタルシートサンドイッチパネル	+¥76,890 (税抜+¥69,900)	+¥65,010 (税抜+¥59,100)	+¥53,570 (税抜+¥48,700)
FW FB FP GT RA RB HG HB NW NR メタルサンドイッチパネル	―	―― なし	+¥22,990 (税抜+¥20,900)	+¥18,150 (税抜+¥16,500)	+¥15,840 (税抜+¥14,400)
		FW FB FP GT RA RB HG HB NW NR メタルサンドイッチパネル			
		WW LW DW MK ウッド調サンドイッチパネル	+¥53,130 (税抜+¥48,300)	+¥38,830 (税抜+¥35,300)	+¥36,520 (税抜+¥33,200)
		JG メタルシートサンドイッチパネル	+¥15,400 (税抜+¥14,000)	+¥13,090 (税抜+¥11,900)	+¥10,560 (税抜+¥9,600)

5 浴 槽

※浴槽目地(樹脂目地)は人工大理石浴槽のみ。
※1652人工大理石ベンチ付浴槽には、マイクロバブル用循環アダプター(MB2-1)は取り付けはできません。

※浴槽の色は P73-1 を参照してください。

※浴槽の寸法図はP136をご覧ください。

1721・1717用

浴 槽	浴槽色	品番	価格 Tプラン/Kプラン/Jプラン	価格 Cプラン
1652人工大理石浴槽 ポップアップ式排水栓付／保温材付 高はっ水素材 ぎょぎょーん浴槽	ダークグレー	FDG	標準	+¥75,570 (税抜+¥68,700)
	ファインベージュ	FFB		
	ファインピンク	FFP		
	ファインアクア	FFA		
	ファインホワイト	FFW		
1652人工大理石ベンチ付浴槽 ポップアップ式排水栓付／保温材付 高はっ水素材 節水浴槽	ダークグレー	HDG	±¥0	+¥75,570 (税抜+¥68,700)
	ファインベージュ	HFB		
	ファインピンク	HFP		
	ファインアクア	HFA		
	ファインホワイト	HFW		
1650FRP浴槽 (保温材なし) ポップアップ式排水栓付	ペールピンク	APP ※1	−¥100,760 (税抜−¥91,600)	−¥25,190 (税抜−¥22,900)
	ペールグリーン	APG ※1		
	ナチュラルホワイト	ANW		
1650FRP浴槽 (保温材付) ポップアップ式排水栓付 ※保温材付は、[納期2週間]	ペールピンク	BPP ※1	−¥75,570 (税抜−¥68,700)	標準
	ペールグリーン	BPG ※1		
	ナチュラルホワイト	BNW		

※1.ペールピンク、ペールグリーン 在庫僅少品

1217用

浴 槽	浴槽色	品番	価格 Tプラン/Kプラン/Jプラン	価格 Cプラン
1209人工大理石浴槽 ポップアップ式排水栓付／保温材付 高はっ水素材	ダークグレー	FDG	標準	+¥75,570 (税抜+¥68,700)
	ファインベージュ	FFB		
	ファインピンク	FFP		
	ファインアクア	FFA		
	ファインホワイト	FFW		
1200FRP浴槽 (保温材なし) ポップアップ式排水栓付	ペールピンク	APP ※2	−¥100,760 (税抜−¥91,600)	−¥25,190 (税抜−¥22,900)
	ペールグリーン	APG ※2		
	ナチュラルホワイト	ANW		
1200FRP浴槽 (保温材付) ポップアップ式排水栓付 ※保温材付は、[納期2週間]	ペールピンク	BPP ※2	−¥75,570 (税抜−¥68,700)	標準
	ペールグリーン	BPG ※2		
	ナチュラルホワイト	BNW		

※2.ペールピンク、ペールグリーン 在庫僅少品

DG ダークグレー

FB ファインベージュ

FP ファインピンク

FA ファインアクア

FW ファインホワイト

PP ペールピンク

PG ペールグリーン

NW ナチュラルホワイト

6 床

※床の色は P73-1 を参照してください。

■水切りフロアーAg

※ BG ビターグレー・ BB ビターブラウンは納期2週間

床色	仕様	品番	価格 Tプラン 1721	価格 Tプラン 1717	価格 Tプラン 1217	価格 Kプラン/Jプラン/Cプラン 1721	価格 Kプラン/Jプラン/Cプラン 1717	価格 Kプラン/Jプラン/Cプラン 1217
ビターグレー [納期2週間]	銀入り素材 保温材付	BG	標準			+¥31,460 (税抜+¥28,600)	+¥25,190 (税抜+¥22,900)	+¥20,130 (税抜+¥18,300)
ビターブラウン [納期2週間]	銀入り素材 保温材付	BB						
ソフトグレー	銀入り素材 保温材付	SG	−¥31,460 (税抜−¥28,600)	−¥25,190 (税抜−¥22,900)	−¥20,130 (税抜−¥18,300)	標準		
ソフトブラウン	銀入り素材 保温材付	SB						

※Jプランに1721はありません。

SG ソフトグレー

SB ソフトブラウン

BG ビターグレー

BB ビターブラウン

7 洗い場水栓

※水栓の特長はP29をご覧ください。

■シンプルレバー水栓

・ワンストップシャワーヘッド付
・水栓カウンター付

型番・仕様	品番
KF659SCF	E7

■シンプルレバー水栓

・3モードワイドシャワー・ワンストップシャワーヘッド付
・水栓カウンター付

型番・仕様	品番
KF659SSCF3	F9

■カバー水栓（メタル）

・3モードワイドシャワー・ワンストップシャワーヘッド付

型番・仕様	品番
KF812NS3CF（一般地域用）	G3
KF812WNS3CF（寒冷地用）	G4

■カバー水栓（ホワイト）

・ワンストップシャワーヘッド付

型番・仕様	品番
KF807NSCF（一般地域用）	G1
KF807WNSCF（寒冷地用）	G2

■壁付水栓（カバー付フラットメタル）

型番・仕様	品番
KF9013HT（一般地域用）	G6
KF9013WHT（寒冷地用）	G7

■壁付水栓（カバー付フラットメタル）

・ワンストップシャワーヘッド付

型番・仕様	品番
KF9013PHT（一般地域用）	G8
KF9013WPHT（寒冷地用）	G9

■壁付水栓（カバー付）

型番・仕様	品番
KF800TGCF（一般地域用）	H1
KF800WTGCF（寒冷地用）	H2

■壁付水栓（カバー付）

・ワンストップシャワーヘッド付

型番・仕様	品番
KF800TGSCF（一般地域用）	H3
KF800WTGSCF（寒冷地用）	H4

■壁付水栓

型番・仕様	品番
KF800R8CF（一般地域用）	A1
KF800WR8CF（寒冷地用）	A2

■壁付水栓

・ワンストップシャワーヘッド付

型番・仕様	品番
KF800SR8CF（一般地域用）	D7
KF800WSR8CF（寒冷地用）	D8

■壁付水栓 在庫僅少品

・3モードワイドシャワー・ワンストップシャワーヘッド付

型番・仕様	品番
KF800TNS2CF（一般地域用）	D9
KF800WTNS2CF（寒冷地用）	E1

■カウンター上取付水栓
※洗い場・浴槽兼用水栓。

※1217のみ。

型番・仕様	品番
BF-M645T（一般地域用）	C6
BF-M645TN（寒冷地用）	C7

水栓	品番	価格 Tプラン	Kプラン	Jプラン	Cプラン
シンプルレバー水栓 KF659SCF	E7	標準	+¥78,100（税抜+¥71,000）	——	——
シンプルレバー水栓 KF659SSCF3	F9	+¥26,510（税抜+¥24,100）	+¥104,610（税抜+¥95,100）	——	——
カバー水栓（メタル） KF812NS3CF（一般地域用）	G3	−¥78,100（税抜−¥71,000）	標準	——	——
カバー水栓（メタル） KF812WNS3CF（寒冷地用）	G4	−¥74,250（税抜−¥67,500）	+¥3,850（税抜+¥3,500）	——	——
カバー水栓（ホワイト） KF807NSCF（一般地域用）	G1	−¥119,680（税抜−¥108,800）	−¥41,580（税抜−¥37,800）	——	——
カバー水栓（ホワイト） KF807WNSCF（寒冷地用）	G2	−¥115,940（税抜−¥105,400）	−¥37,840（税抜−¥34,400）	——	——
壁付水栓（カバー付フラットメタル） KF9013HT（一般地域用）	G6	——	——	+¥65,560（税抜+¥59,600）	+¥88,110（税抜+¥80,100）
壁付水栓（カバー付フラットメタル） KF9013WHT（寒冷地用）	G7	——	——	+¥69,960（税抜+¥63,600）	+¥92,510（税抜+¥84,100）
壁付水栓（カバー付フラットメタル） KF9013PHT（一般地域用）	G8	——	——	+¥76,890（税抜+¥69,900）	+¥99,440（税抜+¥90,400）
壁付水栓（カバー付フラットメタル） KF9013WPHT（寒冷地用）	G9	——	——	+¥81,290（税抜+¥73,900）	+¥103,840（税抜+¥94,400）
壁付水栓（カバー付） KF800TGCF（一般地域用）	H1	——	——	標準	+¥22,550（税抜+¥20,500）
壁付水栓（カバー付） KF800WTGCF（寒冷地用）	H2	——	——	+¥4,510（税抜+¥4,100）	+¥27,060（税抜+¥24,600）
壁付水栓（カバー付） KF800TGSCF（一般地域用）	H3	——	——	+¥11,440（税抜+¥10,400）	+¥33,990（税抜+¥30,900）
壁付水栓（カバー付） KF800WTGSCF（寒冷地用）	H4	——	——	+¥15,730（税抜+¥14,300）	+¥38,280（税抜+¥34,800）
壁付水栓 KF800R8CF（一般地域用）	A1	——	——	−¥22,550（税抜−¥20,500）	標準
壁付水栓 KF800WR8CF（寒冷地用）	A2	——	——	−¥19,140（税抜−¥17,400）	+¥3,410（税抜+¥3,100）
壁付水栓 KF800SR8CF（一般地域用）	D7	——	——	−¥14,960（税抜−¥13,600）	+¥7,590（税抜+¥6,900）
壁付水栓 KF800WSR8CF（寒冷地用）	D8	——	——	−¥11,550（税抜−¥10,500）	+¥11,000（税抜+¥10,000）
壁付水栓 KF800TNS2CF（一般地域用） 在庫僅少品	D9	——	——	+¥48,070（税抜+¥43,700）	+¥70,620（税抜+¥64,200）
壁付水栓 KF800WTNS2CF（寒冷地用） 在庫僅少品	E1	——	——	+¥51,590（税抜+¥46,900）	+¥74,140（税抜+¥67,400）
カウンター上取付水栓 BF-M645T（一般地域用）	C6	——	——	−¥18,700（税抜−¥17,000）※1217のみ	——
カウンター上取付水栓 BF-M645TN（寒冷地用）	C7	——	——	−¥14,850（税抜−¥13,500）※1217のみ	——

8 ドア

■中折ドア

本体色:ホワイト
面　材:半透明

仕様	品番
幅800	H
幅700	7

■開きドア

本体色:ホワイト
面　材:半透明

仕様	品番
幅800	J
幅700	U

■開きドア（デラックスタイプ）

本体色:シルバー
面　材:半透明

仕様	品番
幅800	X

■片引き戸

本体色:ホワイト
面　材:半透明
※1217のCR／CLには取付不可。

品番
K

■片引き戸（デラックスタイプ）

本体色:シルバー
面　材:半透明
※1217のCR／CLには取付不可。

品番
Y

■3枚引き戸　※納期2週間

本体色:ホワイト
面　材:半透明
※1721・1717のSR／SL及び1217には取付不可。

品番
S

ドア	品番	価格
中折ドア 幅800	H	標準
中折ドア 幅700	7	±¥0
開きドア 幅800	J	+¥14,300 (税抜+¥13,000)
開きドア 幅700	U	+¥14,300 (税抜+¥13,000)
開きドア (デラックスタイプ)	X	+¥66,000 (税抜+¥60,000)
片引き戸	K	+¥71,500 (税抜+¥65,000)
片引き戸 (デラックスタイプ)	Y	+¥104,500 (税抜+¥95,000)
3枚引き戸 [納期2週間]	S	+¥88,000 (税抜+¥80,000)

9 カウンター・エプロン

※カウンター・エプロンの色は P73-1 を参照してください。

Tプラン／Kプラン

■Lカウンター（人工大理石）

高はっ水素材

品番		価格
カウンター色	エプロン色（カウンター下・浴槽）	
Lカウンター K・B・M・G・S	D・B・W	標準

Jプラン

■Sカウンター

品番		価格
カウンター色	エプロン色（浴槽）	
Sカウンター W	D・B・W	標準

Cプラン

■シンプルカウンター

品番		価格
カウンター色	エプロン色（浴槽）	
シンプルカウンター W	D・B・W	標準
カウンターなし N	D・B・W	−¥15,400 (税抜−¥14,000)

Lカウンター（人工大理石）

K ダークグレー　B ファインベージュ　M ファインピンク

G ファインアクア　S ファインホワイト

Sカウンター

W ホワイト

シンプルカウンター

W ホワイト

エプロン

D ダークグレー　B ベージュ　W ホワイト

10 シャワ暖プラスAg

※給湯温度が調節できない(高温に固定される)給湯器をお使いの場合は、別売の「シャワ暖プラスAg温調キット」(P99参照)の取り付けが必要です。

■シャワ暖プラスAgミスト

在庫僅少品

VS-SD-RSM

※1217の浴槽水栓取付時は取り付けできません。
※ミストユニットは握りバーとして使用できません。

■シャワ暖プラスAg

VS-SD-2

VS-SD-2S

※1217の浴槽水栓取付時は取り付けできません。

シャワ暖プラスAg	品番	価格 Tプラン/Kプラン/Jプラン	価格 Cプラン
なし	N	標準	標準
シャワ暖プラスAgミスト VS-SD-RSM 在庫僅少品	C	+¥164,560 (税抜+¥149,600)	——
シャワ暖プラスAg VS-SD-2	B	+¥85,580 (税抜+¥77,800)	——
シャワ暖プラスAg VS-SD-2S	D	——	+¥102,300 (税抜+¥93,000)

詳細はP19〜22参照

11 鏡

※鏡のみの単品での販売はできません。

■ワイドミラー

仕様	品番
高親水コート 1721用 W2058×H400	T
高親水コート 1717・1217用 W1608×H400	S
1721用 W2058×H400	C
1717・1217用 W1608×H400	B

■スクエアミラー

仕様	品番
高親水コート W450×H730	G
W450×H730	9

■スリムロングミラー(デラックスタイプ)

仕様	品番
高親水コート W240×H1000	F
W240×H1000	D

■スリムロングミラー

仕様	品番
高親水コート W240×H1000	E
W240×H1000	8

■セミロングミラー

仕様	品番
高親水コート W285×H600	M
W285×H600	5

鏡	品番	価格 Tプラン 1721	価格 Tプラン 1717・1217	価格 Kプラン 1721	価格 Kプラン 1717・1217	価格 Jプラン 1717・1217	価格 Cプラン 1721	価格 Cプラン 1717・1217
ワイドミラー W2058×H400 高親水コート	T	標準	——	+¥46,640 (税抜+¥42,400)	——	——	+¥64,240 (税抜+¥58,400)	——
ワイドミラー W1608×H400 高親水コート	S	——	標準	——	+¥39,050 (税抜+¥35,500)	+¥51,590 (税抜+¥46,900)	——	+¥56,650 (税抜+¥51,500)
ワイドミラー W2058×H400	C	−¥22,660 (税抜−¥20,600)	——	+¥23,980 (税抜+¥21,800)	——	——	+¥41,580 (税抜+¥37,800)	——
ワイドミラー W1608×H400	B	——	−¥20,130 (税抜−¥18,300)	——	+¥18,920 (税抜+¥17,200)	+¥31,460 (税抜+¥28,600)	——	+¥36,520 (税抜+¥33,200)
スクエアミラー W450×H730 高親水コート	G	−¥36,520 (税抜−¥33,200)	−¥28,930 (税抜−¥26,300)	+¥10,120 (税抜+¥9,200)		+¥22,660 (税抜+¥20,600)	+¥27,720 (税抜+¥25,200)	
スクエアミラー W450×H730	9	−¥49,060 (税抜−¥44,600)	−¥41,470 (税抜−¥37,700)	−¥2,420 (税抜−¥2,200)		+¥10,120 (税抜+¥9,200)	+¥15,180 (税抜+¥13,800)	
スリムロングミラー(デラックスタイプ) W240×H1000 高親水コート	F	−¥36,520 (税抜−¥33,200)	−¥28,930 (税抜−¥26,300)	+¥10,120 (税抜+¥9,200)		+¥22,660 (税抜+¥20,600)	+¥27,720 (税抜+¥25,200)	
スリムロングミラー(デラックスタイプ) W240×H1000	D	−¥49,060 (税抜−¥44,600)	−¥41,470 (税抜−¥37,700)	−¥2,420 (税抜−¥2,200)		+¥10,120 (税抜+¥9,200)	+¥15,180 (税抜+¥13,800)	
スリムロングミラー W240×H1000 高親水コート	E	−¥46,640 (税抜−¥42,400)	−¥39,050 (税抜−¥35,500)	標準		+¥12,540 (税抜+¥11,400)	+¥17,600 (税抜+¥16,000)	
スリムロングミラー W240×H1000	8	−¥59,180 (税抜−¥53,800)	−¥51,590 (税抜−¥46,900)	−¥12,540 (税抜−¥11,400)		標準	+¥5,060 (税抜+¥4,600)	
セミロングミラー W285×H600 高親水コート	M	−¥56,650 (税抜−¥51,500)	−¥49,060 (税抜−¥44,600)	−¥10,010 (税抜−¥9,100)		+¥2,530 (税抜+¥2,300)	+¥7,590 (税抜+¥6,900)	
セミロングミラー W285×H600	5	−¥64,240 (税抜−¥58,400)	−¥56,650 (税抜−¥51,500)	−¥17,600 (税抜−¥16,000)		−¥5,060 (税抜−¥4,600)	標準	
なし	N	−¥67,980 (税抜−¥61,800)	−¥60,390 (税抜−¥54,900)	−¥21,340 (税抜−¥19,400)		−¥8,800 (税抜−¥8,000)	−¥3,740 (税抜−¥3,400)	

12 棚

※機種やオプションにより、取付不可及び取付位置が限定される場合があります。

■化粧棚(ワイヤーラック)

WR-230

仕様	品番
幅230 2段	L

■化粧棚

R729S-CC-2

仕様	品番
幅195 2段	H

■化粧棚

YKD-230H

仕様	品番
幅230 2段	J

■コーナー化粧棚

R2106-2

仕様	品番
200×200 2段	D
200×200 4段	B
標準仕様 +追加2段	F

棚	品番	価格 Tプラン	価格 Kプラン	価格 Jプラン/Cプラン
化粧棚(ワイヤーラック) WR-230　2段	L	+¥30,470 (税抜+¥27,700)	+¥20,130 (税抜+¥18,300)	+¥23,760 (税抜+¥21,600)
化粧棚 R729-CC-2　2段	H	+¥10,340 (税抜+¥9,400)	標準	+¥3,630 (税抜+¥3,300)
化粧棚 YKD-230H　2段	J	+¥6,710 (税抜+¥6,100)	−¥3,630 (税抜−¥3,300)	標準
コーナー化粧棚 R2106-2　2段	D	+¥15,180 (税抜+¥13,800)	+¥4,840 (税抜+¥4,400)	+¥8,470 (税抜+¥7,700)
コーナー化粧棚 R2106-2　4段	B	+¥30,360 (税抜+¥27,600)	+¥20,020 (税抜+¥18,200)	+¥23,650 (税抜+¥21,500)
コーナー化粧棚 R2106-2 ※標準仕様+追加2段	F	——	+¥15,180 (税抜+¥13,800)	+¥15,180 (税抜+¥13,800)
なし	N	標準	−¥10,340 (税抜−¥9,400)	−¥6,710 (税抜−¥6,100)

※1217・1717のCR／CLで片引き戸・スクエアミラーの同時選択時、化粧棚(ワイヤーラック)は取り付けできません。

13 照　明

※照明の色はすべて電球色になります。

■ダウンライト(LED)

DL-553LP-CH

数	品番
3灯	G
2灯	H

■防湿型薄型照明(丸形)(LED)

GVL2670

数	品番
2灯	E
1灯	F

■防湿型丸形照明(LED)

LDA-B6-5A-CH

数	品番
2灯	C
1灯	D

照　明	品番	価格 Tプラン	価格 Kプラン	価格 Jプラン/Cプラン
ダウンライト(LED) DL-553LP-CH　※3灯	G	標準	+¥22,000 (税抜+¥20,000)	+¥52,250 (税抜+¥47,500)
ダウンライト(LED) DL-553LP-CH　※2灯	H	−¥22,000 (税抜−¥20,000)	標準	+¥30,250 (税抜+¥27,500)
防湿型薄型照明(丸形)(LED) GVL2670　※2灯	E	−¥15,730 (税抜−¥14,300)	+¥6,270 (税抜+¥5,700)	+¥36,520 (税抜+¥33,200)
防湿型薄型照明(丸形)(LED) GVL2670　※1灯	F	−¥40,920 (税抜−¥37,200)	−¥18,920 (税抜−¥17,200)	+¥11,330 (税抜+¥10,300)
防湿型丸形照明(LED) LDA-B6-5A-CH　※2灯	C	−¥38,280 (税抜−¥34,800)	−¥16,280 (税抜−¥14,800)	+¥13,970 (税抜+¥12,700)
防湿型丸形照明(LED) LDA-B6-5A-CH　※1灯	D	−¥52,250 (税抜−¥47,500)	−¥30,250 (税抜−¥27,500)	標準

14 換気扇・換気暖房乾燥機

■天井用換気扇

型番・仕様	品番
VD-10ZUC-CHF	H

■壁付換気扇

型番・仕様	品番
KKS-150	K

■換気暖房乾燥機(電気式)
(天井埋込式) 100V仕様

24時間換気システム
• リモコン・ランドリーパイプ(1本セット)付

型番・仕様	品番
V-141BZ-CF (100V仕様)	J

■換気暖房乾燥機(電気式)
(天井埋込式) 200V仕様

24時間換気システム
• リモコン・ランドリーパイプ(1本セット)付

型番・仕様	品番
V-241BZ-CF (200V仕様)	B

■換気暖房乾燥機(温水式)
(天井埋込式)

• リモコン付

型番・仕様	品番
YDK-334T	L

※別途熱源が必要です。
※ランドリーパイプは別売です。

※設置には現場手配部品が必要です。
詳しくは工事説明書をご確認ください。

■換気暖房乾燥機(温水式)
(壁掛式)

• ワイヤレスリモコン付
• 屋外用換気ファン付
• 排気ダクト付

型番・仕様	品番
YDK-414K	D

※別途熱源が必要です。
※ランドリーパイプは別売です。

換気扇・換気暖房乾燥機	品番	価 格
天井用換気扇 VD-10ZUC-CHF	H	標 準
壁付換気扇 KKS-150	K	+¥31,900 (税抜+¥29,000)
換気暖房乾燥機(電気式) V-141BZ-CF 100V仕様	J	+¥90,200 (税抜+¥82,000)
換気暖房乾燥機(電気式) V-241BZ-CF 200V仕様	B	+¥172,700 (税抜+¥157,000)
換気暖房乾燥機(温水式) YDK-334T	L	+¥151,800 (税抜+¥138,000)
換気暖房乾燥機(温水式) YDK-414K	D	+¥105,600 (税抜+¥96,000)
なし	N	−¥14,300 (税抜−¥13,000)

15 握りバー

■スライドバー
※握りバーとしても使用できます。

仕様	品番
L1100	S

■ソフト握りバー（スライドシャワーフック付）

(L800)

(L1200)

仕様	品番
L800	F
L1200	G

■ソフト握りバー

仕様	品番
L600	B

■メタル握りバー

仕様	品番
L600	K

追加する場合

■ソフト握りバー

仕様	品番
L400	A
L600	B
L800	C

■メタル握りバー

仕様	品番
L400	J
L600	K
L800	L

■L型ソフト握りバー

仕様	品番
600×400	D
700×600	E

■L型メタル握りバー

仕様	品番
600×400	M
700×600	P

■サポートバー（ソフト握りバー）

仕様	品番
L1400	R

※ワイドミラー選択時は、スライドバー（L1100）を選択してください。

握りバー	品番	価格 Tプラン/Kプラン/Jプラン/Cプラン
スライドバー L1100	S	標準
ソフト握りバー（スライドシャワーフック付） L800 ※ワイドミラー選択時は取り付けできません。	F	−¥10,010 (税抜−¥9,100)
ソフト握りバー（スライドシャワーフック付） L1200 ※ワイドミラー選択時は取り付けできません。	G	−¥5,060 (税抜−¥4,600)
スライドバーなし	N	−¥40,370 (税抜−¥36,700)

握りバー	品番	価格 Tプラン/Kプラン/Jプラン	価格 Cプラン
ソフト握りバー L600	B	標準	+¥18,920 (税抜+¥17,200)
メタル握りバー L600	K	+¥6,270 (税抜+¥5,700)	+¥25,190 (税抜+¥22,900)
なし	N	−¥18,920 (税抜−¥17,200)	標準

追加する場合

握りバー	品番	価格 Tプラン/Kプラン/Jプラン/Cプラン
ソフト握りバー L400	A	+¥15,180 (税抜+¥13,800)
ソフト握りバー L600	B	+¥18,920 (税抜+¥17,200)
ソフト握りバー L800	C	+¥22,660 (税抜+¥20,600)
メタル握りバー L400	J	+¥21,450 (税抜+¥19,500)
メタル握りバー L600	K	+¥25,190 (税抜+¥22,900)
メタル握りバー L800	L	+¥28,930 (税抜+¥26,300)
L型ソフト握りバー 600×400	D	+¥32,780 (税抜+¥29,800)
L型ソフト握りバー 700×600	E	+¥35,200 (税抜+¥32,000)
L型メタル握りバー 600×400	M	+¥40,370 (税抜+¥36,700)
L型メタル握りバー 700×600	P	+¥44,110 (税抜+¥40,100)
サポートバー（ソフト握りバー） L1400	R	+¥40,370 (税抜+¥36,700)

16 風呂ふた

1721・1717

■2枚組ふた(保温)

1652人工大理石ベンチ付浴槽用
1652人工大理石浴槽用

型番	品番
FKH-1652G	6

■2枚組ふた(保温)

1650FRP浴槽用

型番	品番
FKH-166	S

■巻きふた(フック付)

フック付

1652人工大理石ベンチ付浴槽用
1652人工大理石浴槽用

型番	品番
MF-1641(フック付)	7

■巻きふた(取手・フック付)

1650FRP浴槽用

型番	品番
MFT-1652G	4

1217

■2枚組ふた(保温)

1209人工大理石浴槽用
1200FRP浴槽用

型番	品番
FKH-120	F

■巻きふた(取手・フック付)

1209人工大理石浴槽用
1200FRP浴槽用

型番	品番
MFT-120	B

●風呂ふた適合表

浴槽	適合風呂ふた
1652人工大理石ベンチ付浴槽 1652人工大理石浴槽	2枚組ふた(保温) [FKH-1652G] 巻きふた(フック付) [MF-1641(フック付)]
1650FRP浴槽	2枚組ふた(保温) [FKH-166] 巻きふた(取手・フック付) [MFT-1652G]
1209人工大理石浴槽 1200FRP浴槽	2枚組ふた(保温) [FKH-120] 巻きふた(取手・フック付) [MFT-120]

※Jプランに1721はありません。

風呂ふた	品番	価格			
		Tプラン/Kプラン/Jプラン		Cプラン	
		1721・1717	1217	1721・1717	1217
2枚組ふた(保温) FKH-1652G	6	標準	——	+¥26,510 (税抜+¥24,100)	——
2枚組ふた(保温) FKH-166	S	±¥0	——	+¥26,510 (税抜+¥24,100)	——
巻きふた(フック付) MF-1641(フック付)	7	−¥26,510 (税抜−¥24,100)	——	±¥0	——
巻きふた(取手・フック付) MFT-1652G	4	−¥26,510 (税抜−¥24,100)	——	標準	——
2枚組ふた(保温) FKH-120	F	——	標準	——	+¥17,600 (税抜+¥16,000)
巻きふた(取手・フック付) MFT-120	B	——	−¥17,600 (税抜−¥16,000)	——	標準
なし	N	−¥44,110 (税抜−¥40,100)	−¥31,460 (税抜−¥28,600)	−¥17,600 (税抜−¥16,000)	−¥13,860 (税抜−¥12,600)

17 タオル掛け

■タオル掛け

YTK-400K

品番
D

■タオル掛け(デラックスタイプ)

YTK-40M

品番
B

■タオル掛け

YTK-400

品番
C

タオル掛け	品番	価格	
		Tプラン/Kプラン/Jプラン	Cプラン
タオル掛け YTK-400K	D	標準	+¥5,060 (税抜+¥4,600)
タオル掛け YTK-400	C	−¥5,060 (税抜−¥4,600)	標準
タオル掛け (デラックスタイプ) YTK-40M	B	+¥1,980 (税抜+¥1,800)	+¥6,930 (税抜+¥6,300)
なし	N	−¥6,270 (税抜−¥5,700)	−¥1,320 (税抜−¥1,200)

18 風呂いす

■風呂いす

CFI-240

仕様	品番
1ヶ	A

風呂いす	品番	価格
風呂いす CFI-240	A	+¥5,610 (税抜+¥5,100)
なし	N	標準

19 脚セット

脚セット	品番	価格
脚セット(標準仕様)1721用	A	標準
脚セット(標準仕様)1717用	B	
脚セット(標準仕様)1217用	C	
脚セット(低脚仕様)1721用	D	±¥0
脚セット(低脚仕様)1717用	E	
脚セット(低脚仕様)1217用	F	
脚セット(高脚仕様)1721用	G	±¥0
脚セット(高脚仕様)1717用	H	
脚セット(高脚仕様)1217用	J	

20 窓取付枠

■窓取付枠

型番・仕様	品番	価格
なし	N	標準
UMW-1310B 躯体木枠対応寸法: W1320×H1020(枠奥行200)	A	+¥17,380 (税抜+¥15,800)
UMW-1310BW 躯体木枠対応寸法: W1320×H1020(枠奥行350)	B	+¥33,000 (税抜+¥30,000)
UMW-1717B 躯体木枠対応寸法: W1720×H1720(枠奥行200)	C	+¥29,700 (税抜+¥27,000)
UMW-1717BW 躯体木枠対応寸法: W1720×H1720(枠奥行350)	D	+¥46,200 (税抜+¥42,000)

型番・仕様	品番	価格
UMW-0408B	E	+¥10,560 (税抜+¥9,600)
UMW-0408BW	F	+¥11,660 (税抜+¥10,600)
UMW-0606B	G	+¥12,100 (税抜+¥11,000)
UMW-0606BW	H	+¥13,200 (税抜+¥12,000)
UMW-0808B	J	+¥13,640 (税抜+¥12,400)
UMW-0808BW	K	+¥14,740 (税抜+¥13,400)
UMW-0910B	L	+¥15,950 (税抜+¥14,500)
UMW-0910BW	M	+¥17,050 (税抜+¥15,500)
UMW-1208B	P	+¥16,830 (税抜+¥15,300)
UMW-1208BW	R	+¥17,930 (税抜+¥16,300)
UMW-1213B	S	+¥19,580 (税抜+¥17,800)
UMW-1213BW	T	+¥20,680 (税抜+¥18,800)

在庫僅少品

21 窓

■引違い窓（網戸付）

■全幅引違い窓（ブラインド・網戸付）

■出窓（網戸・カウンター付）

■台形引違い出窓（ブラインド・網戸・窓取付枠・カウンター付）

YKK AP(株)

窓	窓サイズ・仕様	色	品番	価格
なし	—	—	N–	標準
引違い窓（網戸付）	1200×800 ペアガラス仕様	W（ホワイト）	B2	+¥63,690 (税抜+¥57,900)
		B（ブロンズ）	B3	+¥63,690 (税抜+¥57,900)
		K（ブラック）	B4	+¥70,510 (税抜+¥64,100)
	1200×800 ペアガラス仕様・面格子付	W（ホワイト）	A5	+¥95,590 (税抜+¥86,900)
		B（ブロンズ）	A6	+¥95,590 (税抜+¥86,900)
		K（ブラック）	A7	+¥106,810 (税抜+¥97,100)
	800×800 ペアガラス仕様	W（ホワイト）	E2	+¥52,360 (税抜+¥47,600)
		B（ブロンズ）	E3	+¥52,360 (税抜+¥47,600)
		K（ブラック）	E4	+¥58,080 (税抜+¥52,800)
	800×800 ペアガラス仕様・面格子付	W（ホワイト）	D5	+¥84,260 (税抜+¥76,600)
		B（ブロンズ）	D6	+¥84,260 (税抜+¥76,600)
		K（ブラック）	D7	+¥94,380 (税抜+¥85,800)
	600×600 ペアガラス仕様	W（ホワイト）	R2	+¥43,120 (税抜+¥39,200)
		B（ブロンズ）	R3	+¥43,120 (税抜+¥39,200)
		K（ブラック）	R4	+¥48,840 (税抜+¥44,400)
	600×600 ペアガラス仕様・面格子付	W（ホワイト）	P5	+¥72,820 (税抜+¥66,200)
		B（ブロンズ）	P6	+¥72,820 (税抜+¥66,200)
		K（ブラック）	P7	+¥80,740 (税抜+¥73,400)
全幅引違い窓（ブラインド・網戸付）	1650×800 ペアガラス仕様	W（ホワイト）	H2	+¥124,300 (税抜+¥113,000)
		B（ブロンズ）	H3	+¥124,300 (税抜+¥113,000)
		K（ブラック）	H4	+¥129,800 (税抜+¥118,000)
	1650×800 ペアガラス仕様・面格子付	W（ホワイト）	G5	+¥167,200 (税抜+¥152,000)
		B（ブロンズ）	G6	+¥167,200 (税抜+¥152,000)
		K（ブラック）	G7	+¥176,000 (税抜+¥160,000)

三協立山(株)

窓	窓サイズ・仕様	色	品番	価格
全幅引違い窓（ブラインド・網戸付）	1650×800	W（ホワイト）	GW	+¥79,200 (税抜+¥72,000)
		B（ブロンズ）	GB	+¥79,200 (税抜+¥72,000)
		K（ブラック）	GK	+¥84,700 (税抜+¥77,000)
	1650×800 ペアガラス仕様	B（ブロンズ）	HB	+¥119,900 (税抜+¥109,000)
		K（ブラック）	HK	+¥125,400 (税抜+¥114,000)
	1650×800 面格子付	W（ホワイト）	JW	+¥112,200 (税抜+¥102,000)
		B（ブロンズ）	JB	+¥112,200 (税抜+¥102,000)
		K（ブラック）	JK	+¥121,000 (税抜+¥110,000)
	1650×800 ペアガラス仕様・面格子付	B（ブロンズ）	G3	+¥152,900 (税抜+¥139,000)
		K（ブラック）	G4	+¥161,700 (税抜+¥147,000)
出窓（網戸・カウンター付）	1200×1250	W（ホワイト）	XW	+¥176,440 (税抜+¥160,400)
		B（ブロンズ）	XB	+¥176,440 (税抜+¥160,400)
		K（ブラック）	XK	+¥203,940 (税抜+¥185,400)
	900×1000	W（ホワイト）	YW	+¥141,350 (税抜+¥128,500)
		K（ブラック）	YK	+¥168,850 (税抜+¥153,500)
台形引違い出窓（ブラインド・網戸・カウンター付・窓取付枠）	1650×1000	W（ホワイト）	TW	+¥297,220 (税抜+¥270,200)
		B（ブロンズ）	TB	+¥297,220 (税抜+¥270,200)
		K（ブラック）	TK	+¥324,720 (税抜+¥295,200)

在庫僅少品

22 窓関連部材

■ブラインド（引違い窓用）

■ブラインド（出窓用）

■面格子（引違い窓用）

■面格子（出窓用）

窓関連部品		色	品番	価格
なし		—	N–	標準
ブラインド	引違い窓（1200×800）用	—	A1	+¥22,000 (税抜+¥20,000)
	引違い窓（800×800）用	—	A2	+¥22,000 (税抜+¥20,000)
	出窓（1200×1250）用	—	B1	+¥25,300 (税抜+¥23,000)
	出窓（900×1000）用	—	B2	+¥25,300 (税抜+¥23,000)

三協立山(株)

窓関連部品		色	品番	価格
なし		—	N–	標準
面格子	出窓（1200×1250）用	W（ホワイト）	EW	+¥27,500 (税抜+¥25,000)
		B（ブロンズ）	EB	
		K（ブラック）	EK	+¥33,000 (税抜+¥30,000)
	出窓（900×1000）用	W（ホワイト）	FW	+¥24,200 (税抜+¥22,000)
		B（ブロンズ）	FB	
		K（ブラック）	FK	+¥29,040 (税抜+¥26,400)

YKK AP(株)

窓関連部品		色	品番	価格
面格子	引違い窓（1200×800）用	W（ホワイト）	C2	+¥23,100 (税抜+¥21,000)
		B（ブロンズ）	C3	
		K（ブラック）	C4	+¥27,500 (税抜+¥25,000)
	引違い窓（800×800）用	W（ホワイト）	D2	+¥23,100 (税抜+¥21,000)
		B（ブロンズ）	D3	
		K（ブラック）	D4	+¥27,500 (税抜+¥25,000)

セレクトガイド

その他

■シャワ暖プラスAg温調キット

VS-SD-OK1
シャワ暖プラスAgミスト・シャワ暖プラスAg用
※給湯温度が調節できない(高温に固定される)給湯器をお使いの場合に使用します。

品番	価格
L1	+¥40,920 (税抜+¥37,200)

■マグネット化粧棚

MGT-230
※取り付けはネジではなく強力マグネットなので、壁のどこにでも取り付けができます。
※シャンプーボトル2本収納可能。収納部寸法:幅205×奥行85
※耐荷重約5kgで、ボトルを収納したままでプッシュしても落ちません。
※収納内部には水が落ちるスリット(隙間)があり、本体はもちろんカバーも外せるのでお掃除ラクラク。

品番	価格
U7	+¥7,260 (税抜+¥6,600)

■アジャストボルトスペーサー

※スペーサー8枚入り。

品番	価格
B3	+¥3,960 (税抜+¥3,600)

■吊架台セット

※写真はTKS-1717Bです。

型番・仕様	品番	価格
1721用 TKS-1620C	C1	+¥72,600 (税抜+¥66,000)
1717・1217用 TKS-1717B	C2	+¥52,800 (税抜+¥48,000)

※脚セットは「低脚仕様」を選択してください。

■浴槽水栓(1721・1717用)

型番	品番	価格
KM83CUCF	D1	+¥56,870 (税抜+¥51,700)

※浴槽水栓取付配管セット(VS-YH-16F)「品番:D5」が必要となります。

■浴槽水栓(1721・1717用)

型番	品番	価格
KM83GCUCF	D2	+¥58,740 (税抜+¥53,400)

※浴槽水栓取付配管セット(VS-YH-16F)「品番:D5」が必要となります。

■浴槽水栓(1721・1717用)

在庫僅少品

型番	品番	価格
KM83GCUCF2	D3	+¥58,740 (税抜+¥53,400)

※浴槽水栓取付配管セット(VS-YH-16F)「品番:D5」が必要となります。

■浴槽水栓(1217用)

型番	品番	価格
KM17NCF	D4	+¥27,060 (税抜+¥24,600)

※浴槽水栓取付配管セット(VS-YH-16F)「品番:D5」が必要となります。

■浴槽取手

グレー　ブラウン　ホワイト
1652人工大理石浴槽用
1652人工大理石ベンチ付浴槽用

仕様	色	品番	価格
1ヶ(片側)	グレー	G1	+¥9,900 (税抜+¥9,000)
	ブラウン	G2	
	ホワイト	G3	
2ヶ(両側)	グレー	G4	+¥19,800 (税抜+¥18,000)
	ブラウン	G5	
	ホワイト	G6	

■16型 浴室テレビ

CDT-1600
※テレビ画面はハメ込み合成です。
・地上デジタル、BS、110度CSの3波受信可能
・外部スピーカーシステム接続用端子あり
・16型液晶カラーテレビ
・リモコン付

付属リモコン

※鏡がワイドミラーの場合、正面の壁に取り付けできません。

品番	価格
U8	+¥278,300 (税抜+¥253,000)

■ふろ水利用システム 在庫僅少品

※寒冷地対応ではありませんので、凍結のおそれがある地域では使用できません。

部材	品番	価格
本体(取水口、浴室内配管セット、給水ホースセット)	H4	+¥33,000 (税抜+¥30,000)
浴室外配管セット	H5	+¥26,400 (税抜+¥24,000)

■浴槽水栓取付配管セット

VS-YH-16F

品番	価格
D5	+¥5,940 (税抜+¥5,400)

■循環アダプターU

銅配管用
VS-JA-U

品番	価格
E1	+¥7,700 (税抜+¥7,000)

■循環アダプターC

壁貫通配管用
VS-JA-C

品番	価格
E2	+¥11,000 (税抜+¥10,000)

■配管アダプターU

ペアチューブ配管用
VS-HA-U

品番	価格
E3	+¥6,600 (税抜+¥6,000)

■循環口配管セット

VS-SYJ-2
・スマートホース(2m)

品番	価格
H6	+¥17,930 (税抜+¥16,300)

■配管カバーセット

追いだき配管用
VS-HK-1

品番	価格
E4	+¥3,300 (税抜+¥3,000)

■風呂ふたフック

組ふた用
FF63

品番	価格
K2	+¥14,520 (税抜+¥13,200)

■風呂ふたフック

組ふた用
FFS-3001C

品番	価格
U9	+¥14,520 (税抜+¥13,200)

■風呂ふたフック

組ふた用
FFS-1001C

品番	価格
W1	+¥4,950 (税抜+¥4,500)

■風呂ふたフック

組ふた用
TS122SP V1

品番	価格
F3	+¥4,950 (税抜+¥4,500)

■ランドリーパイプセット(YDK専用)

LP-2

品番	価格
F4	+¥12,760 (税抜+¥11,600)

■排水用フレキジョイント

HJ-250
※事前に排水管を立上げる場合は必要となります。

品番	価格
E5	+¥5,280 (税抜+¥4,800)

■フリーサイズ窓額縁キット

色:ホワイト

型番・仕様	品番	価格
R-1715P-16/W 対応寸法:1672×1500×190mm	H1	+¥47,520 (税抜+¥43,200)
R-1715P-12/W 対応寸法:1672×1500×390mm	F8	+¥79,200 (税抜+¥72,000)

■既設窓アタッチメント

RW-1715P-1/W　色:ホワイト

品番	価格
F9	+¥30,360 (税抜+¥27,600)

※奥行き寸法は、フリーサイズ窓額縁キットの奥行き寸法プラス43mmまで対応可能です。
※フリーサイズ窓額縁キットと組み合わせてご使用ください。

寸法図

BJK-1620R	P101
BJK-1616R	P103
BJK-1620T・1620V	P105
BJK-1620K	P107
BJK-1620S・1620C	P109
BJK-1616T・1616V	P111
BJK-1616K・1616M	P113
BJK-1616S・1616C	P115
BJK-1216T・1216V	P117
BJK-1216K・1216M	P119
BJK-1216S・1216C	P121
BJW-1721T・1721K	P123
BJW-1721C	P125
BJW-1717T・1717K	P127
BJW-1717J・1717C	P129
BJW-1217T・1217K	P131
BJW-1217J・1217C	P133
浴槽寸法図（BJK）	P135
浴槽寸法図（BJW）	P136
窓納まり図	P137
ドア寸法図（BJK）	P138
ドア寸法図（BJW）	P139
吊架台詳細図（BJK）（BJW）	P140
吊架台セット設置可能寸法	P140
換気扇仕様寸法図	P141
オプション仕様寸法図	P143
床下空間範囲（BJK）	P145
床下空間範囲（BJW）	P146
搬入について	P148
設置スペース	P148
基礎工事	P148
基礎寸法	P148

寸法図

BJK シリーズ	1620 1.25坪サイズ	R プラン	基本仕様図

Rプラン

※浴槽またぎ高さ:415
※[ ]内は高脚仕様の場合
※ボルト脚調節範囲
標準仕様:−15〜+30
高脚仕様:−10〜+30
低脚仕様:−10〜+30

■平面図
☒柱は120角

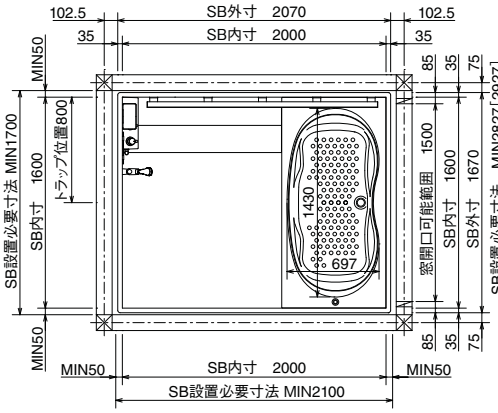

■標準仕様・高脚仕様立面図

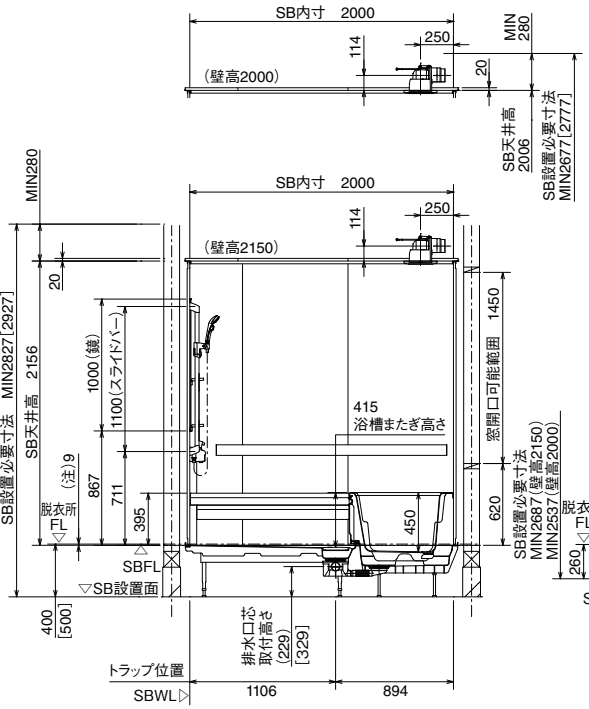

■低脚仕様立面図

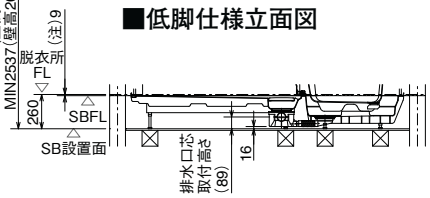

※SBFLから脱衣所FLの高さ寸法(本図は(注)9[中折ドアの場合])は、
ドアにより異なりますので、ドア寸法図(P138)を参照してください。

給水管・給湯管／追焚配管（CR／SR）

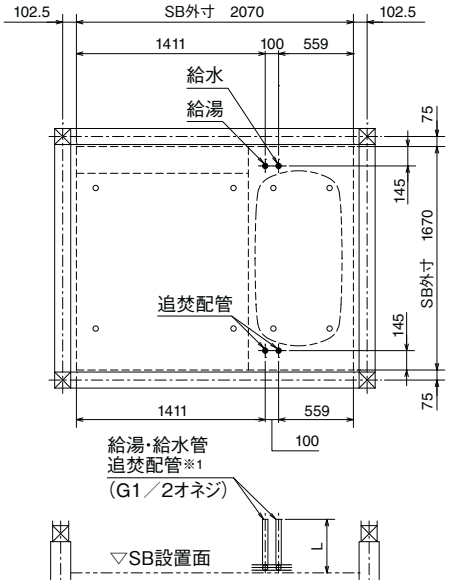

※1. 立上げ配管から浴槽までは、別途配管が必要です。

	標準仕様	高脚仕様	低脚仕様
L	440	540	300

脚位置図（CR／SR）標準仕様・高脚仕様

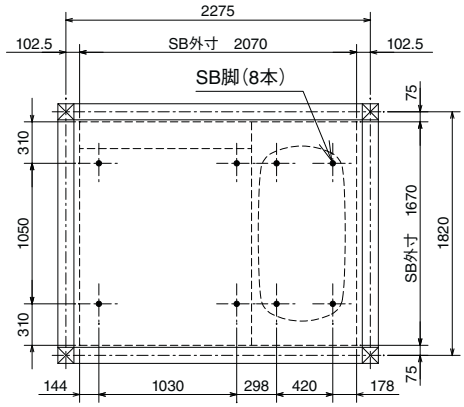

排水管（CR／SR）標準仕様・高脚仕様

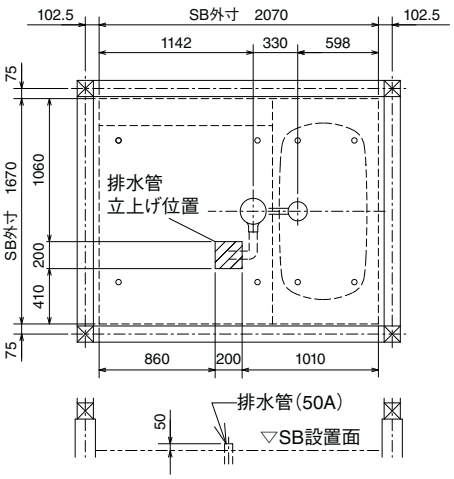

脚位置図（CR／SR）低脚仕様

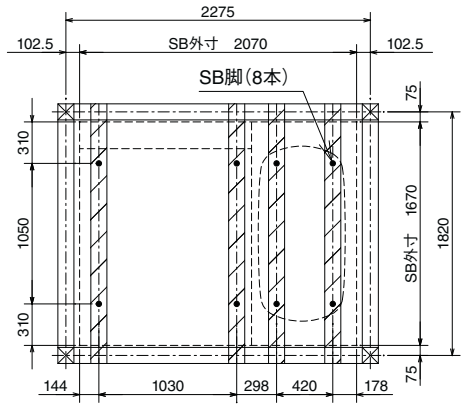

排水管（CR／SR）低脚仕様

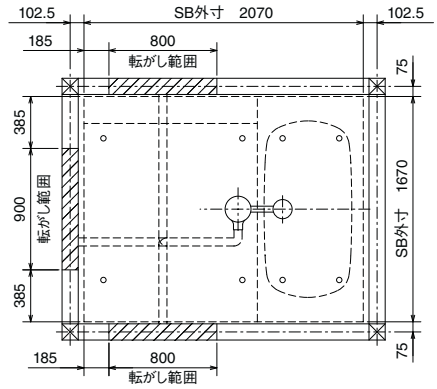

給水管・給湯管／追焚配管（CL／SL）

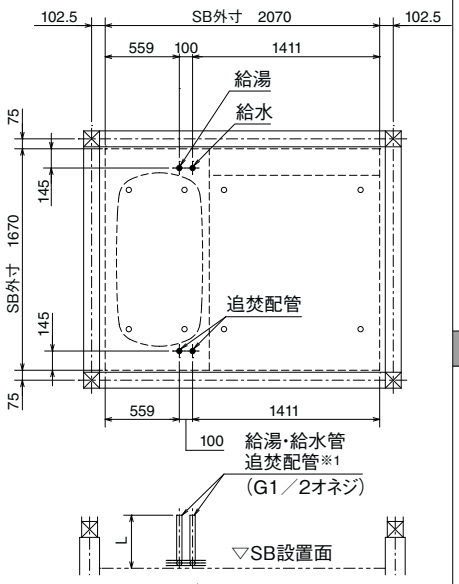

※1. 立上げ配管から浴槽までは、別途配管が必要です。

	標準仕様	高脚仕様	低脚仕様
L	440	540	300

脚位置図（CL／SL）標準仕様・高脚仕様

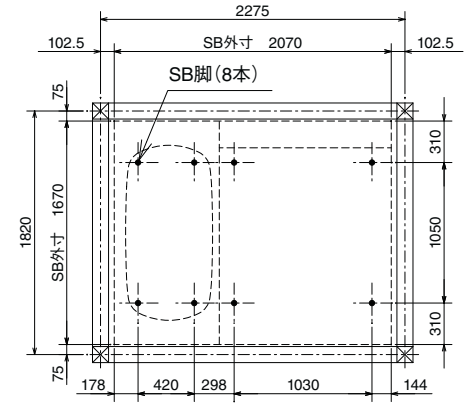

排水管（CL／SL）標準仕様・高脚仕様

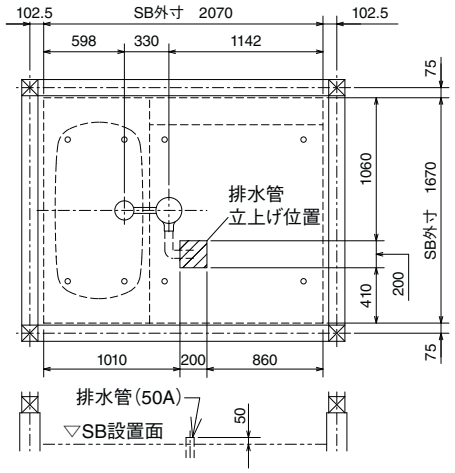

脚位置図（CL／SL）低脚仕様

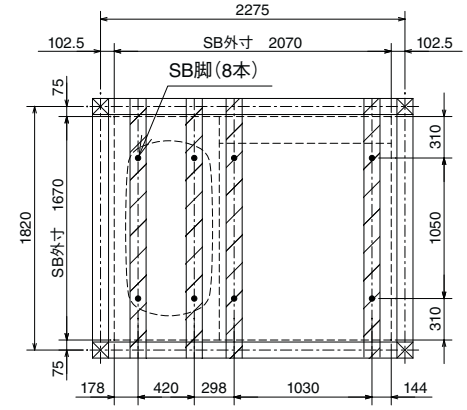

排水管（CL／SL）低脚仕様

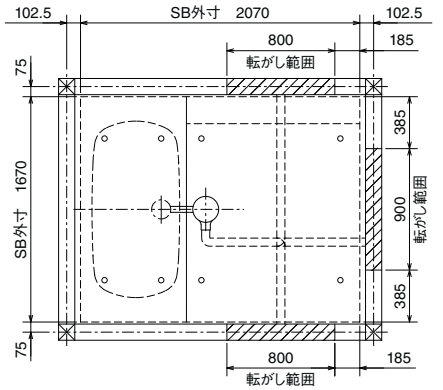

BJK シリーズ	1616 1坪サイズ	R プラン	基本仕様図

Rプラン

※浴槽またぎ高さ:415
※[ ]内は高脚仕様の場合
※ボルト脚調節範囲
標準仕様:−15〜+30
高脚仕様:−10〜+30
低脚仕様:−10〜+30

■平面図
☒柱は120角

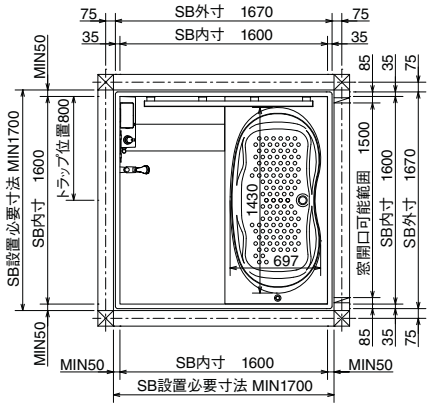

■標準仕様・高脚仕様立面図

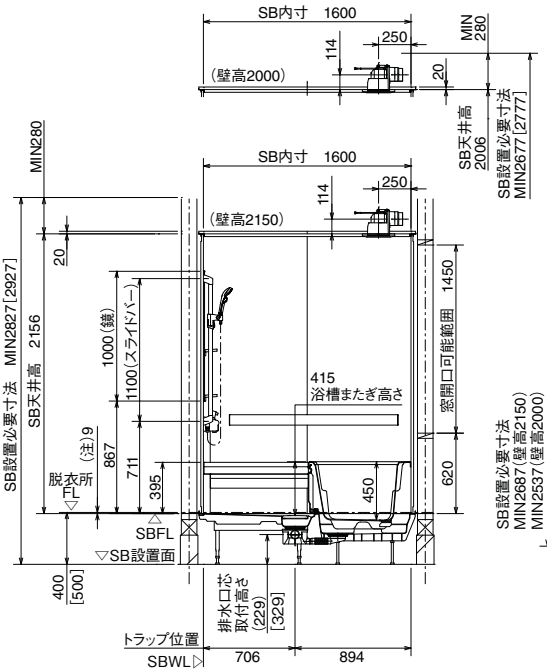

■低脚仕様立面図

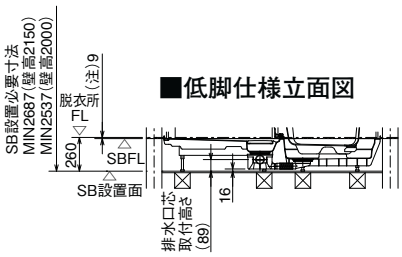

※SBFLから脱衣所FLの高さ寸法(本図は(注)9[中折ドアの場合])は、
ドアにより異なりますので、ドア寸法図(P138)を参照してください。

給水管・給湯管／追焚配管（CR／SR）

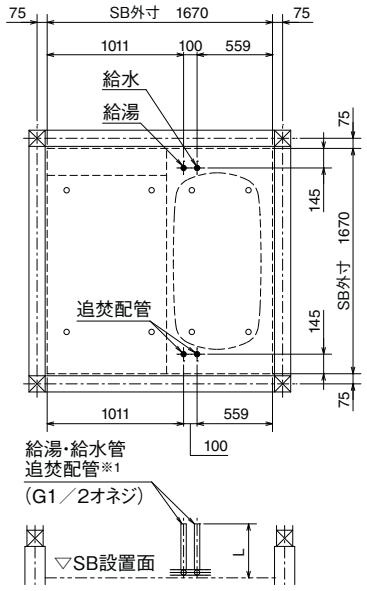

※1. 立上げ配管から浴槽までは、別途配管が必要です。

	標準仕様	高脚仕様	低脚仕様
L	440	540	300

脚位置図（CR／SR）標準仕様・高脚仕様

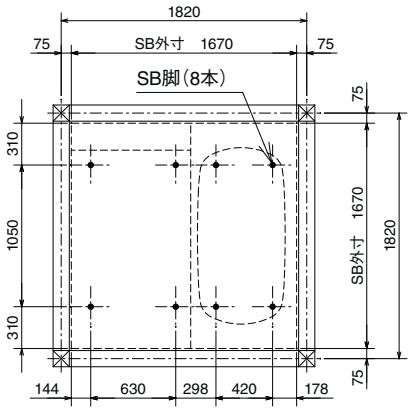

脚位置図（CR／SR）低脚仕様

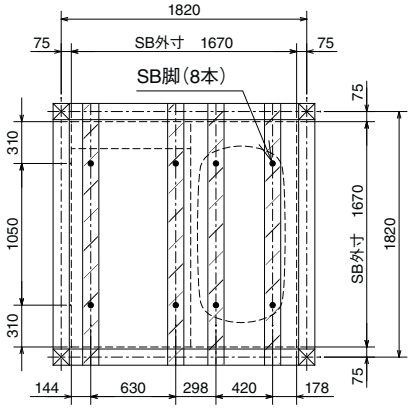

排水管（CR／SR）標準仕様・高脚仕様

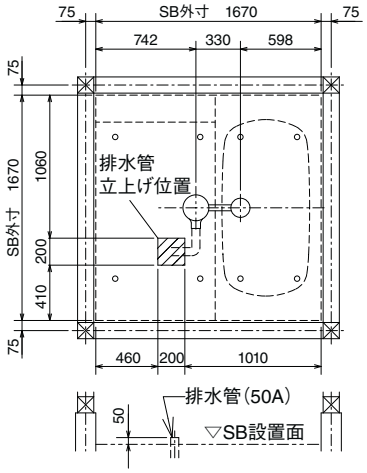

排水管（CR／SR）低脚仕様

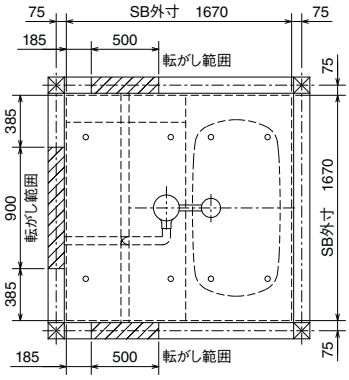

給水管・給湯管／追焚配管（CL／SL）

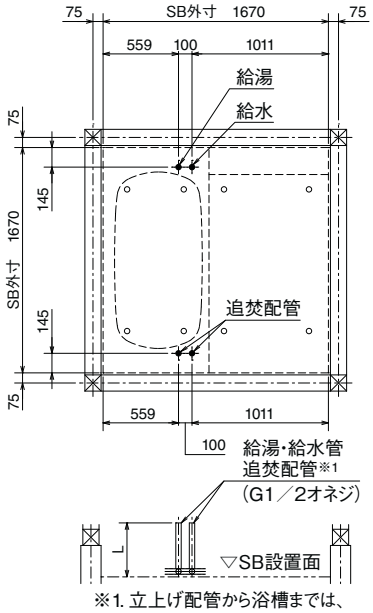

※1. 立上げ配管から浴槽までは、別途配管が必要です。

	標準仕様	高脚仕様	低脚仕様
L	440	540	300

脚位置図（CL／SL）標準仕様・高脚仕様

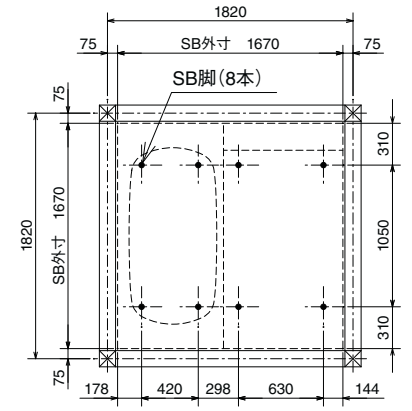

脚位置図（CL／SL）低脚仕様

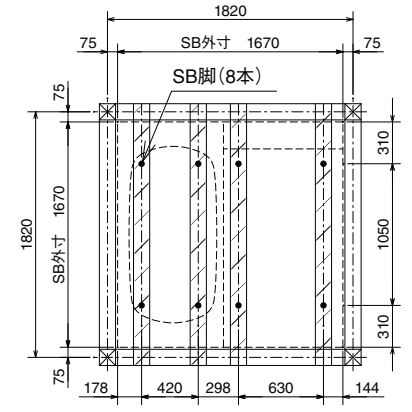

排水管（CL／SL）標準仕様・高脚仕様

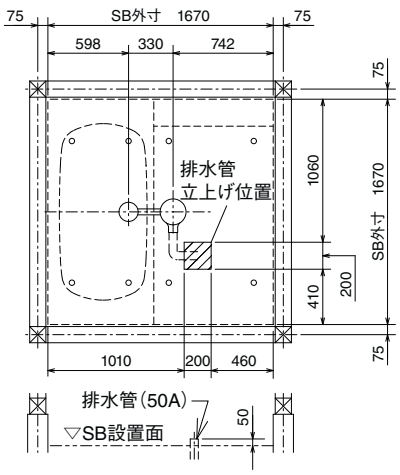

排水管（CL／SL）低脚仕様

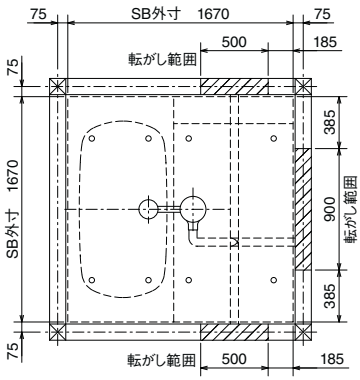

寸法図

BJK シリーズ	1620 1.25坪サイズ	T・V プラン	基本仕様図

Tプラン

※浴槽またぎ高さ:455
※[ ]内は高脚仕様の場合
※ボルト脚調節範囲
標準仕様:−15〜+30
高脚仕様:−10〜+30
低脚仕様:−10〜+30

■標準仕様・高脚仕様立面図

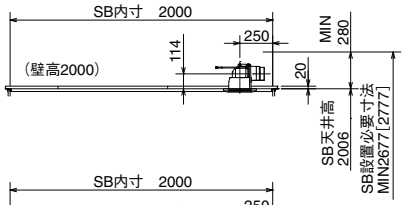

■平面図

☒柱は120角

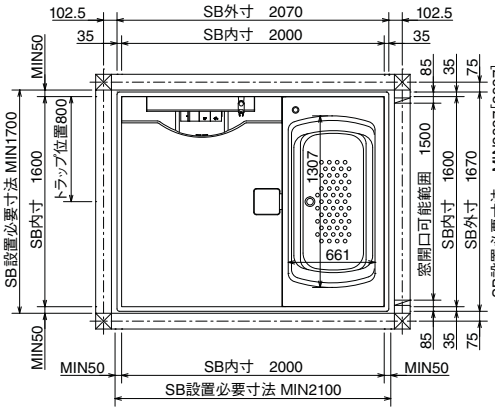

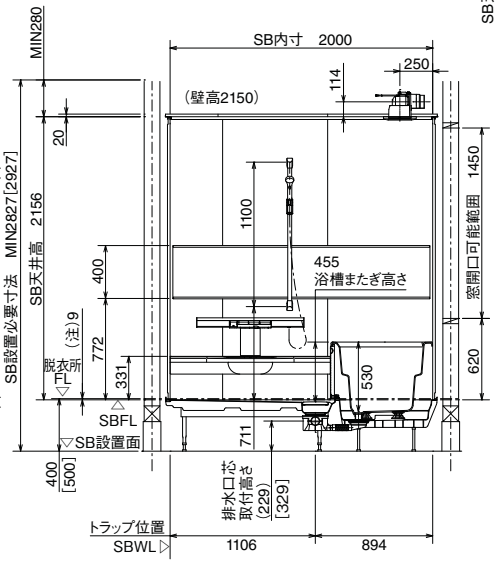

■低脚仕様立面図

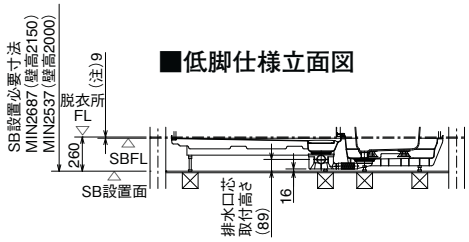

※SBFLから脱衣所FLの高さ寸法(本図は(注)9[中折ドアの場合])は、
ドアにより異なりますので、ドア寸法図(P138)を参照してください。

Vプラン

※浴槽またぎ高さ:455
※[ ]内は高脚仕様の場合
※ボルト脚調節範囲
標準仕様:−15〜+30
高脚仕様:−10〜+30
低脚仕様:−10〜+30

■標準仕様・高脚仕様立面図

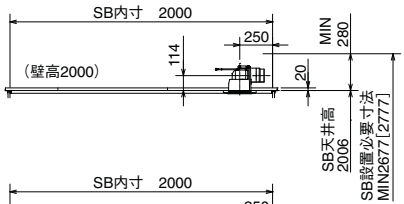

■平面図

☒柱は120角

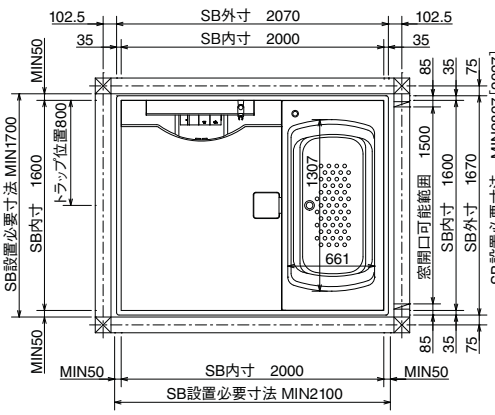

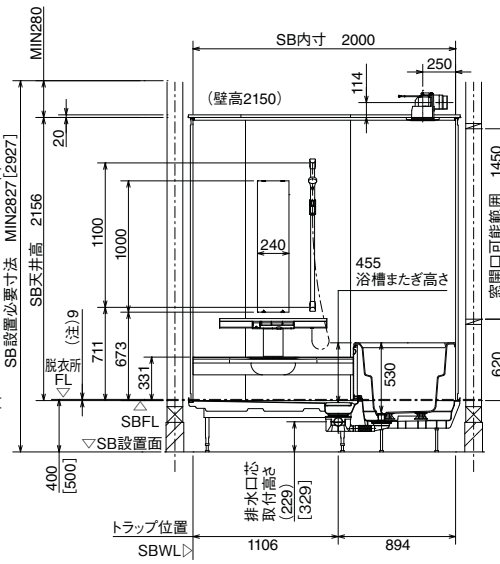

■低脚仕様立面図

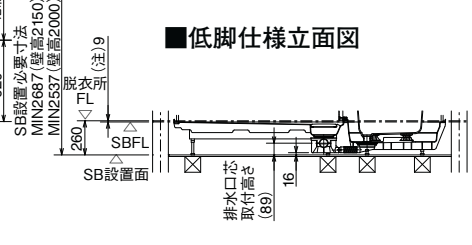

※SBFLから脱衣所FLの高さ寸法(本図は(注)9[中折ドアの場合])は、
ドアにより異なりますので、ドア寸法図(P138)を参照してください。

給水管・給湯管／追焚配管（CR／SR）

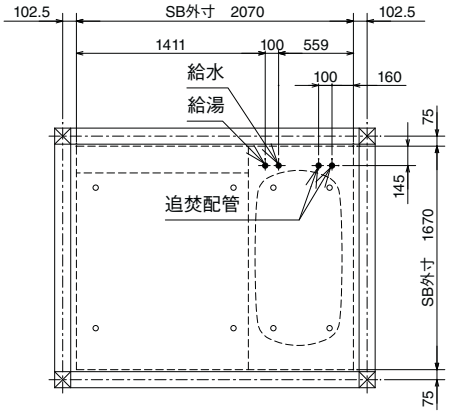

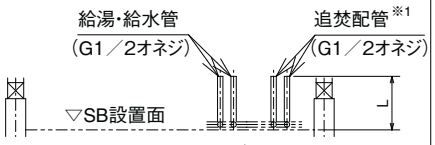

※1. 立上げ配管から浴槽までは、
別途配管が必要です。

	標準仕様	高脚仕様	低脚仕様
L	440	540	300

脚位置図（CR／SR）標準仕様・高脚仕様

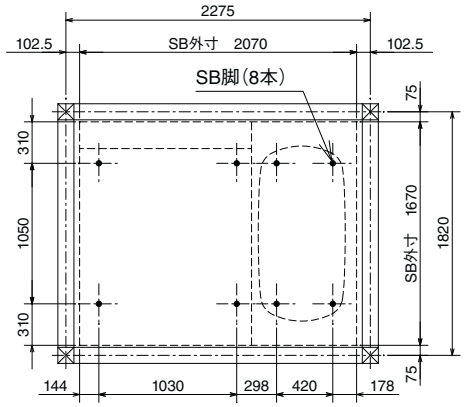

排水管（CR／SR）標準仕様・高脚仕様

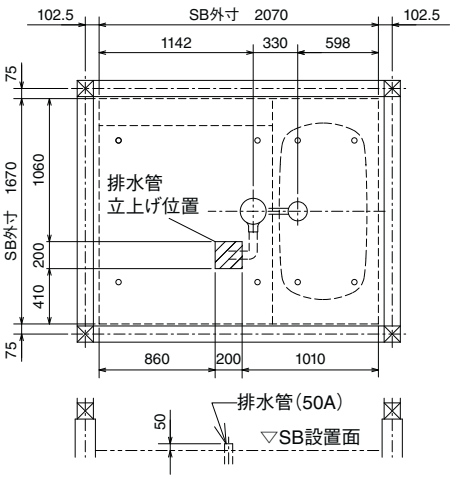

脚位置図（CR／SR）低脚仕様

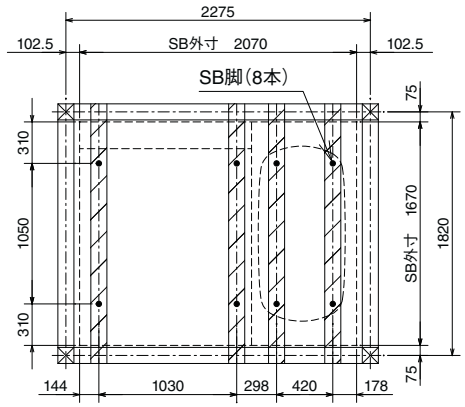

排水管（CR／SR）低脚仕様

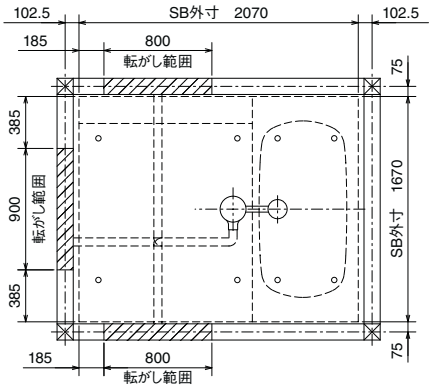

給水管・給湯管／追焚配管（CL／SL）

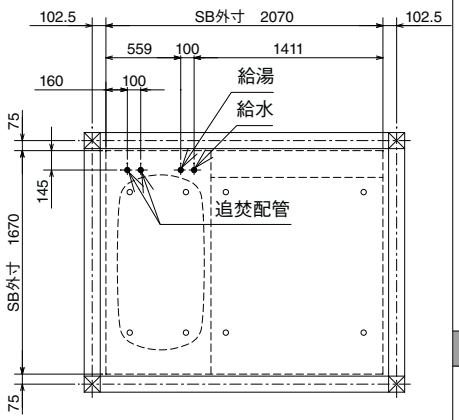

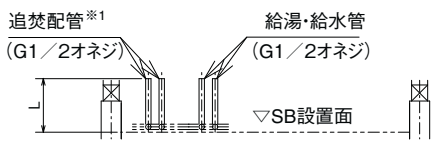

※1. 立上げ配管から浴槽までは、
別途配管が必要です。

	標準仕様	高脚仕様	低脚仕様
L	440	540	300

脚位置図（CL／SL）標準仕様・高脚仕様

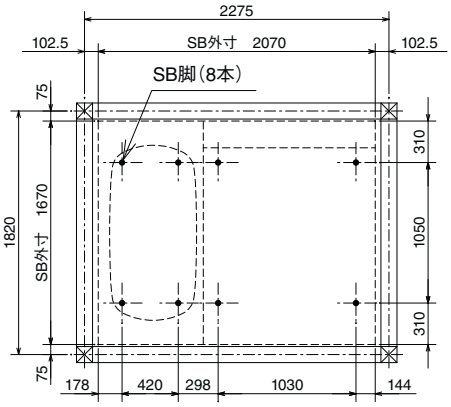

排水管（CL／SL）標準仕様・高脚仕様

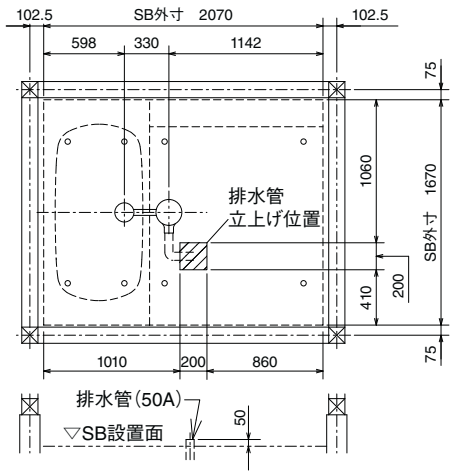

脚位置図（CL／SL）低脚仕様

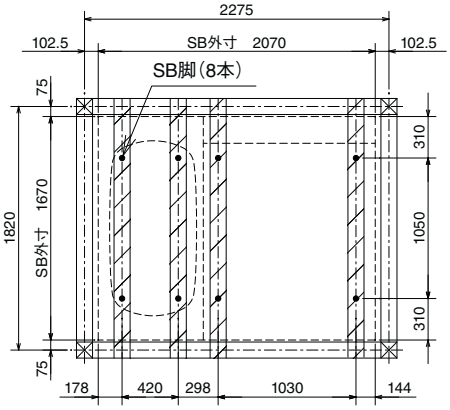

排水管（CL／SL）低脚仕様

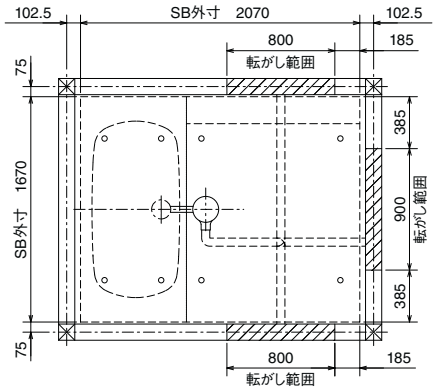

BJK シリーズ	1620 1.25坪サイズ	K プラン	基本仕様図

Kプラン

※浴槽またぎ高さ:455
※[　]内は高脚仕様の場合
※ボルト脚調節範囲
標準仕様:−15〜+30
高脚仕様:−10〜+30
低脚仕様:−10〜+30

■標準仕様・高脚仕様立面図

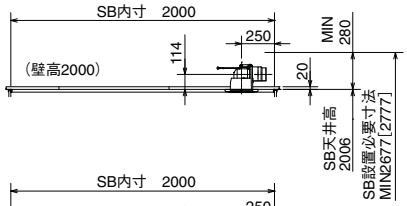

■平面図

☒柱は120角

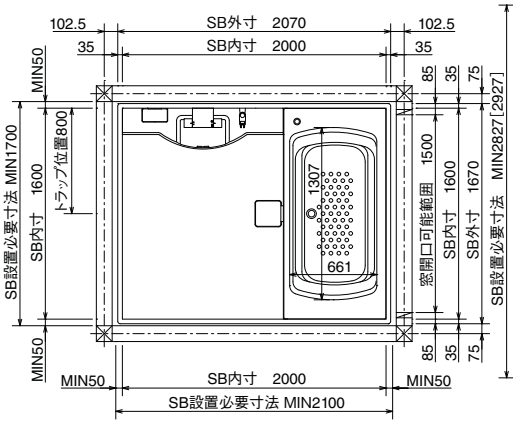

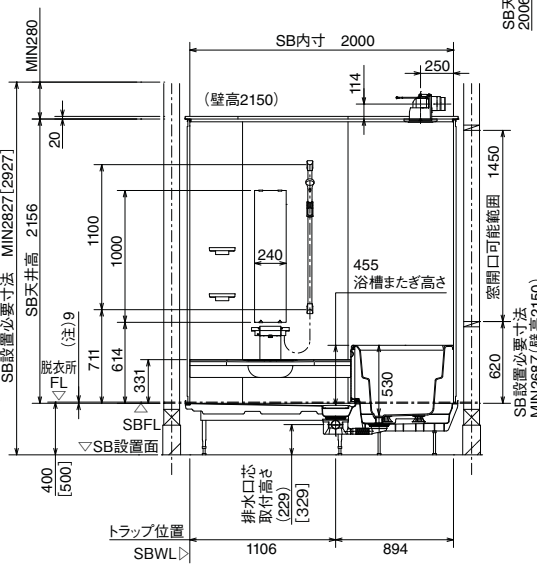

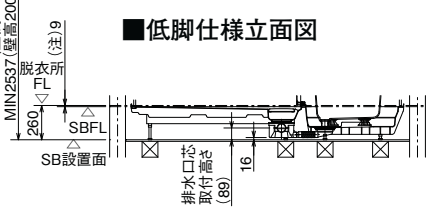

■低脚仕様立面図

※SBFLから脱衣所FLの高さ寸法(本図は(注)9[中折ドアの場合])は、
ドアにより異なりますので、ドア寸法図(P138)を参照してください。

給水管・給湯管／追焚配管（CR／SR）

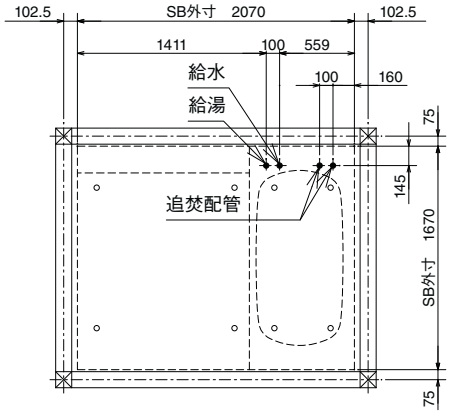

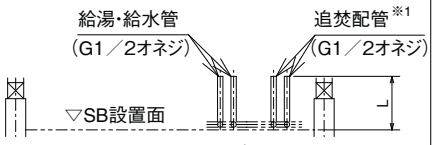

※1. 立上げ配管から浴槽までは、
別途配管が必要です。

	標準仕様	高脚仕様	低脚仕様
L	440	540	300

脚位置図（CR／SR）標準仕様・高脚仕様

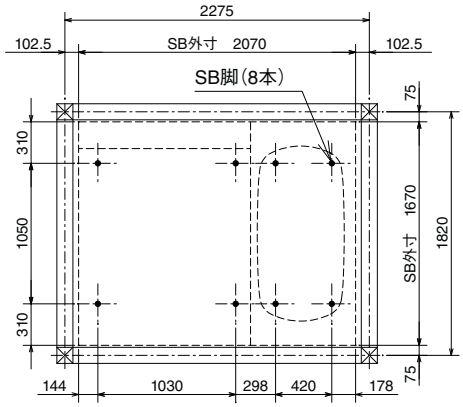

排水管（CR／SR）標準仕様・高脚仕様

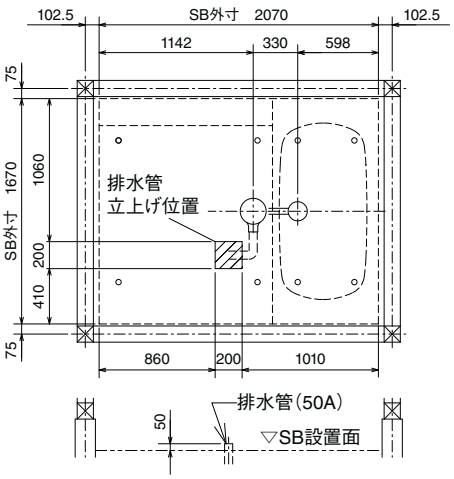

脚位置図（CR／SR）低脚仕様

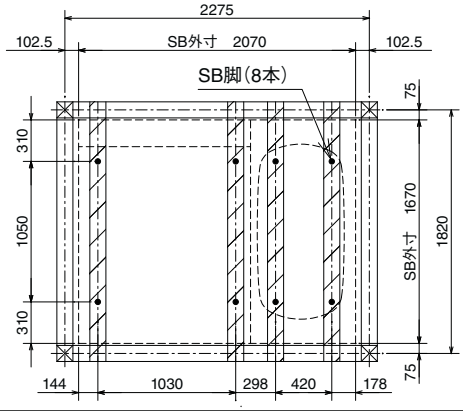

排水管（CR／SR）低脚仕様

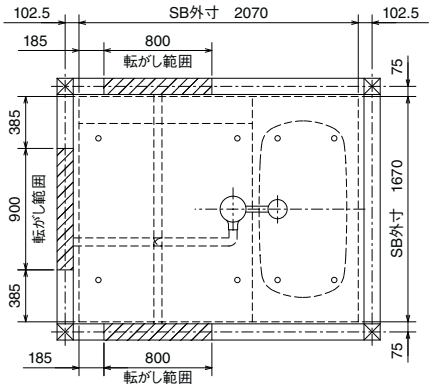

給水管・給湯管／追焚配管（CL／SL）

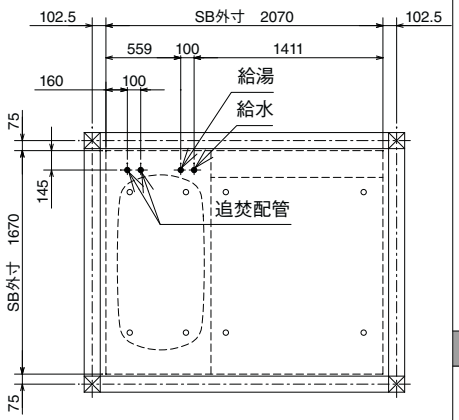

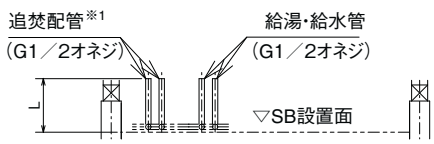

※1. 立上げ配管から浴槽までは、
別途配管が必要です。

	標準仕様	高脚仕様	低脚仕様
L	440	540	300

脚位置図（CL／SL）標準仕様・高脚仕様

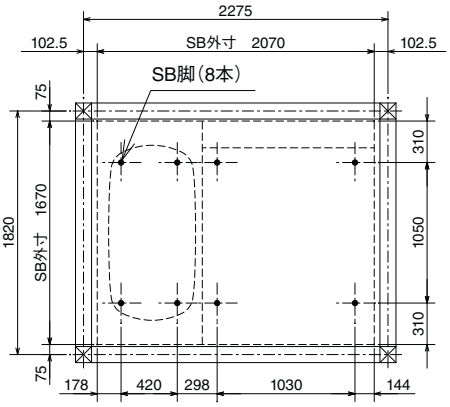

排水管（CL／SL）標準仕様・高脚仕様

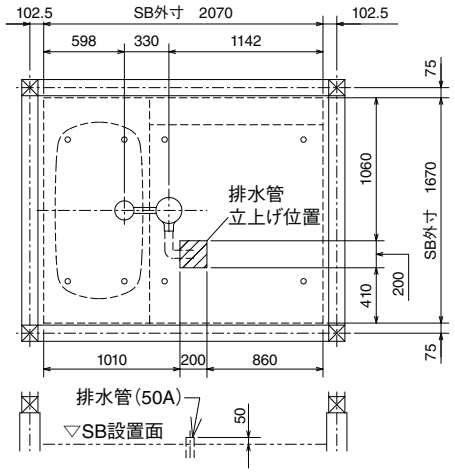

脚位置図（CL／SL）低脚仕様

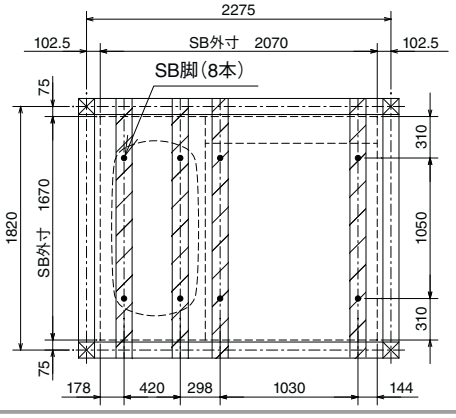

排水管（CL／SL）低脚仕様

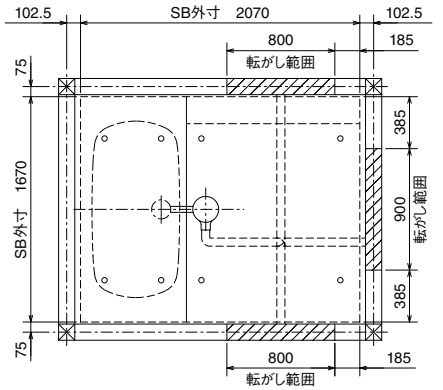

BJK シリーズ　1620 1.25坪サイズ　S・C プラン　基本仕様図

Sプラン

※浴槽またぎ高さ:425
※[　]内は高脚仕様の場合
※ボルト脚調節範囲
　標準仕様:−15〜+30
　高脚仕様:−10〜+30
　低脚仕様:−10〜+30
※壁裏配管部はSB外寸より9mmはり出します。

■平面図
☒柱は120角

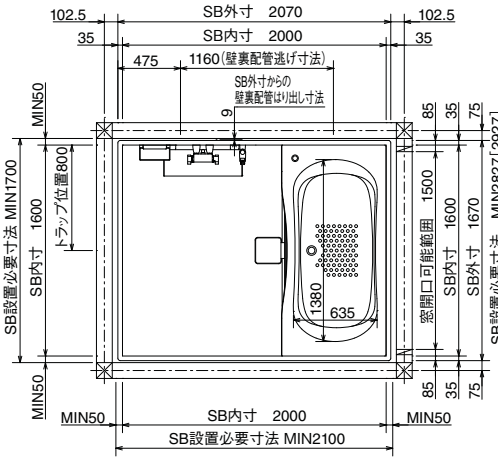

■標準仕様・高脚仕様立面図

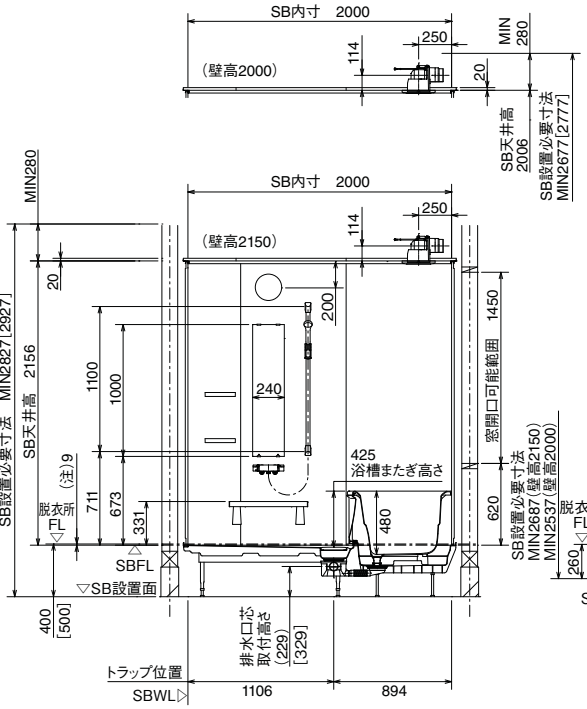

■低脚仕様立面図

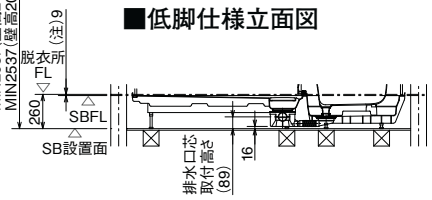

※SBFLから脱衣所FLの高さ寸法(本図は(注)9[中折ドアの場合])は、ドアにより異なりますので、ドア寸法図(P138)を参照してください。

Cプラン

※浴槽またぎ高さ:425
※[　]内は高脚仕様の場合
※ボルト脚調節範囲
　標準仕様:−15〜+30
　高脚仕様:−10〜+30
　低脚仕様:−10〜+30
※壁裏配管部はSB外寸より9mmはり出します。

■平面図
☒柱は120角

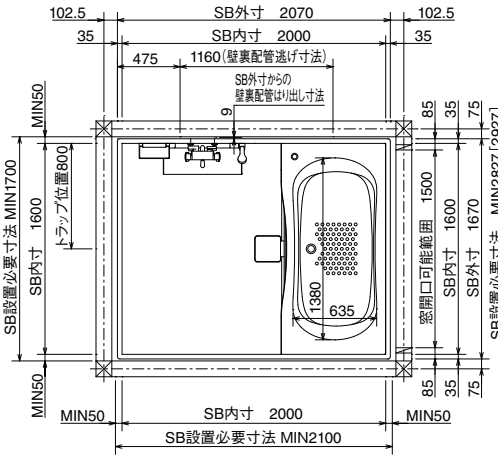

■標準仕様・高脚仕様立面図

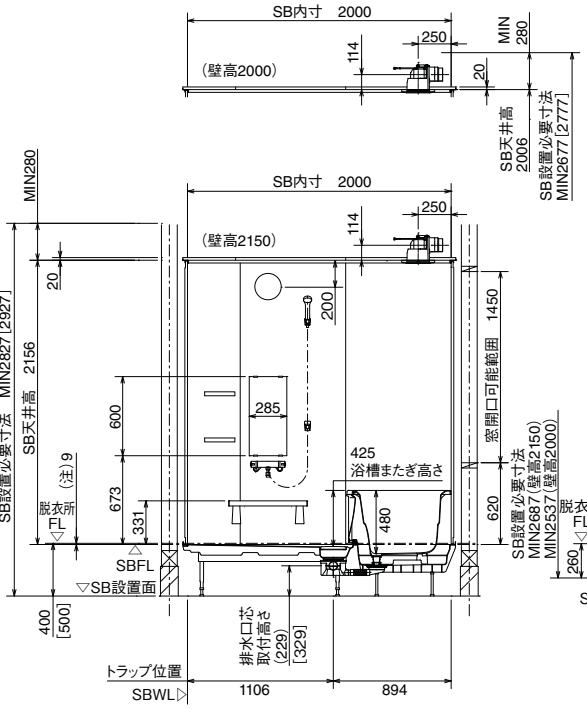

■低脚仕様立面図

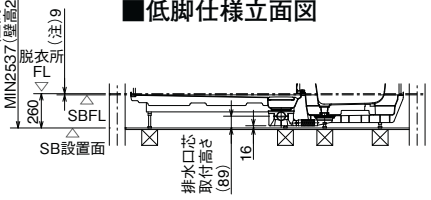

※SBFLから脱衣所FLの高さ寸法(本図は(注)9[中折ドアの場合])は、ドアにより異なりますので、ドア寸法図(P138)を参照してください。

給水管・給湯管／追焚配管（CR／SR）

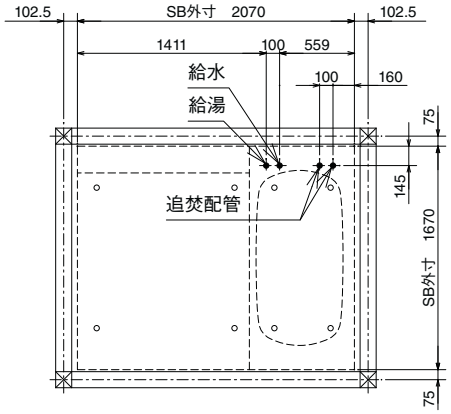

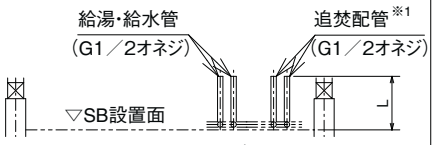

※1. 立上げ配管から浴槽までは、
別途配管が必要です。

	標準仕様	高脚仕様	低脚仕様
L	440	540	300

脚位置図（CR／SR）標準仕様・高脚仕様

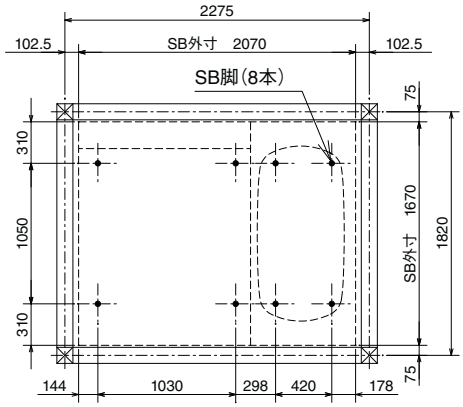

排水管（CR／SR）標準仕様・高脚仕様

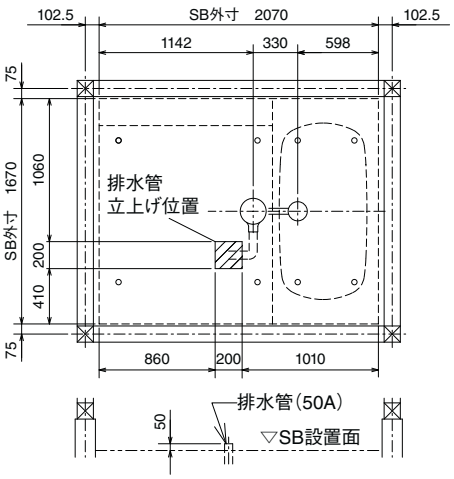

脚位置図（CR／SR）低脚仕様

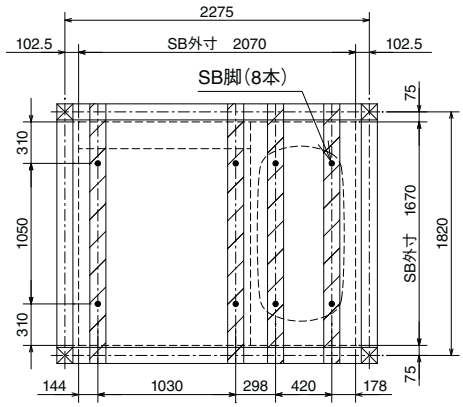

排水管（CR／SR）低脚仕様

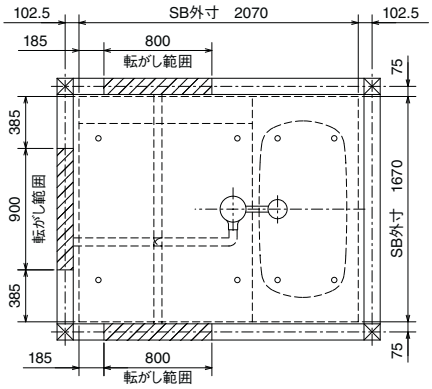

給水管・給湯管／追焚配管（CL／SL）

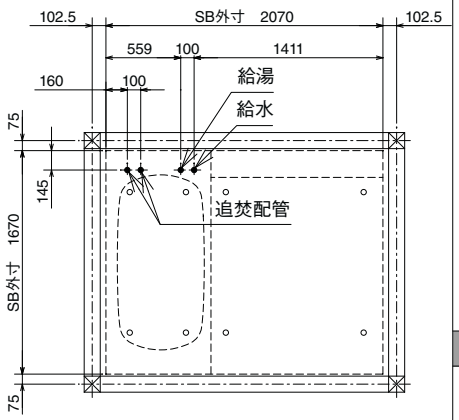

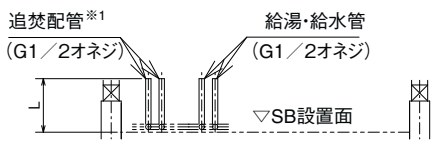

※1. 立上げ配管から浴槽までは、
別途配管が必要です。

	標準仕様	高脚仕様	低脚仕様
L	440	540	300

脚位置図（CL／SL）標準仕様・高脚仕様

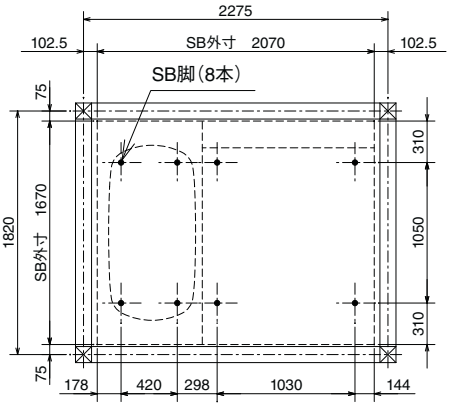

排水管（CL／SL）標準仕様・高脚仕様

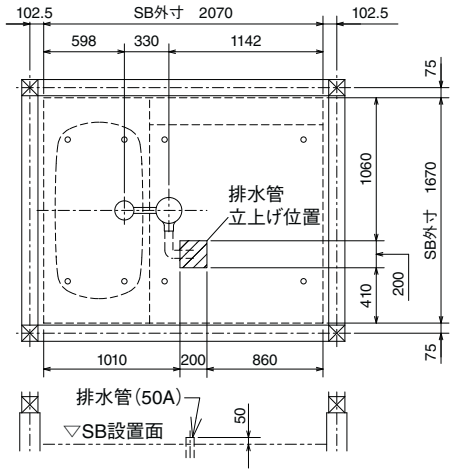

脚位置図（CL／SL）低脚仕様

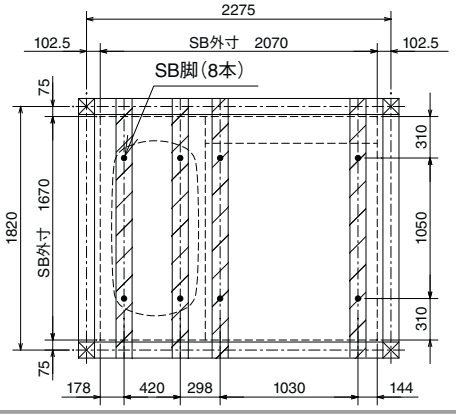

排水管（CL／SL）低脚仕様

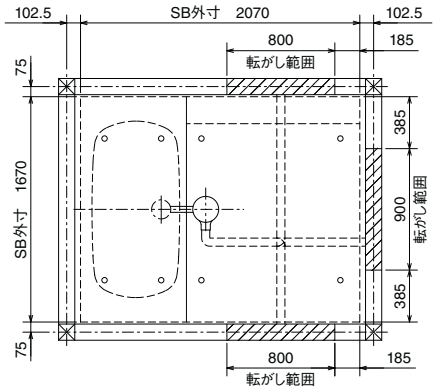

寸法図

BJK シリーズ	1616 1坪サイズ	T・V プラン	基本仕様図

Tプラン

※浴槽またぎ高さ:455
※[ ]内は高脚仕様の場合
※ボルト脚調節範囲
標準仕様:−15〜+30
高脚仕様:−10〜+30
低脚仕様:−10〜+30

■平面図
☒柱は120角

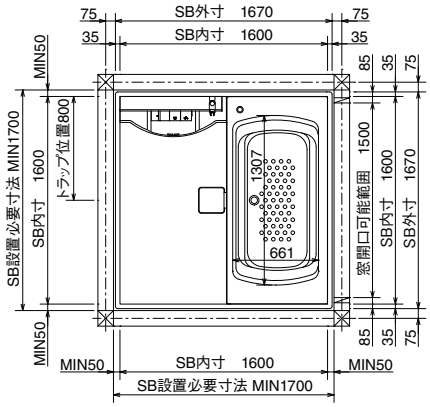

■標準仕様・高脚仕様立面図

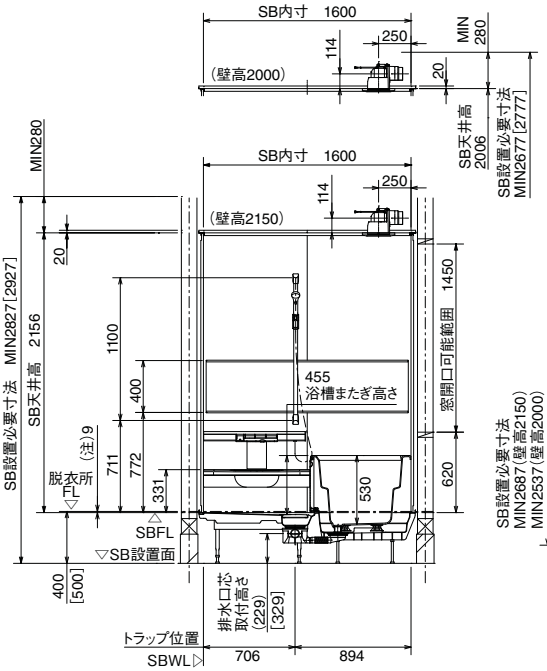

■低脚仕様立面図

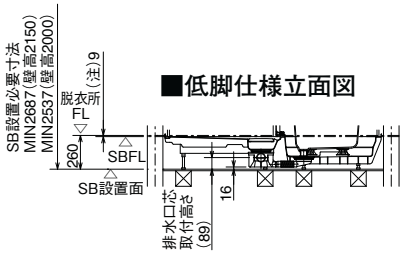

※SBFLから脱衣所FLの高さ寸法(本図は(注)9[中折ドアの場合])は、
ドアにより異なりますので、ドア寸法図(P138)を参照してください。

Vプラン

※浴槽またぎ高さ:455
※[ ]内は高脚仕様の場合
※ボルト脚調節範囲
標準仕様:−15〜+30
高脚仕様:−10〜+30
低脚仕様:−10〜+30

■平面図
☒ 柱は120角

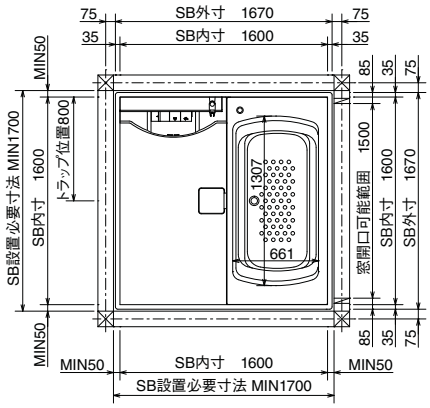

■標準仕様・高脚仕様立面図

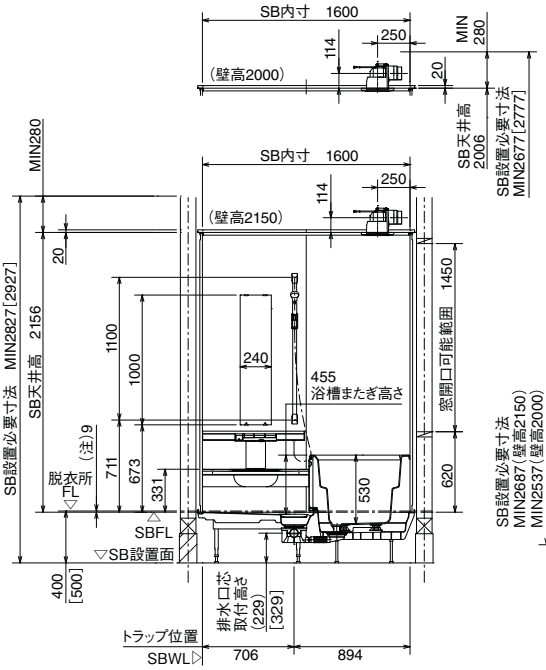

■低脚仕様立面図

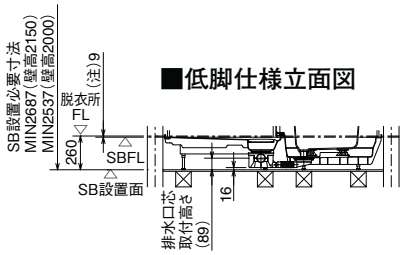

※SBFLから脱衣所FLの高さ寸法(本図は(注)9[中折ドアの場合])は、
ドアにより異なりますので、ドア寸法図(P138)を参照してください。

給水管・給湯管／追焚配管（CR／SR）

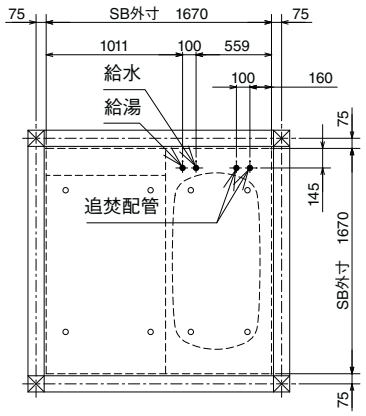

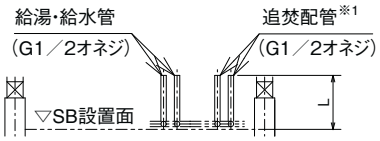

※1. 立上げ配管から浴槽までは、別途配管が必要です。

	標準仕様	高脚仕様	低脚仕様
L	440	540	300

脚位置図（CR／SR）標準仕様・高脚仕様

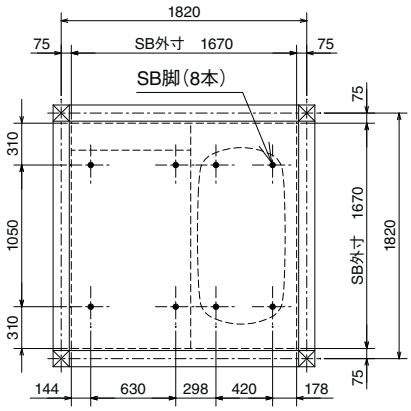

脚位置図（CR／SR）低脚仕様

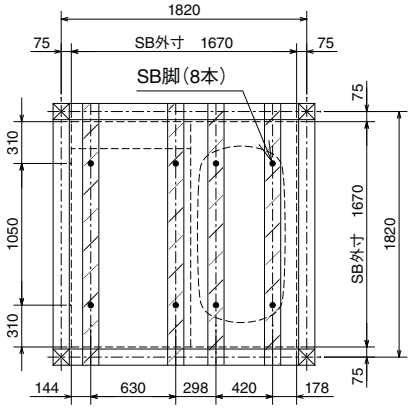

排水管（CR／SR）標準仕様・高脚仕様

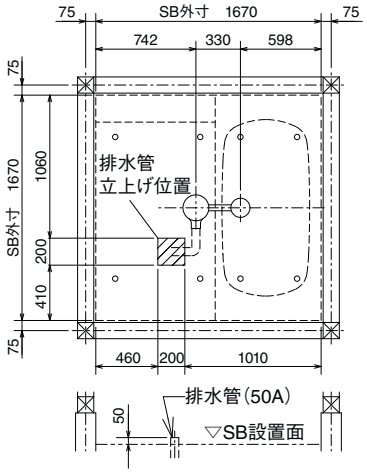

排水管（CR／SR）低脚仕様

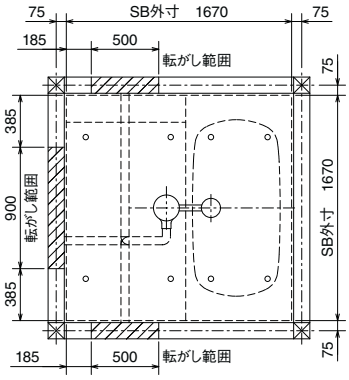

給水管・給湯管／追焚配管（CL／SL）

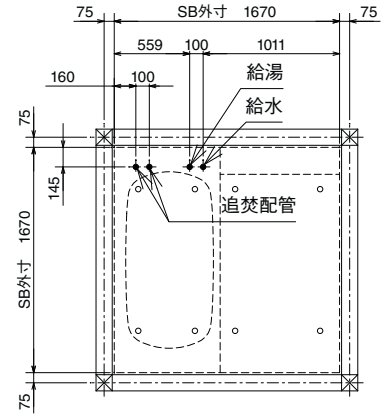

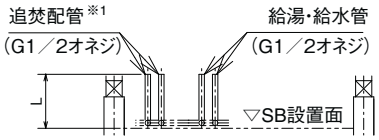

※1. 立上げ配管から浴槽までは、別途配管が必要です。

	標準仕様	高脚仕様	低脚仕様
L	440	540	300

脚位置図（CL／SL）標準仕様・高脚仕様

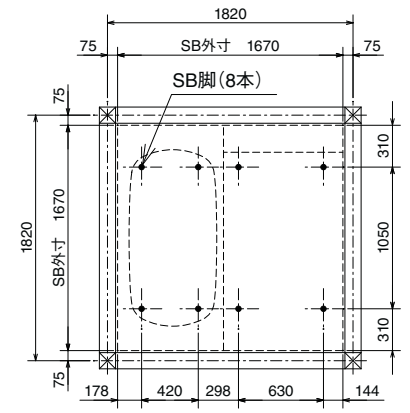

脚位置図（CL／SL）低脚仕様

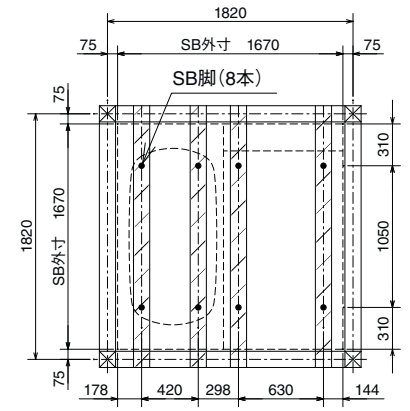

排水管（CL／SL）標準仕様・高脚仕様

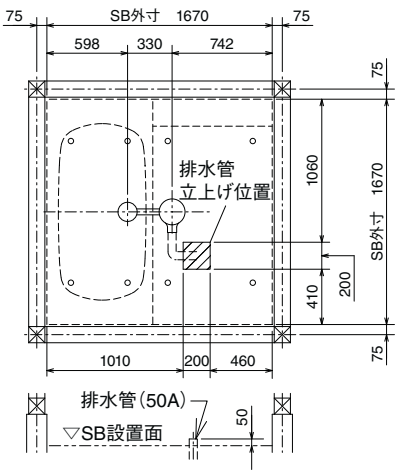

排水管（CL／SL）低脚仕様

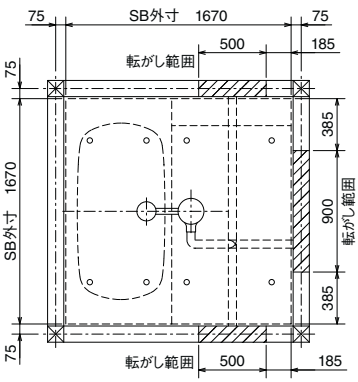

寸法図

BJK シリーズ	1616 1坪サイズ	K・M プラン	基本仕様図

Kプラン

※浴槽またぎ高さ:455
※[ ]内は高脚仕様の場合
※ボルト脚調節範囲
標準仕様:−15〜+30
高脚仕様:−10〜+30
低脚仕様:−10〜+30

■平面図
☒柱は120角

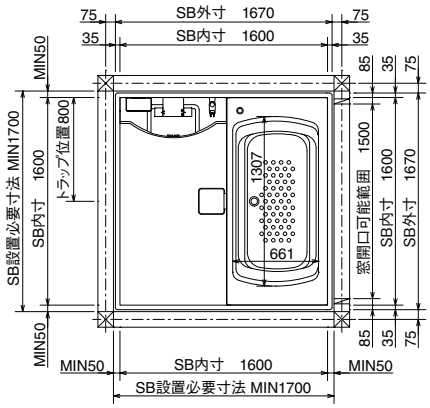

■標準仕様・高脚仕様立面図

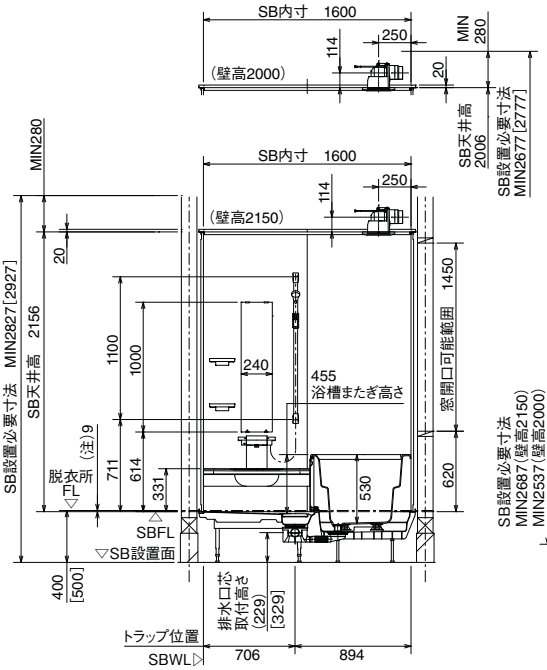

■低脚仕様立面図

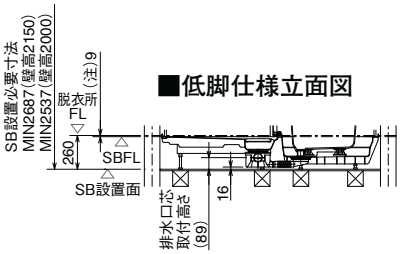

※SBFLから脱衣所FLの高さ寸法(本図は(注)9[中折ドアの場合])は、
ドアにより異なりますので、ドア寸法図(P138)を参照してください。

Mプラン

※浴槽またぎ高さ:425
※[ ]内は高脚仕様の場合
※ボルト脚調節範囲
標準仕様:−15〜+30
高脚仕様:−10〜+30
低脚仕様:−10〜+30
※壁裏配管部はSB外寸より
9mmはり出します。

■平面図
☒柱は120角

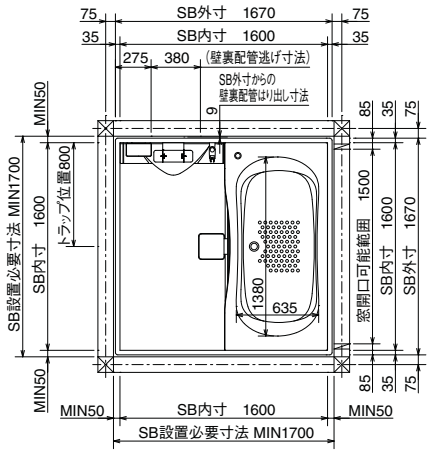

■標準仕様・高脚仕様立面図

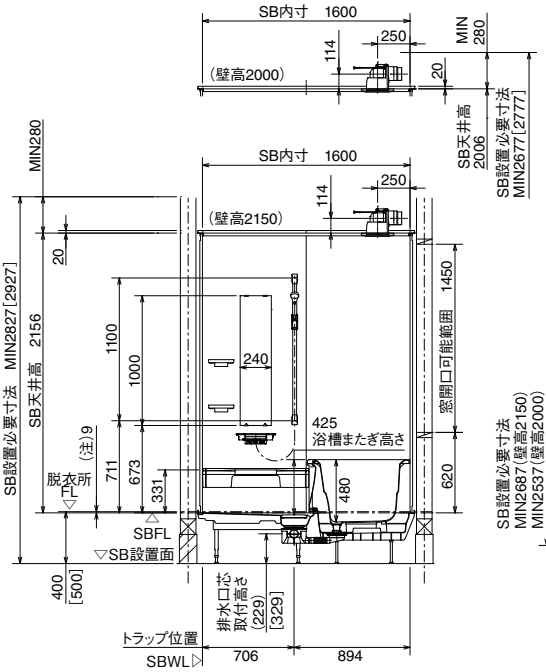

■低脚仕様立面図

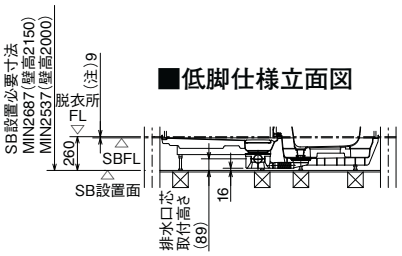

※SBFLから脱衣所FLの高さ寸法(本図は(注)9[中折ドアの場合])は、
ドアにより異なりますので、ドア寸法図(P138)を参照してください。

給水管・給湯管／追焚配管（CR／SR）

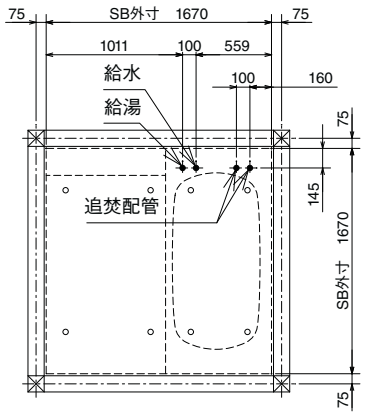

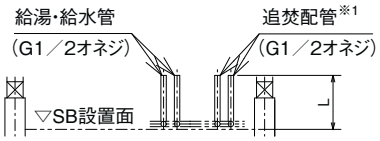

※1. 立上げ配管から浴槽までは、別途配管が必要です。

	標準仕様	高脚仕様	低脚仕様
L	440	540	300

脚位置図（CR／SR）標準仕様・高脚仕様

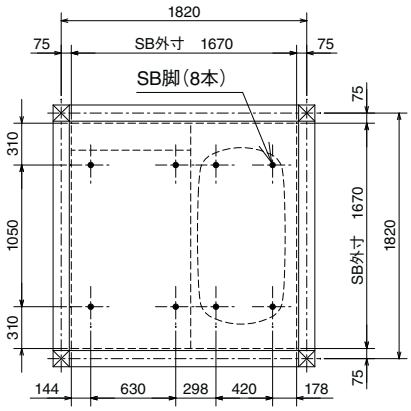

脚位置図（CR／SR）低脚仕様

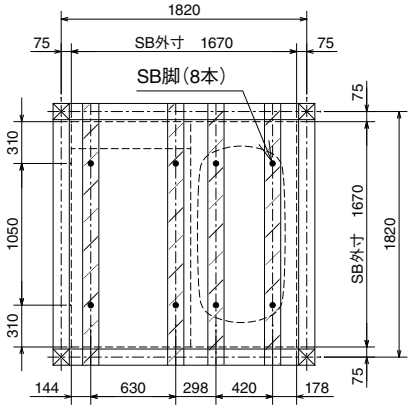

排水管（CR／SR）標準仕様・高脚仕様

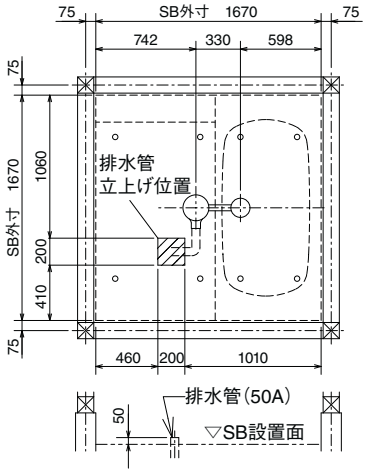

排水管（CR／SR）低脚仕様

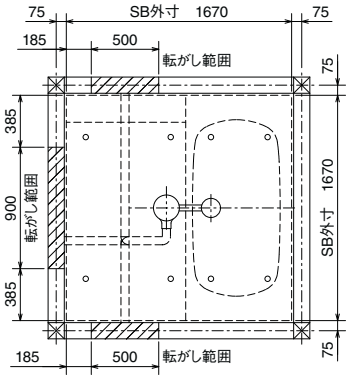

給水管・給湯管／追焚配管（CL／SL）

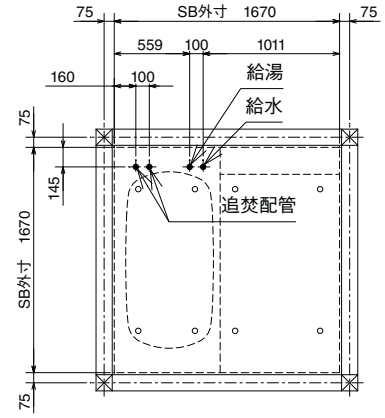

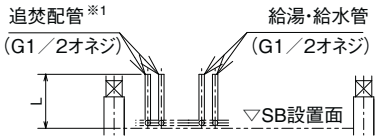

※1. 立上げ配管から浴槽までは、別途配管が必要です。

	標準仕様	高脚仕様	低脚仕様
L	440	540	300

脚位置図（CL／SL）標準仕様・高脚仕様

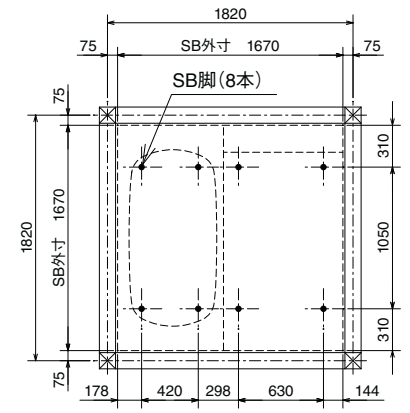

脚位置図（CL／SL）低脚仕様

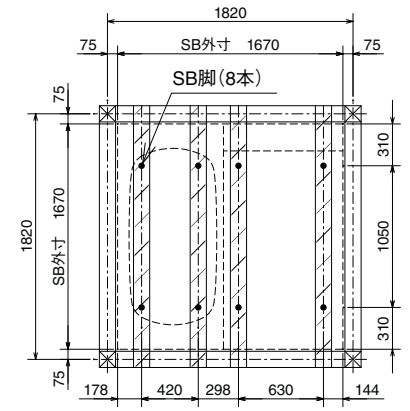

排水管（CL／SL）標準仕様・高脚仕様

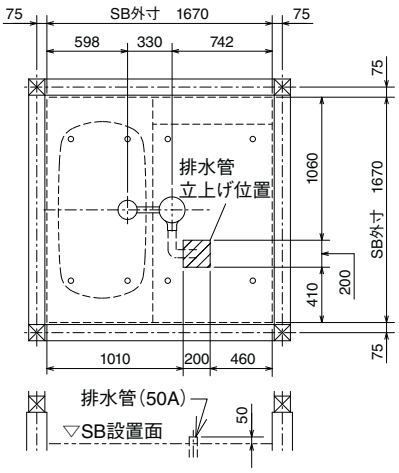

排水管（CL／SL）低脚仕様

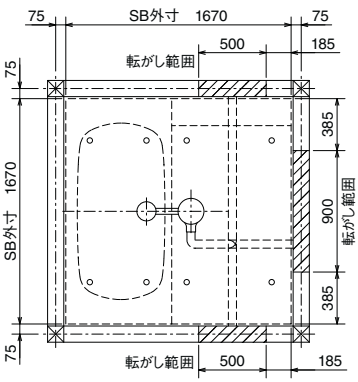

BJK シリーズ	1616 1坪サイズ	S・C プラン	基本仕様図

Sプラン

※浴槽またぎ高さ:425
※[ ]内は高脚仕様の場合
※ボルト脚調節範囲
標準仕様:−15〜+30
高脚仕様:−10〜+30
低脚仕様:−10〜+30
※壁裏配管部はSB外寸より9mmはり出します。

■平面図

☒柱は120角

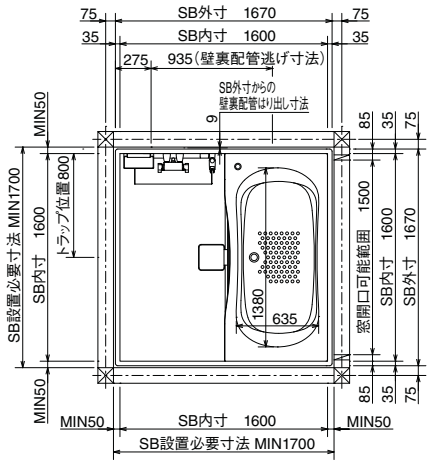

■標準仕様・高脚仕様立面図

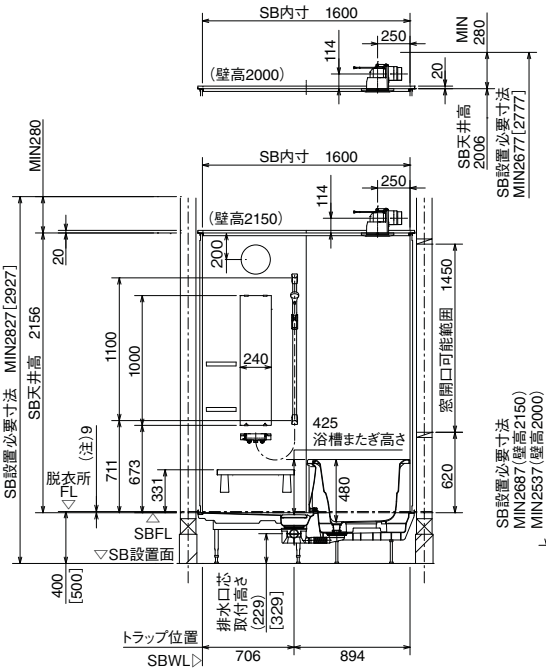

■低脚仕様立面図

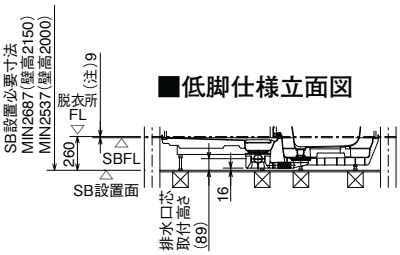

※SBFLから脱衣所FLの高さ寸法(本図は(注)9[中折ドアの場合])は、ドアにより異なりますので、ドア寸法図(P138)を参照してください。

Cプラン

※浴槽またぎ高さ:425
※[ ]内は高脚仕様の場合
※ボルト脚調節範囲
標準仕様:−15〜+30
高脚仕様:−10〜+30
低脚仕様:−10〜+30
※壁裏配管部はSB外寸より9mmはり出します。

■平面図

☒柱は120角

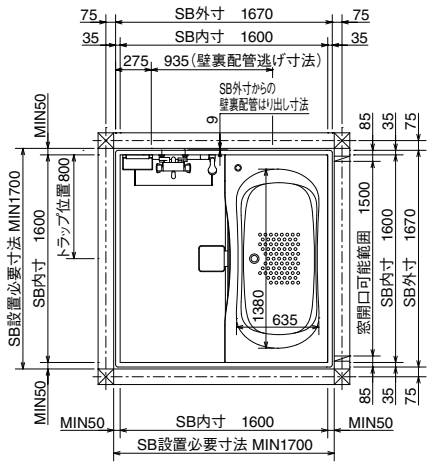

■標準仕様・高脚仕様立面図

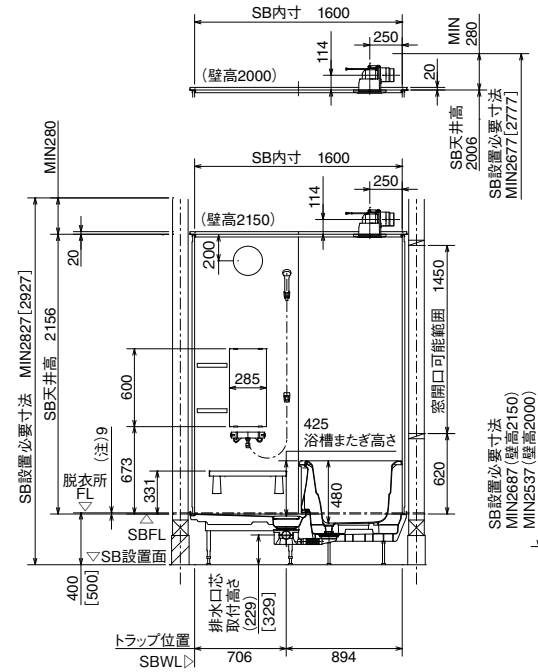

■低脚仕様立面図

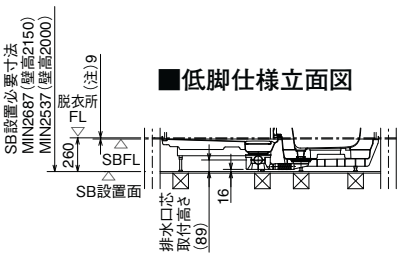

※SBFLから脱衣所FLの高さ寸法(本図は(注)9[中折ドアの場合])は、ドアにより異なりますので、ドア寸法図(P138)を参照してください。

給水管・給湯管／追焚配管（CR／SR）

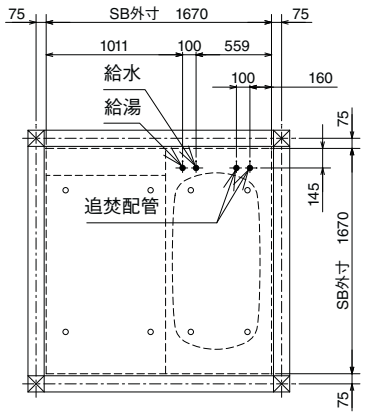

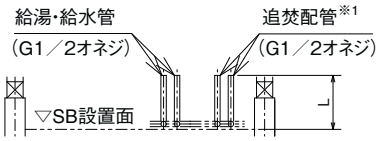

※1. 立上げ配管から浴槽までは、別途配管が必要です。

	標準仕様	高脚仕様	低脚仕様
L	440	540	300

脚位置図（CR／SR）標準仕様・高脚仕様

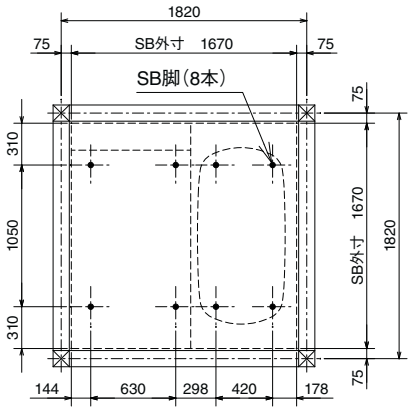

脚位置図（CR／SR）低脚仕様

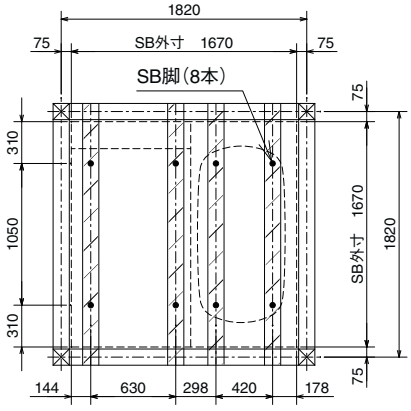

排水管（CR／SR）標準仕様・高脚仕様

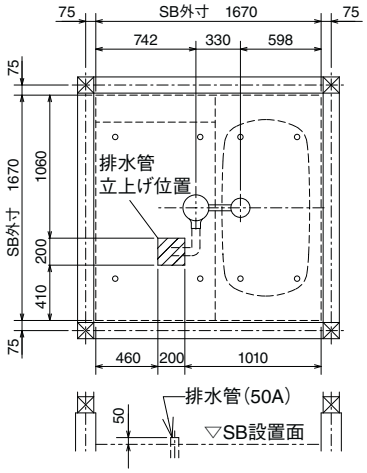

排水管（CR／SR）低脚仕様

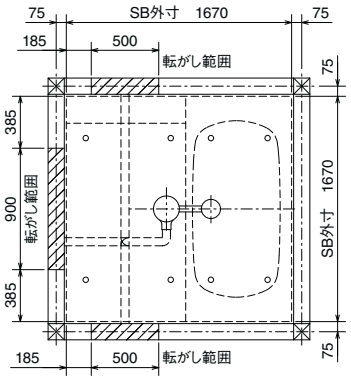

給水管・給湯管／追焚配管（CL／SL）

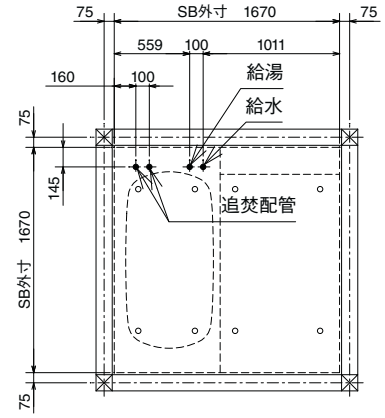

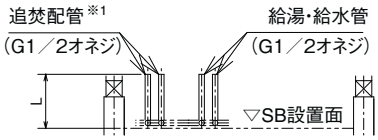

※1. 立上げ配管から浴槽までは、別途配管が必要です。

	標準仕様	高脚仕様	低脚仕様
L	440	540	300

脚位置図（CL／SL）標準仕様・高脚仕様

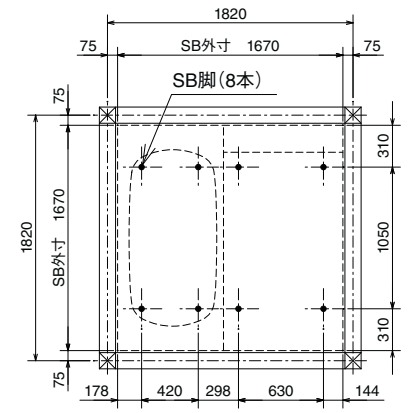

脚位置図（CL／SL）低脚仕様

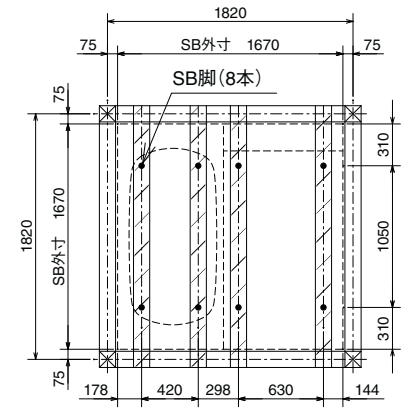

排水管（CL／SL）標準仕様・高脚仕様

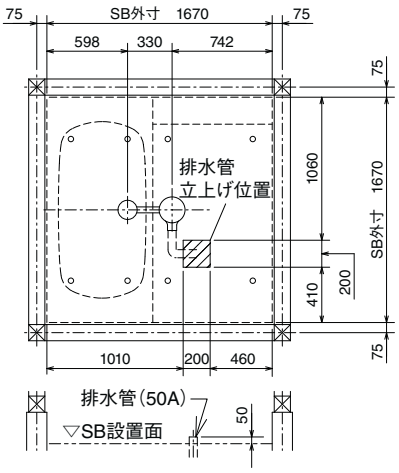

排水管（CL／SL）低脚仕様

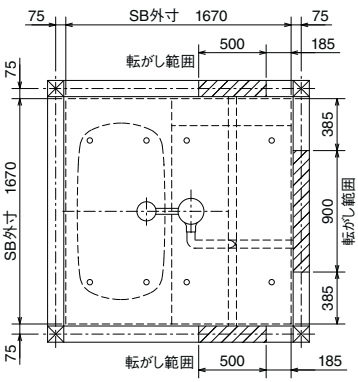

BJK シリーズ	1216 0.75坪サイズ	T・V プラン	基本仕様図

Tプラン

※浴槽またぎ高さ:425
※[ ]内は高脚仕様の場合
※ボルト脚調節範囲
標準仕様:−15〜+25
高脚仕様:−10〜+25
低脚仕様:−10〜+30

■平面図
☒柱は120角

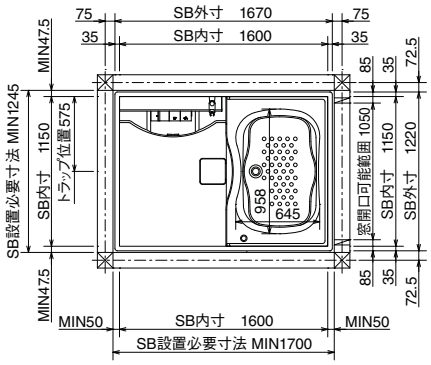

■標準仕様・高脚仕様立面図

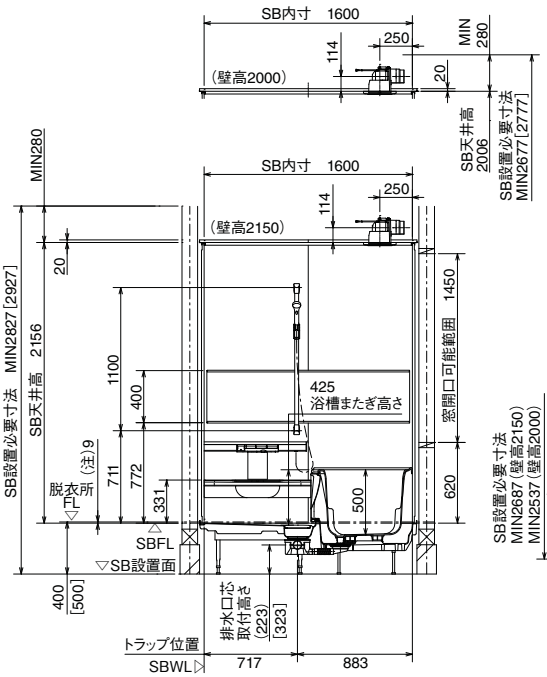

■低脚仕様立面図

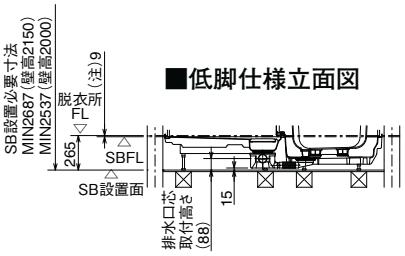

※SBFLから脱衣所FLの高さ寸法(本図は(注)9[中折ドアの場合])は、
ドアにより異なりますので、ドア寸法図(P138)を参照してください。

Vプラン

※浴槽またぎ高さ:425
※[ ]内は高脚仕様の場合
※ボルト脚調節範囲
標準仕様:−15〜+25
高脚仕様:−10〜+25
低脚仕様:−10〜+30

■平面図
☒柱は120角

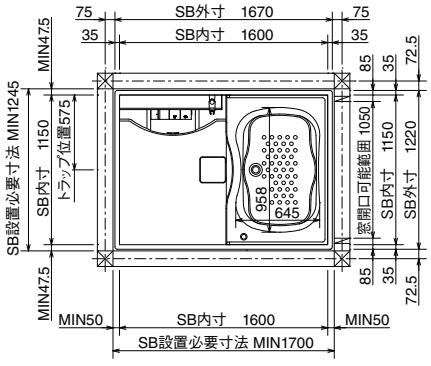

■標準仕様・高脚仕様立面図

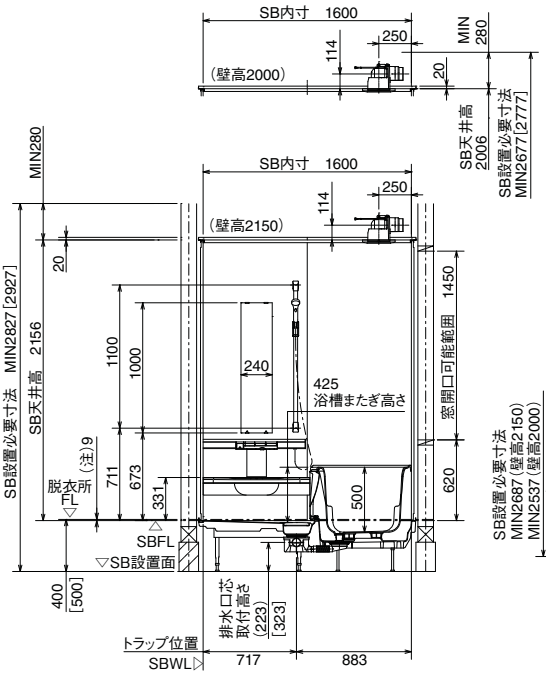

■低脚仕様立面図

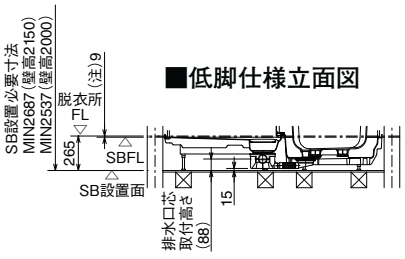

※SBFLから脱衣所FLの高さ寸法(本図は(注)9[中折ドアの場合])は、
ドアにより異なりますので、ドア寸法図(P138)を参照してください。

給水管・給湯管／追焚配管（CR／SR）

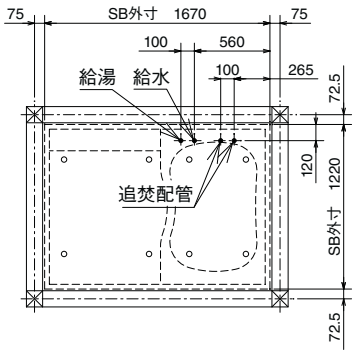

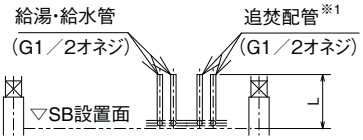

※1. 立上げ配管から浴槽までは、別途配管が必要です。

	標準仕様	高脚仕様	低脚仕様
L	440	540	305

脚位置図（CR／SR）標準仕様・高脚仕様

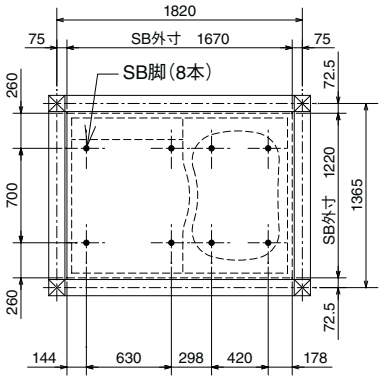

排水管（CR／SR）標準仕様・高脚仕様

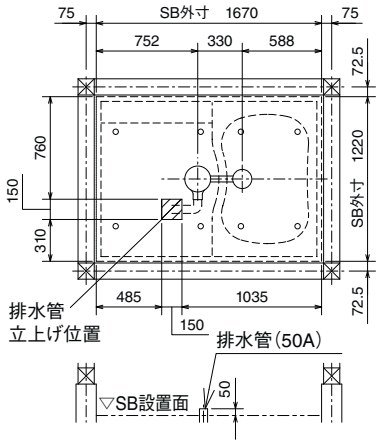

脚位置図（CR／SR）低脚仕様

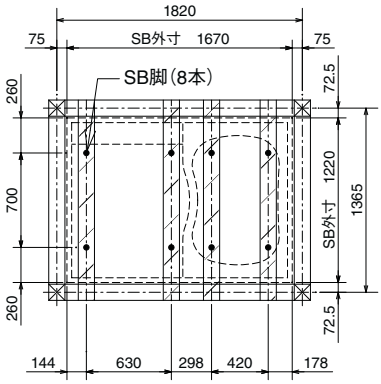

排水管（CR／SR）低脚仕様

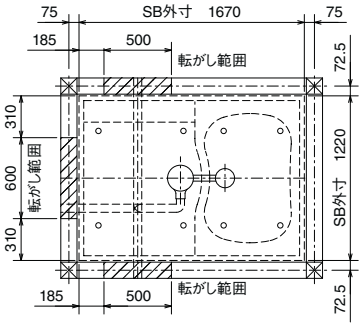

給水管・給湯管／追焚配管（CL／SL）

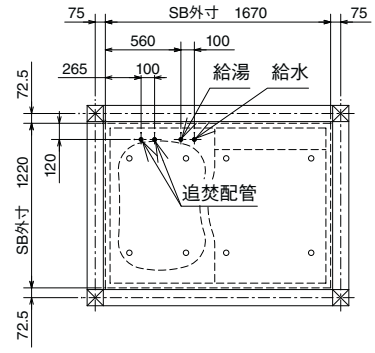

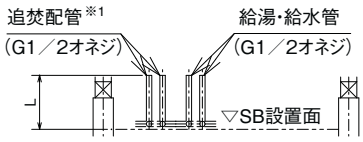

※1. 立上げ配管から浴槽までは、別途配管が必要です。

	標準仕様	高脚仕様	低脚仕様
L	440	540	305

脚位置図（CL／SL）標準仕様・高脚仕様

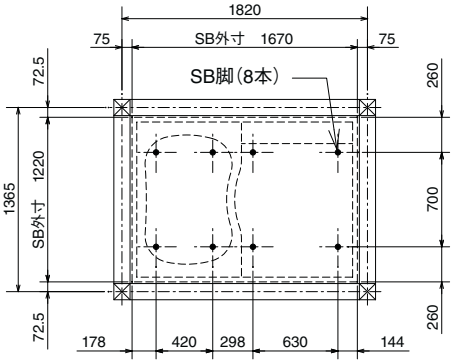

排水管（CL／SL）標準仕様・高脚仕様

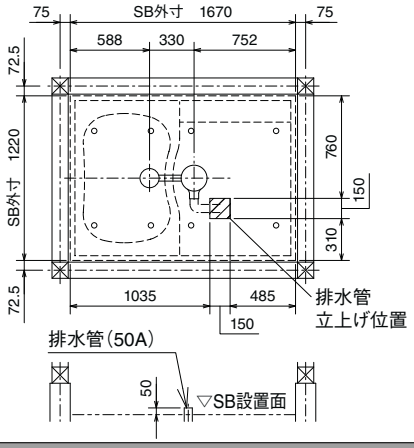

脚位置図（CL／SL）低脚仕様

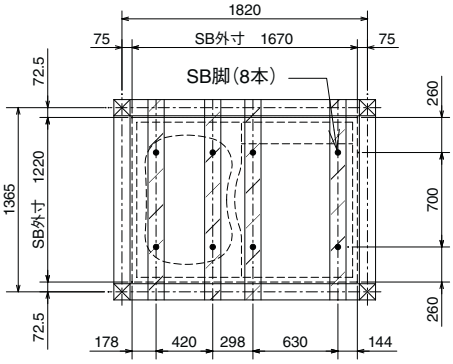

排水管（CL／SL）低脚仕様

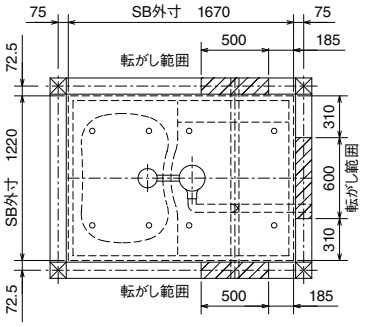

BJK シリーズ　1216 0.75坪サイズ　K•M プラン　基本仕様図

Kプラン

※浴槽またぎ高さ:425
※[　]内は高脚仕様の場合
※ボルト脚調節範囲
　標準仕様:−15〜+25
　高脚仕様:−10〜+25
　低脚仕様:−10〜+30

■平面図
☒柱は120角

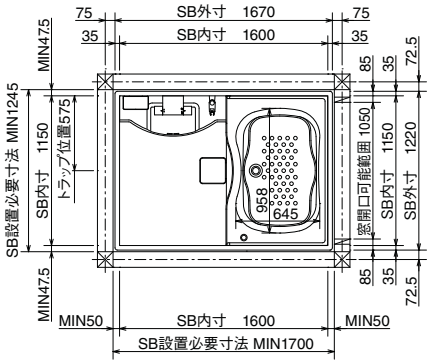

■標準仕様・高脚仕様立面図

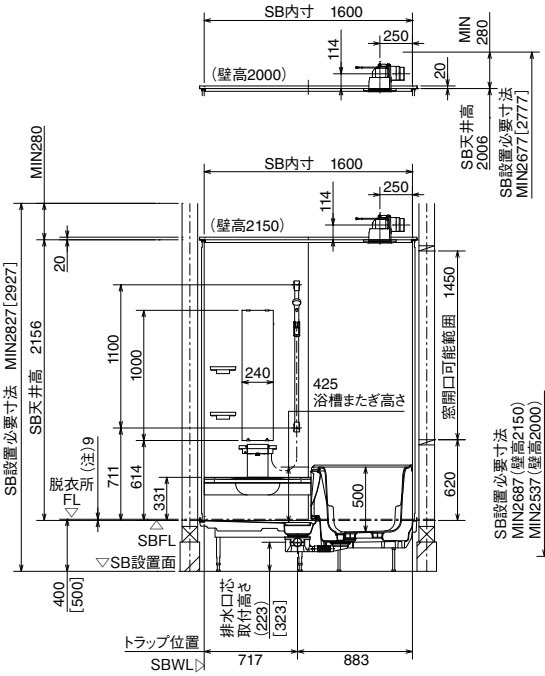

■低脚仕様立面図

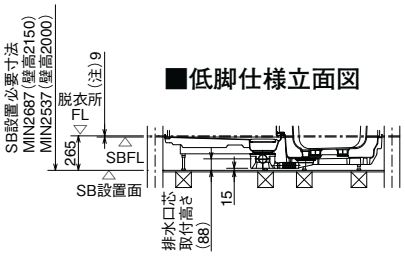

※SBFLから脱衣所FLの高さ寸法(本図は(注)9[中折ドアの場合])は、
ドアにより異なりますので、ドア寸法図(P138)を参照してください。

Mプラン

※浴槽またぎ高さ:425
※[　]内は高脚仕様の場合
※ボルト脚調節範囲
　標準仕様:−15〜+25
　高脚仕様:−10〜+25
　低脚仕様:−10〜+30
※壁裏配管部はSB外寸より
　9mmはり出します。

■平面図
☒柱は120角

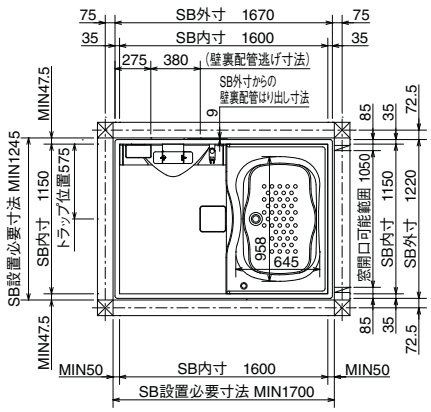

■標準仕様・高脚仕様立面図

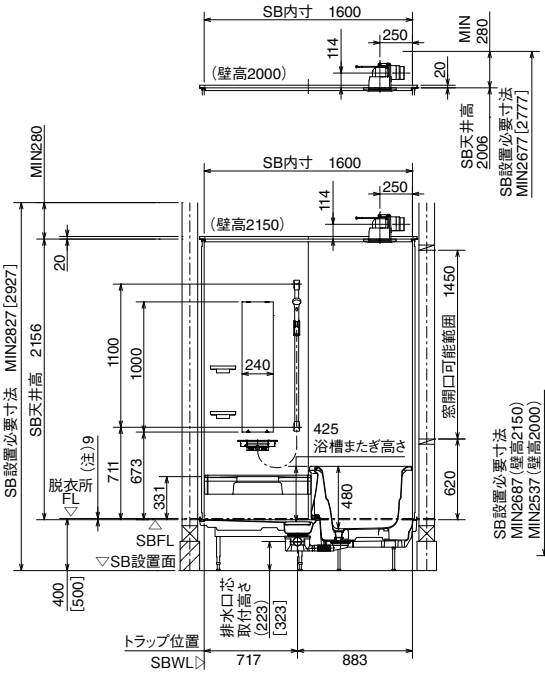

■低脚仕様立面図

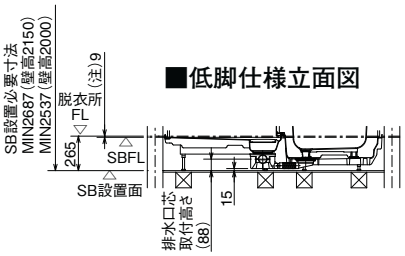

※SBFLから脱衣所FLの高さ寸法(本図は(注)9[中折ドアの場合])は、
ドアにより異なりますので、ドア寸法図(P138)を参照してください。

給水管・給湯管／追焚配管（CR／SR）

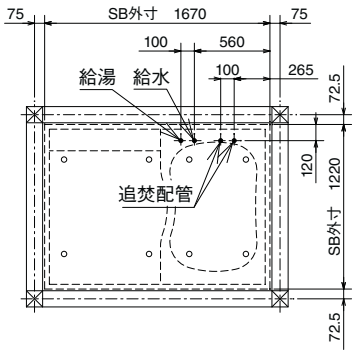

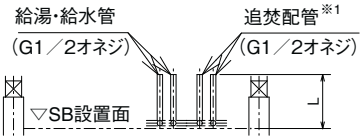

※1. 立上げ配管から浴槽までは、別途配管が必要です。

	標準仕様	高脚仕様	低脚仕様
L	440	540	305

脚位置図（CR／SR）標準仕様・高脚仕様

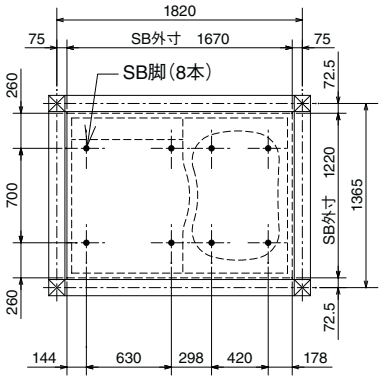

脚位置図（CR／SR）低脚仕様

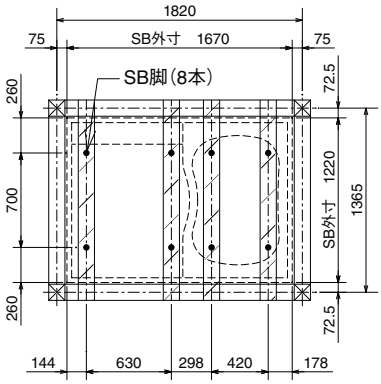

排水管（CR／SR）標準仕様・高脚仕様

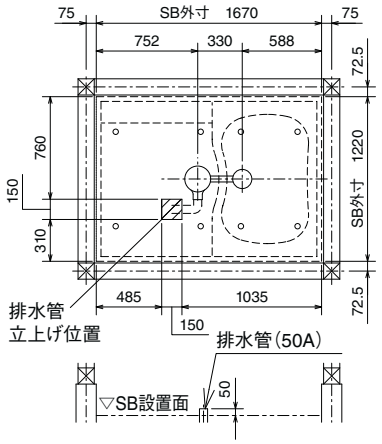

排水管（CR／SR）低脚仕様

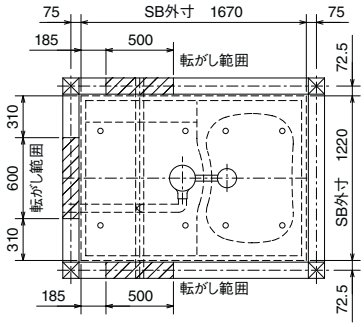

給水管・給湯管／追焚配管（CL／SL）

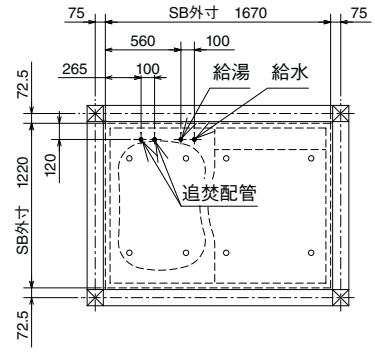

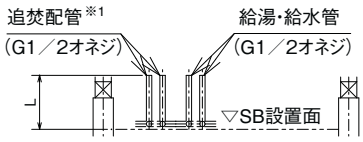

※1. 立上げ配管から浴槽までは、別途配管が必要です。

	標準仕様	高脚仕様	低脚仕様
L	440	540	305

脚位置図（CL／SL）標準仕様・高脚仕様

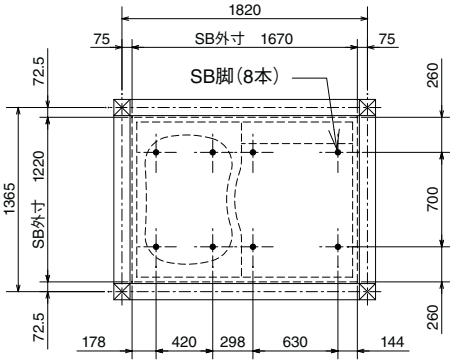

脚位置図（CL／SL）低脚仕様

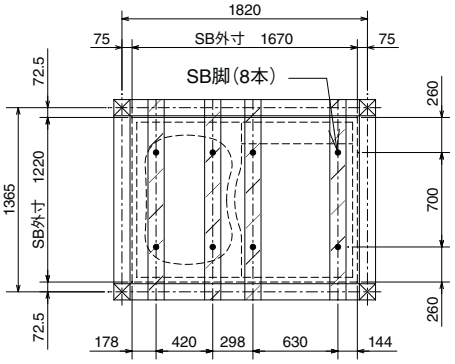

排水管（CL／SL）標準仕様・高脚仕様

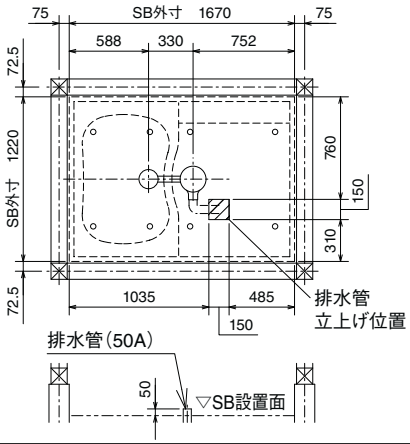

排水管（CL／SL）低脚仕様

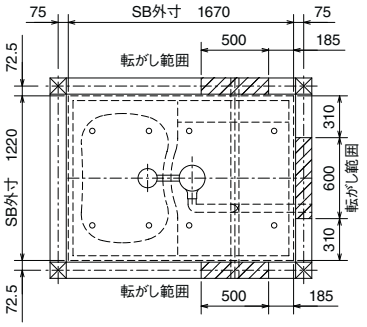

寸法図

BJK シリーズ	1216 0.75坪サイズ	S・C プラン	基本仕様図

Sプラン

※浴槽またぎ高さ:425
※[ ]内は高脚仕様の場合
※ボルト脚調節範囲
標準仕様:−15〜+25
高脚仕様:−10〜+25
低脚仕様:−10〜+30
※壁裏配管部はSB外寸より9mmはり出します。

■平面図

☒ 柱は120角

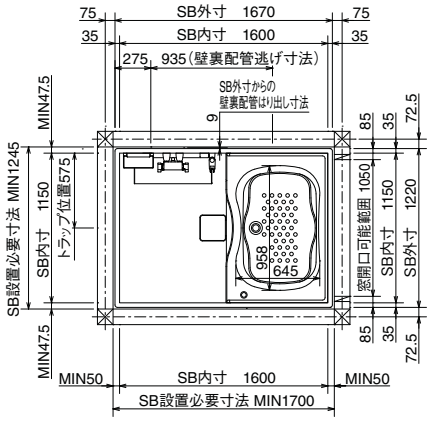

■標準仕様・高脚仕様立面図

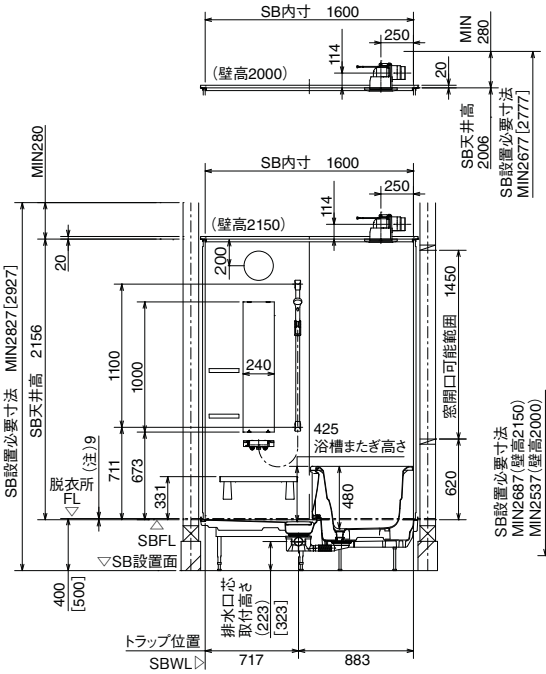

■低脚仕様立面図

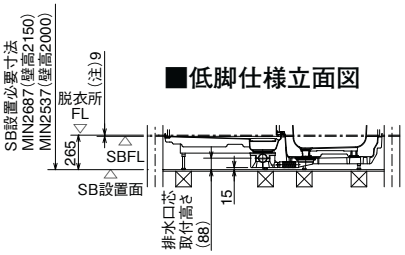

※SBFLから脱衣所FLの高さ寸法(本図は(注)9[中折ドアの場合])は、ドアにより異なりますので、ドア寸法図(P138)を参照してください。

Cプラン

※浴槽またぎ高さ:425
※[ ]内は高脚仕様の場合
※ボルト脚調節範囲
標準仕様:−15〜+25
高脚仕様:−10〜+25
低脚仕様:−10〜+30
※壁裏配管部はSB外寸より9mmはり出します。

■平面図

☒ 柱は120角

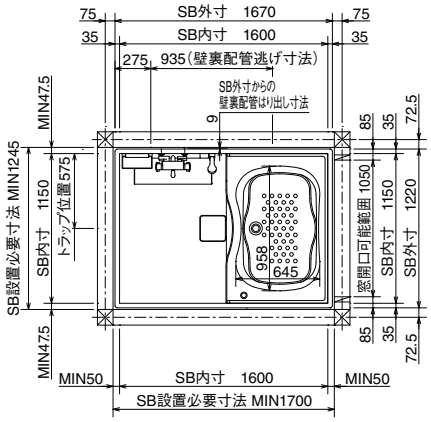

■標準仕様・高脚仕様立面図

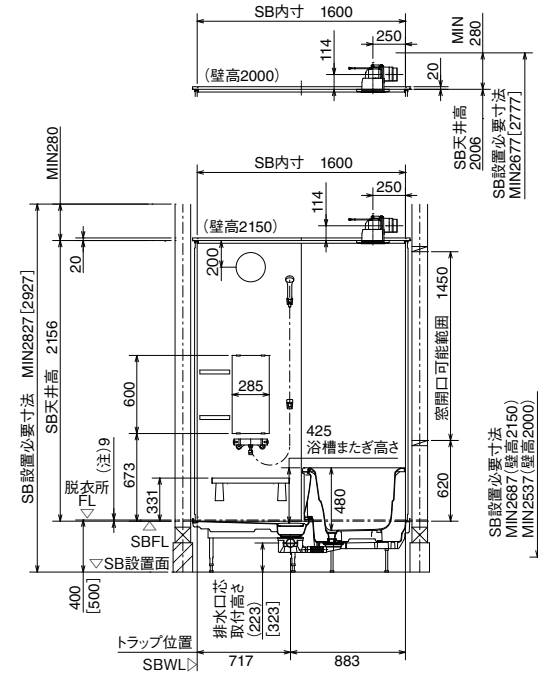

■低脚仕様立面図

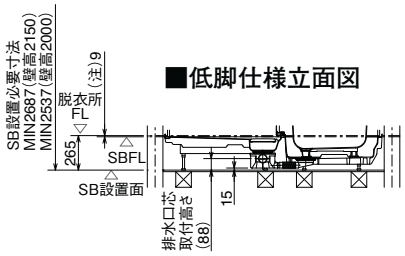

※SBFLから脱衣所FLの高さ寸法(本図は(注)9[中折ドアの場合])は、ドアにより異なりますので、ドア寸法図(P138)を参照してください。

給水管・給湯管／追焚配管（CR／SR）

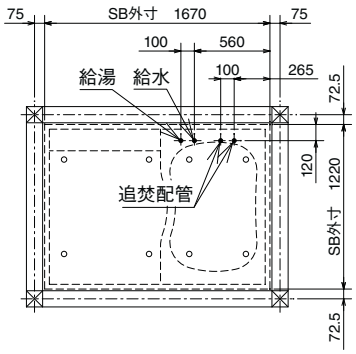

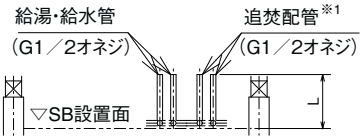

※1. 立上げ配管から浴槽までは、別途配管が必要です。

	標準仕様	高脚仕様	低脚仕様
L	440	540	305

脚位置図（CR／SR）標準仕様・高脚仕様

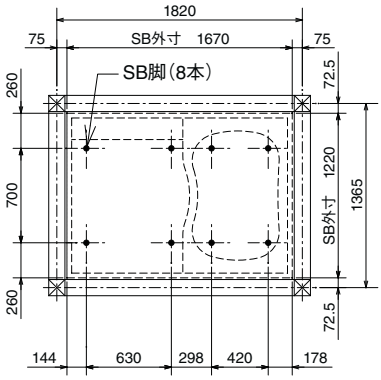

排水管（CR／SR）標準仕様・高脚仕様

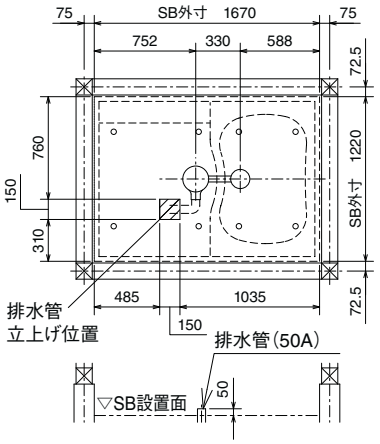

脚位置図（CR／SR）低脚仕様

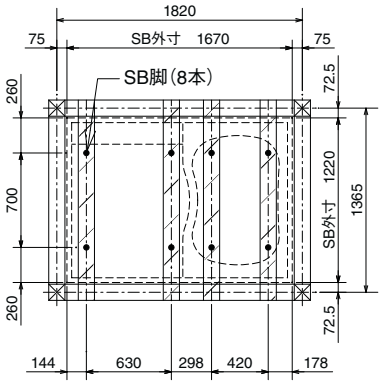

排水管（CR／SR）低脚仕様

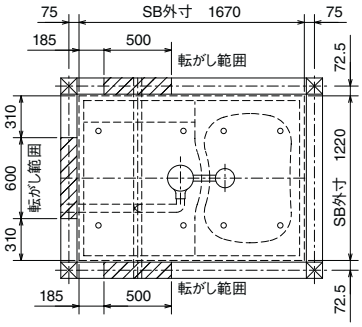

給水管・給湯管／追焚配管（CL／SL）

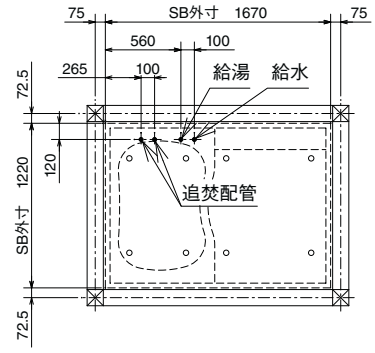

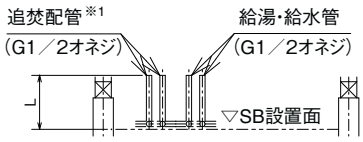

※1. 立上げ配管から浴槽までは、別途配管が必要です。

	標準仕様	高脚仕様	低脚仕様
L	440	540	305

脚位置図（CL／SL）標準仕様・高脚仕様

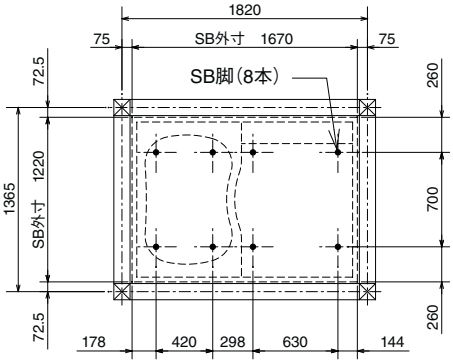

排水管（CL／SL）標準仕様・高脚仕様

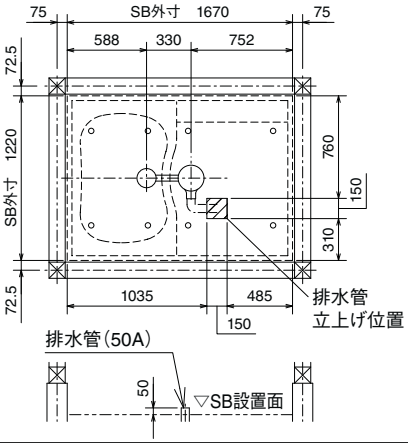

脚位置図（CL／SL）低脚仕様

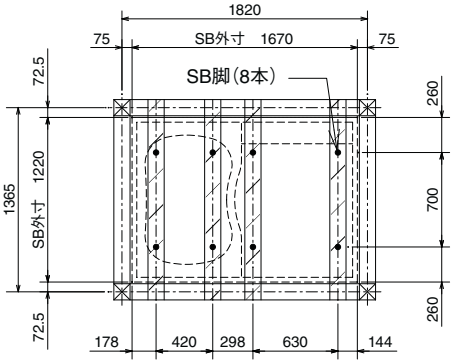

排水管（CL／SL）低脚仕様

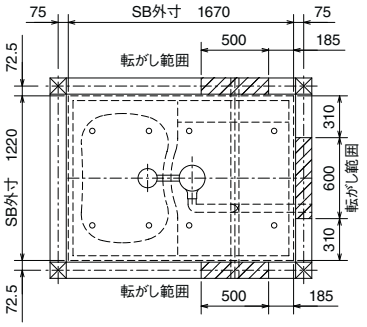

寸法図

BJW シリーズ	1721 1.25坪サイズ	T・K プラン	基本仕様図

Tプラン

※浴槽またぎ高さ:470
※[　]内は高脚仕様の場合
※ボルト脚調節範囲
標準仕様:−10〜+30
高脚仕様:−30〜+35
低脚仕様:−10〜+20

■標準仕様・高脚仕様立面図

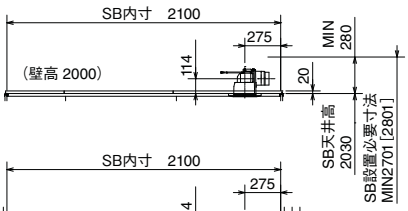

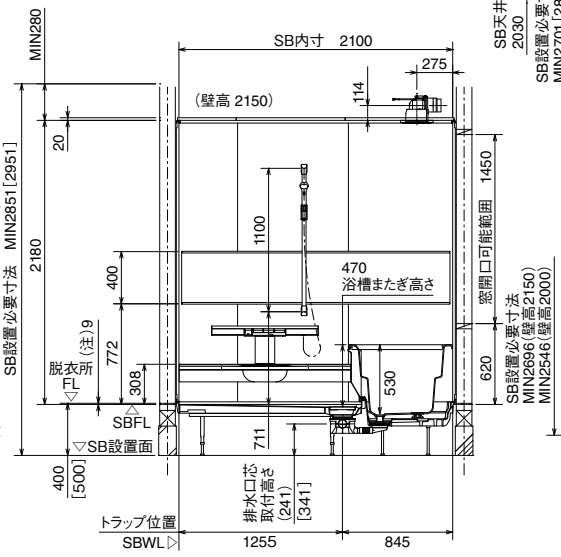

■低脚仕様立面図

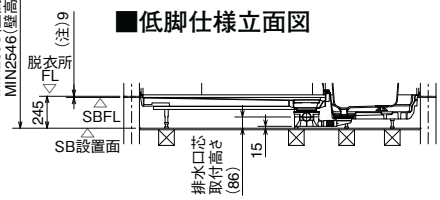

■平面図

☒柱は120角

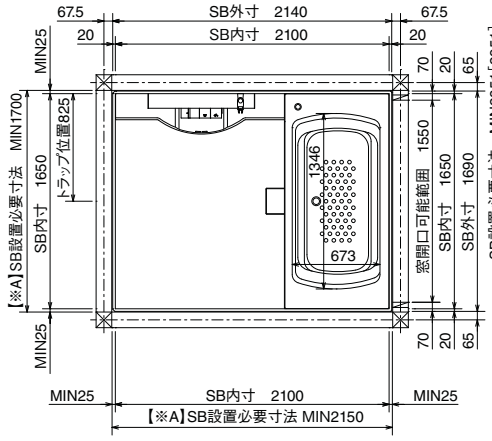

【※A】各部材のSB設置必要寸法からのはり出し寸法(上図で設置した場合)

部材名	SB設置必要寸法からのはり出し寸法
握りバー固定ボルト	9
壁付部品固定ねじ(タオル掛け、シャワーフック等)	9
壁付照明等電材の接続コード	10

※SBFLから脱衣所FLの高さ寸法(本図は(注)9[中折ドアの場合])は、ドアにより異なりますので、ドア寸法図(P139)を参照してください。

Kプラン

※浴槽またぎ高さ:470
※[　]内は高脚仕様の場合
※ボルト脚調節範囲
標準仕様:−10〜+30
高脚仕様:−30〜+35
低脚仕様:−10〜+20

■標準仕様・高脚仕様立面図

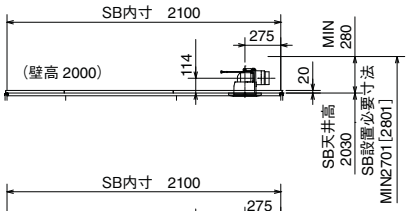

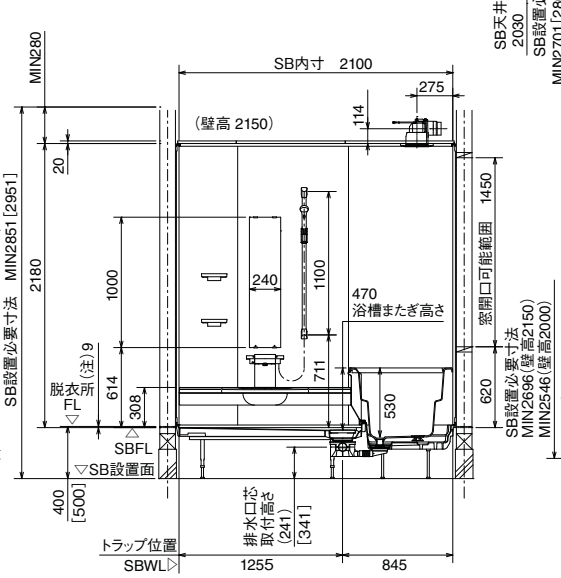

■低脚仕様立面図

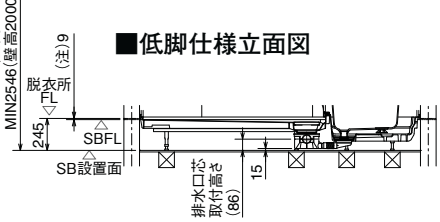

■平面図

☒柱は120角

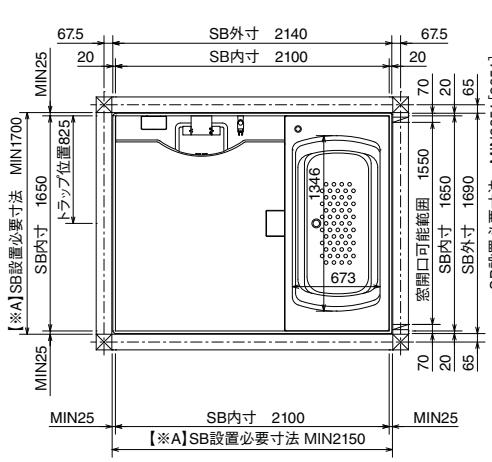

【※A】各部材のSB設置必要寸法からのはり出し寸法(上図で設置した場合)

部材名	SB設置必要寸法からのはり出し寸法
握りバー固定ボルト	9
壁付部品固定ねじ(タオル掛け、シャワーフック等)	9
壁付照明等電材の接続コード	10

※SBFLから脱衣所FLの高さ寸法(本図は(注)9[中折ドアの場合])は、ドアにより異なりますので、ドア寸法図(P139)を参照してください。

給水管・給湯管／追焚配管（CR／SR）

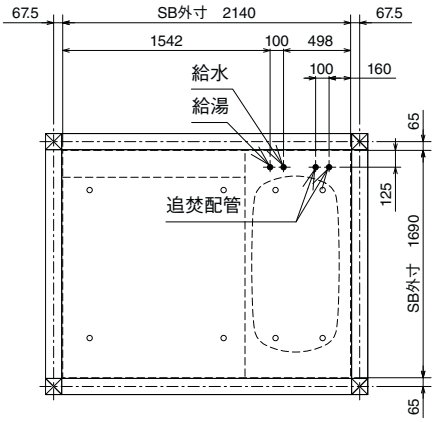

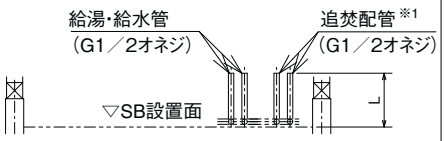

※1. 立上げ配管から浴槽までは、
別途配管が必要です。

	標準仕様	高脚仕様	低脚仕様
L	440	540	285

脚位置図（CR／SR）標準仕様・高脚仕様

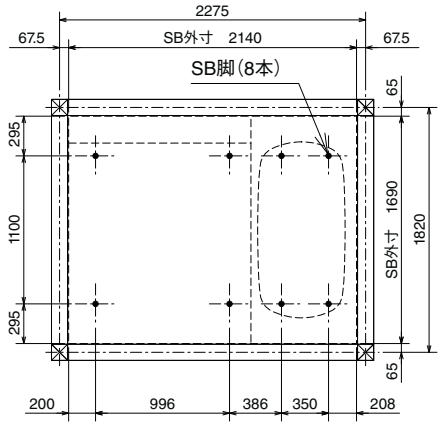

排水管（CR／SR）標準仕様・高脚仕様

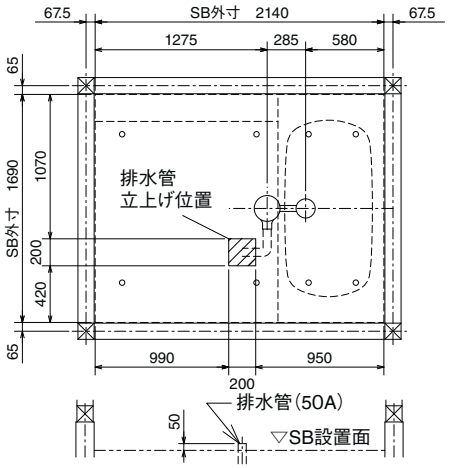

脚位置図（CR／SR）低脚仕様

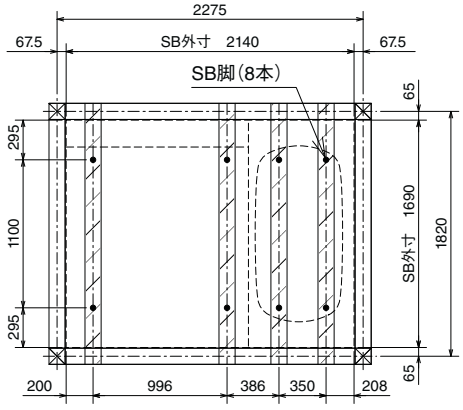

排水管（CR／SR）低脚仕様

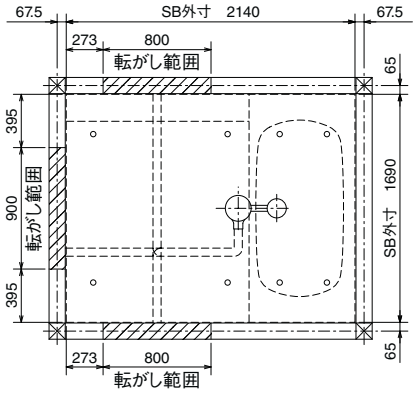

給水管・給湯管／追焚配管（CL／SL）

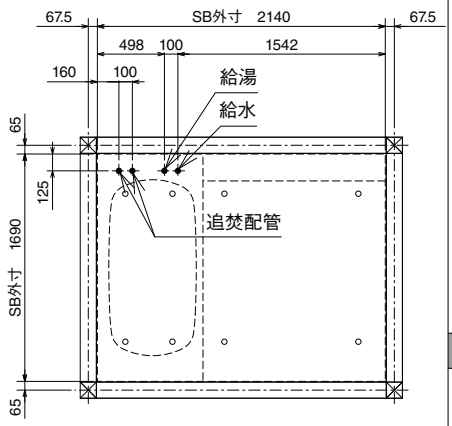

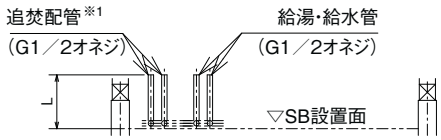

※1. 立上げ配管から浴槽までは、
別途配管が必要です。

	標準仕様	高脚仕様	低脚仕様
L	440	540	285

脚位置図（CL／SL）標準仕様・高脚仕様

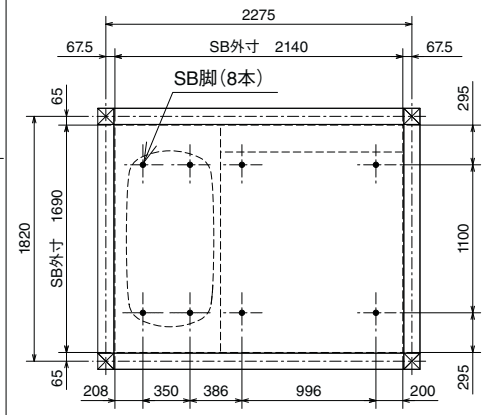

排水管（CL／SL）標準仕様・高脚仕様

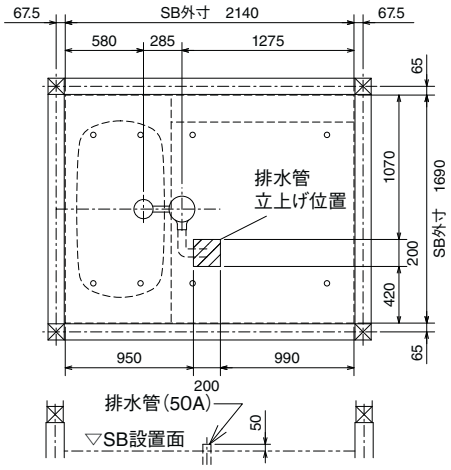

脚位置図（CL／SL）低脚仕様

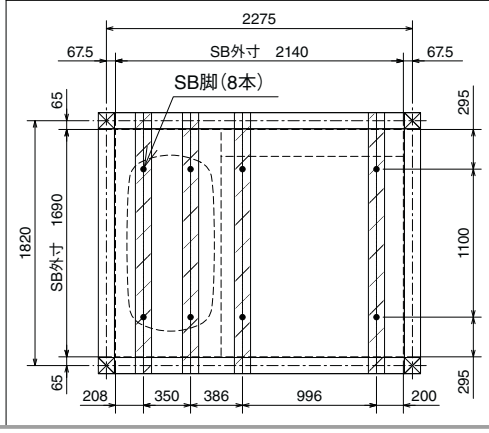

排水管（CL／SL）低脚仕様

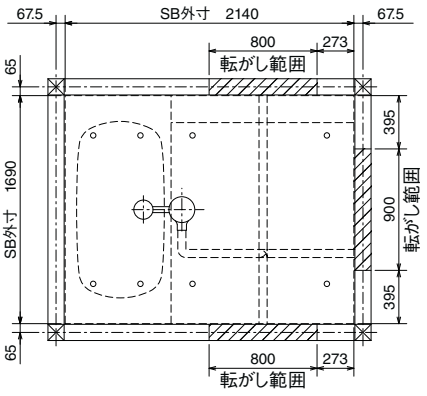

BJW シリーズ	1721 1.25坪サイズ	C プラン	基本仕様図

Cプラン

※浴槽またぎ高さ:448
※[　]内は高脚仕様の場合
※ボルト脚調節範囲
　標準仕様:−10〜+30
　高脚仕様:−30〜+35
　低脚仕様:−10〜+20
※壁裏配管部はSB外寸より24mmはり出します。

■平面図

☒柱は120角

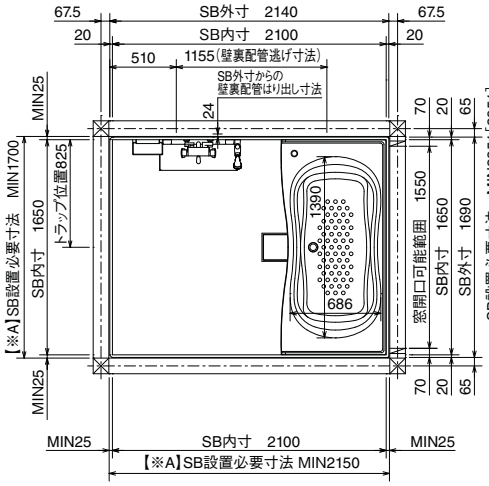

■標準仕様・高脚仕様立面図

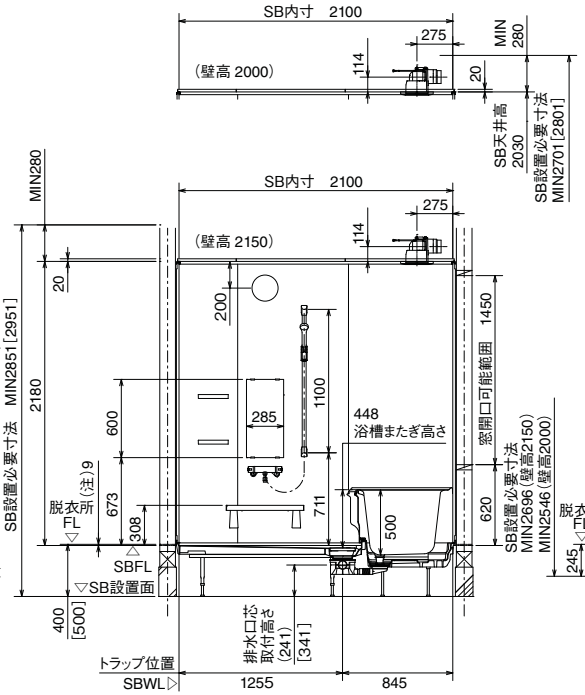

■低脚仕様立面図

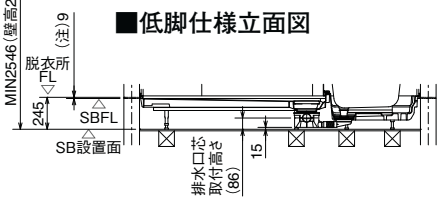

【※A】各部材のSB設置必要寸法からのはり出し寸法(上図で設置した場合)

部材名	SB設置必要寸法からのはり出し寸法
握りバー固定ボルト	9
壁付部品固定ねじ(タオル掛け、シャワーフック等)	9
壁付照明等電材の接続コード	10
壁裏配管	19

※SBFLから脱衣所FLの高さ寸法(本図は(注)9[中折ドアの場合])は、ドアにより異なりますので、ドア寸法図(P139)を参照してください。

給水管・給湯管／追焚配管（CR／SR）

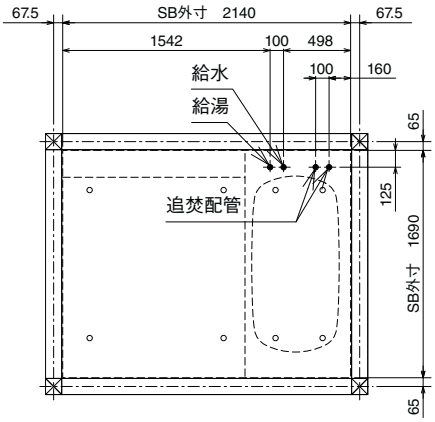

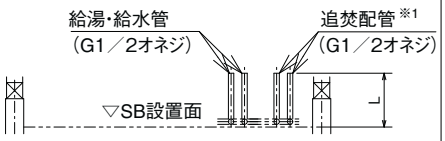

※1. 立上げ配管から浴槽までは、
別途配管が必要です。

	標準仕様	高脚仕様	低脚仕様
L	440	540	285

脚位置図（CR／SR）標準仕様・高脚仕様

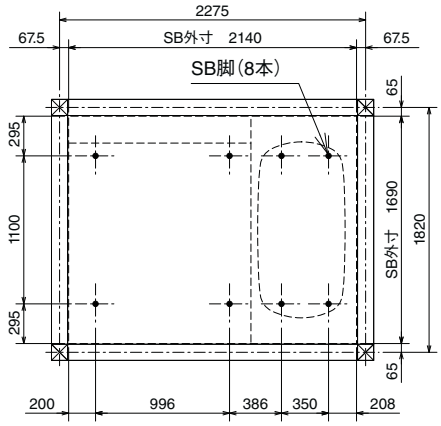

排水管（CR／SR）標準仕様・高脚仕様

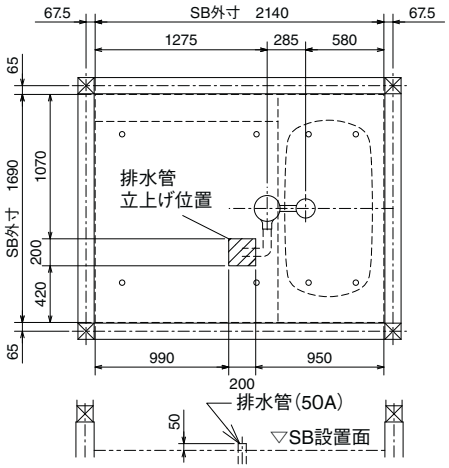

脚位置図（CR／SR）低脚仕様

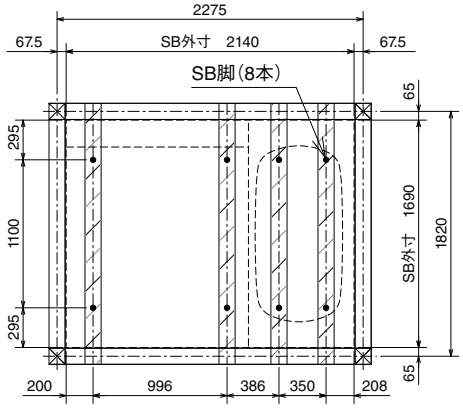

排水管（CR／SR）低脚仕様

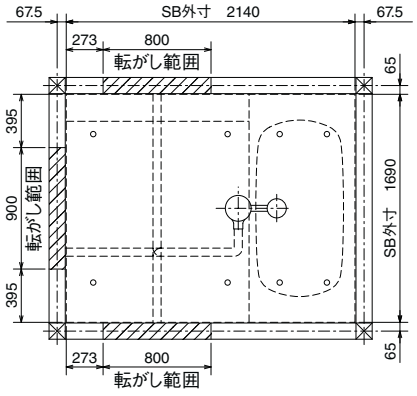

給水管・給湯管／追焚配管（CL／SL）

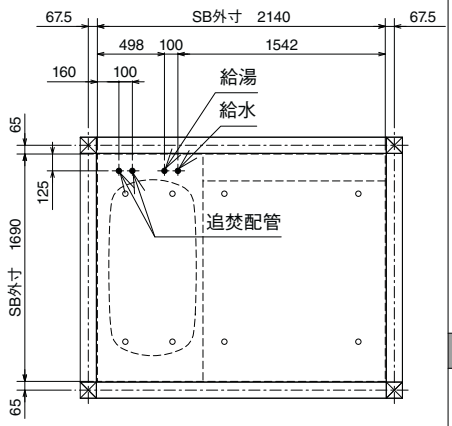

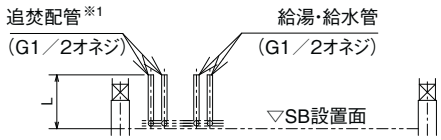

※1. 立上げ配管から浴槽までは、
別途配管が必要です。

	標準仕様	高脚仕様	低脚仕様
L	440	540	285

脚位置図（CL／SL）標準仕様・高脚仕様

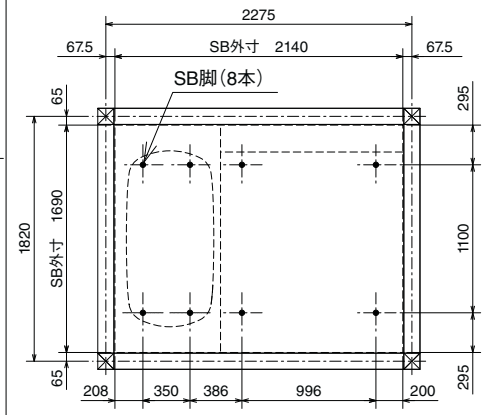

排水管（CL／SL）標準仕様・高脚仕様

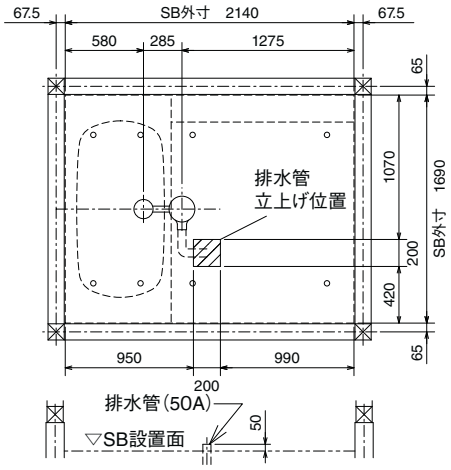

脚位置図（CL／SL）低脚仕様

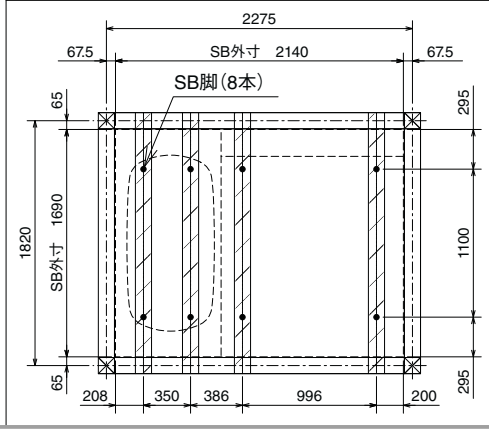

排水管（CL／SL）低脚仕様

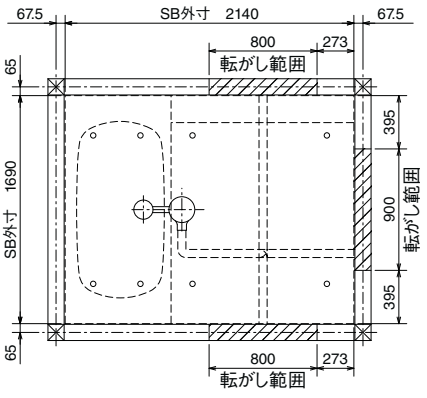

寸法図

BJW シリーズ	1717 1坪サイズ	T・K プラン	基本仕様図

Tプラン

※浴槽またぎ高さ:470
※[ ]内は高脚仕様の場合
※ボルト脚調節範囲
標準仕様:−10〜+30
高脚仕様:−30〜+35
低脚仕様:−10〜+20

■平面図
☒柱は120角

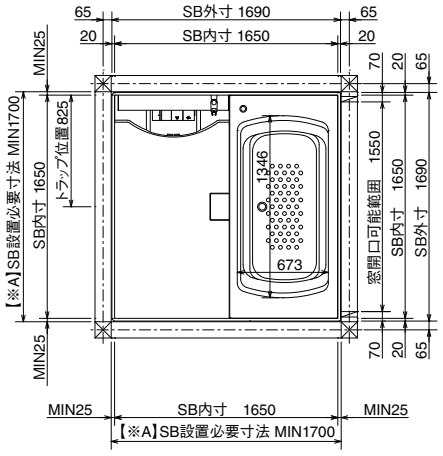

■標準仕様・高脚仕様立面図

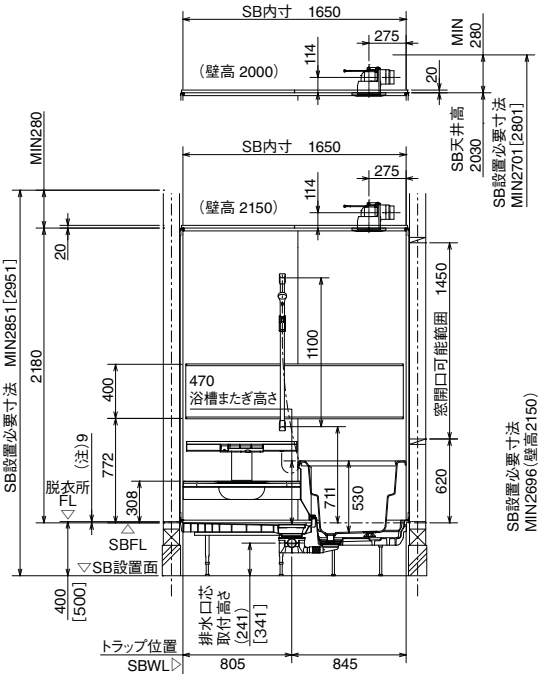

■低脚仕様立面図

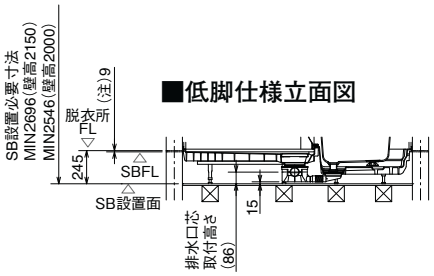

【※A】各部材のSB設置必要寸法からのはり出し寸法(上図で設置した場合)

部材名	SB設置必要寸法からのはり出し寸法
握りバー固定ボルト	9
壁付部品固定ねじ(タオル掛け、シャワーフック等)	9
壁付照明等電材の接続コード	10

※SBFLから脱衣所FLの高さ寸法(本図は(注)9[中折ドアの場合])は、ドアにより異なりますので、ドア寸法図(P139)を参照してください。

Kプラン

※浴槽またぎ高さ:470
※[ ]内は高脚仕様の場合
※ボルト脚調節範囲
標準仕様:−10〜+30
高脚仕様:−30〜+35
低脚仕様:−10〜+20

■平面図
☒柱は120角

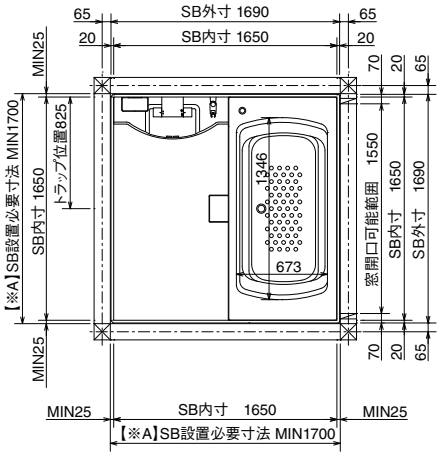

■標準仕様・高脚仕様立面図

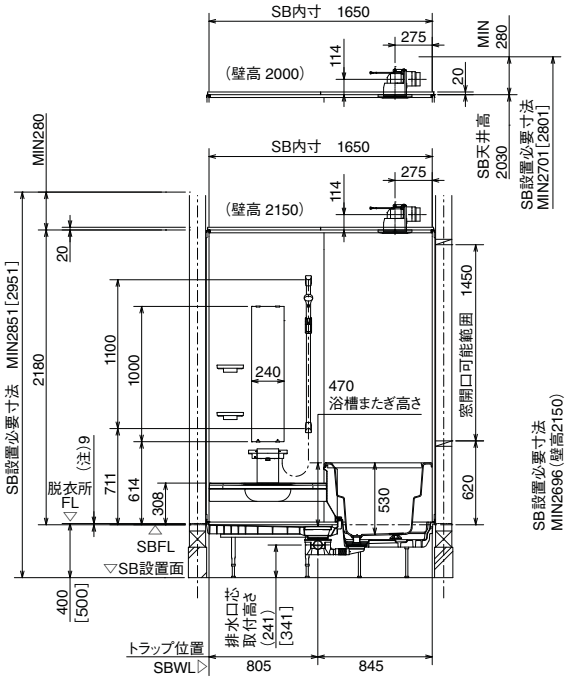

■低脚仕様立面図

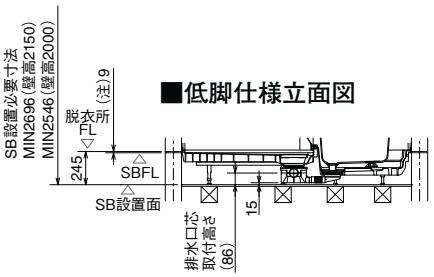

【※A】各部材のSB設置必要寸法からのはり出し寸法(上図で設置した場合)

部材名	SB設置必要寸法からのはり出し寸法
握りバー固定ボルト	9
壁付部品固定ねじ(タオル掛け、シャワーフック等)	9
壁付照明等電材の接続コード	10

※SBFLから脱衣所FLの高さ寸法(本図は(注)9[中折ドアの場合])は、ドアにより異なりますので、ドア寸法図(P139)を参照してください。

給水管・給湯管／追焚配管(CR／SR)

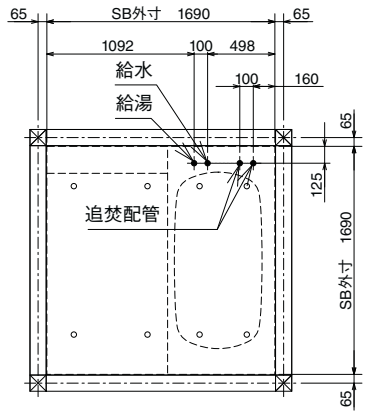

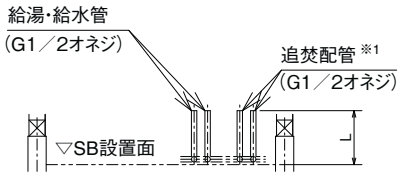

※1. 立上げ配管から浴槽までは、
別途配管が必要です。

	標準仕様	高脚仕様	低脚仕様
L	440	540	285

脚位置図(CR／SR)標準仕様・高脚仕様

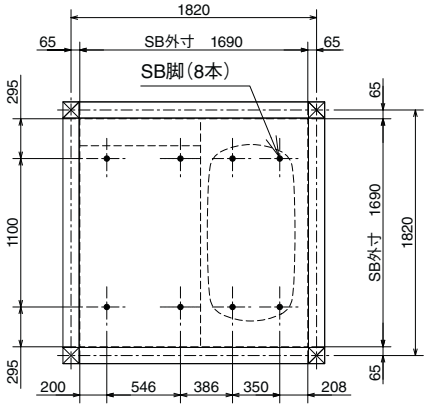

脚位置図(CR／SR)低脚仕様

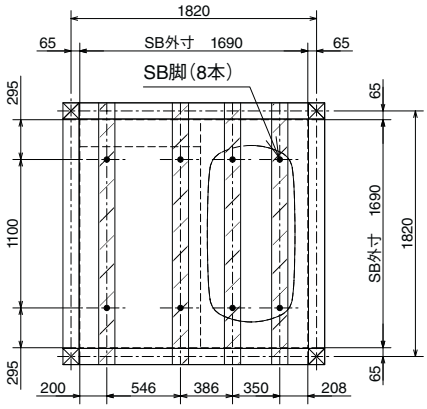

排水管(CR／SR)標準仕様・高脚仕様

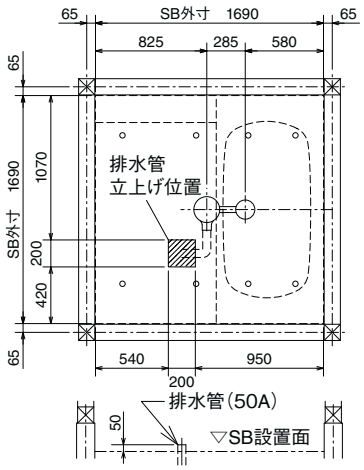

排水管(CR／SR)低脚仕様

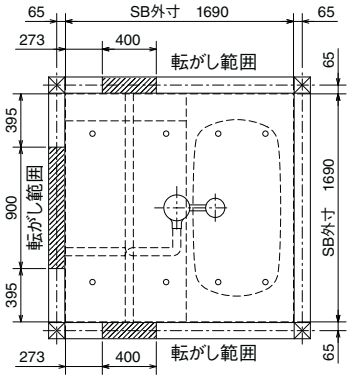

給水管・給湯管／追焚配管(CL／SL)

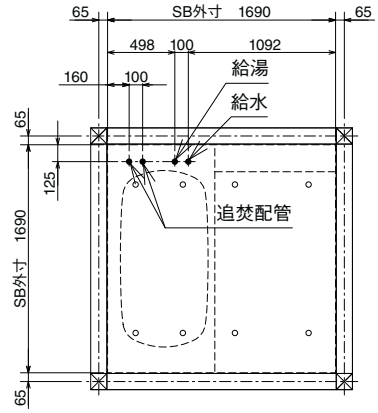

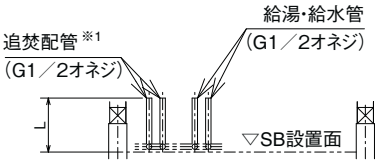

※1. 立上げ配管から浴槽までは、
別途配管が必要です。

	標準仕様	高脚仕様	低脚仕様
L	440	540	285

脚位置図(CL／SL)標準仕様・高脚仕様

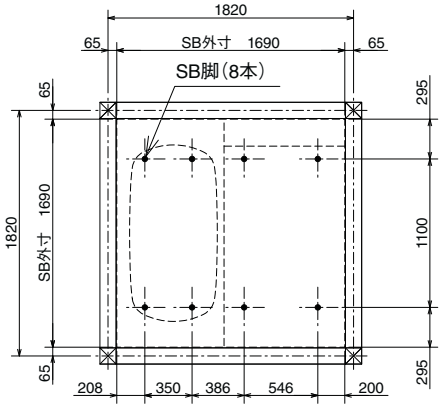

脚位置図(CL／SL)低脚仕様

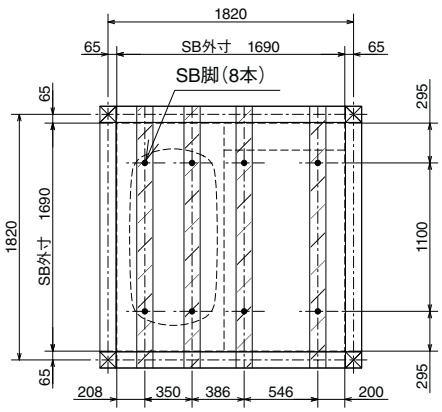

排水管(CL／SL)標準仕様・高脚仕様

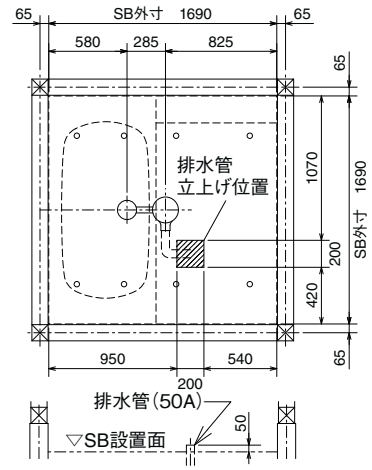

排水管(CL／SL)低脚仕様

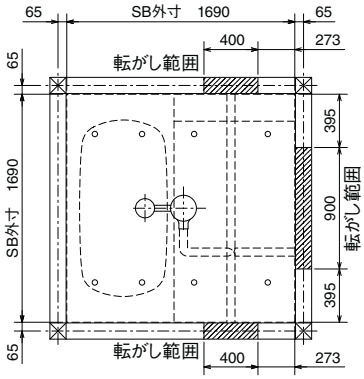

寸法図

BJW シリーズ	1717 1坪サイズ	J・C プラン	基本仕様図

Jプラン

※浴槽またぎ高さ:470
※[ ]内は高脚仕様の場合
※ボルト脚調節範囲
標準仕様:−10〜+30
高脚仕様:−30〜+35
低脚仕様:−10〜+20
※壁裏配管部はSB外寸より24mmはり出します。

■平面図
☒柱は120角

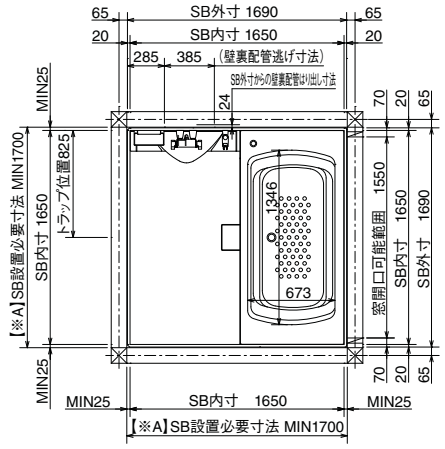

■標準仕様・高脚仕様立面図

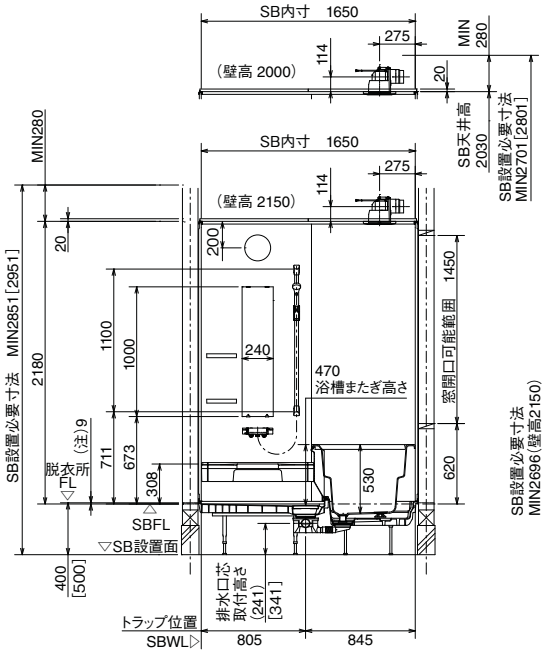

■低脚仕様立面図

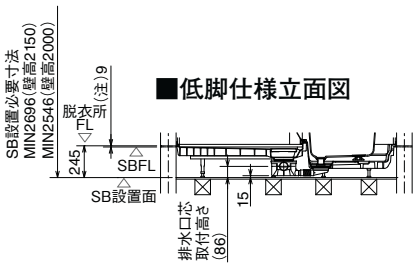

【※A】各部材のSB設置必要寸法からのはり出し寸法(上図で設置した場合)

部材名	SB設置必要寸法からのはり出し寸法
握りバー固定ボルト	9
壁付部品固定ねじ(タオル掛け、シャワーフック等)	9
壁付照明等電材の接続コード	10
壁裏配管	19

※SBFLから脱衣所FLの高さ寸法(本図は(注)9[中折ドアの場合])は、ドアにより異なりますので、ドア寸法図(P139)を参照してください。

Cプラン

※浴槽またぎ高さ:448
※[ ]内は高脚仕様の場合
※ボルト脚調節範囲
標準仕様:−10〜+30
高脚仕様:−30〜+35
低脚仕様:−10〜+20
※壁裏配管部はSB外寸より24mmはり出します。

■平面図
☒柱は120角

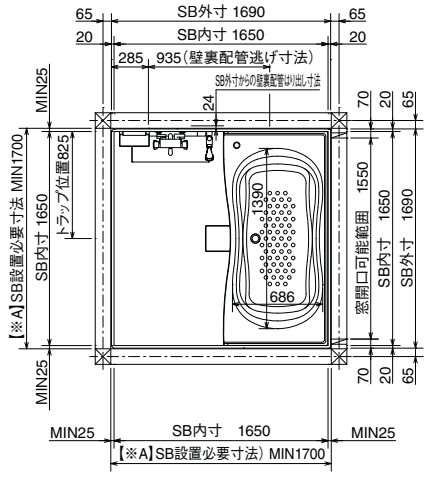

■標準仕様・高脚仕様立面図

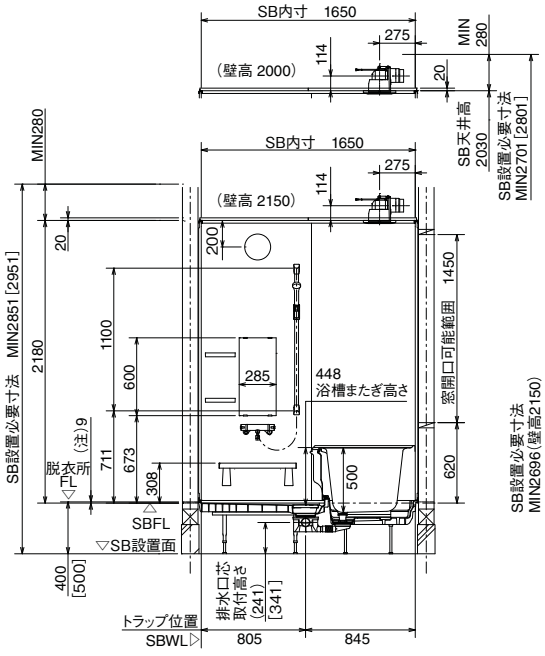

■低脚仕様立面図

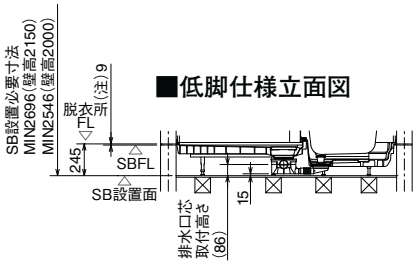

【※A】各部材のSB設置必要寸法からのはり出し寸法(上図で設置した場合)

部材名	SB設置必要寸法からのはり出し寸法
握りバー固定ボルト	9
壁付部品固定ねじ(タオル掛け、シャワーフック等)	9
壁付照明等電材の接続コード	10
壁裏配管	19

※SBFLから脱衣所FLの高さ寸法(本図は(注)9[中折ドアの場合])は、ドアにより異なりますので、ドア寸法図(P139)を参照してください。

給水管・給湯管／追焚配管(CR／SR)

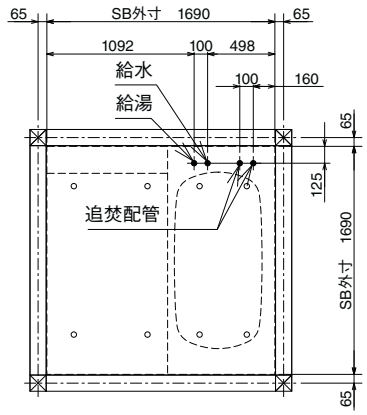

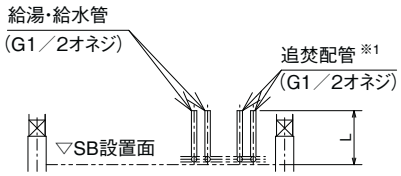

※1. 立上げ配管から浴槽までは、
別途配管が必要です。

	標準仕様	高脚仕様	低脚仕様
L	440	540	285

脚位置図(CR／SR)標準仕様・高脚仕様

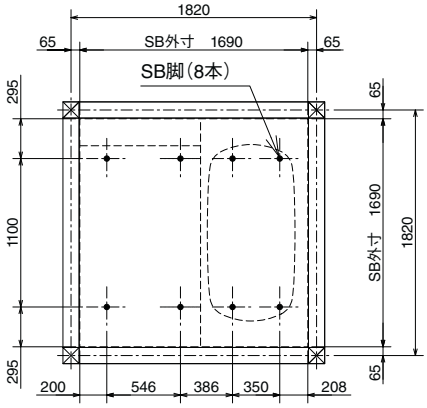

脚位置図(CR／SR)低脚仕様

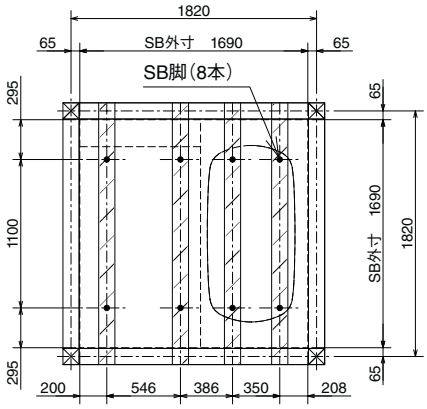

排水管(CR／SR)標準仕様・高脚仕様

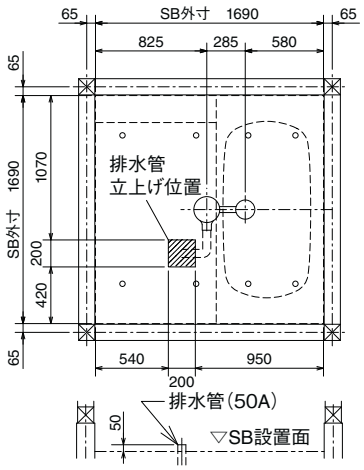

排水管(CR／SR)低脚仕様

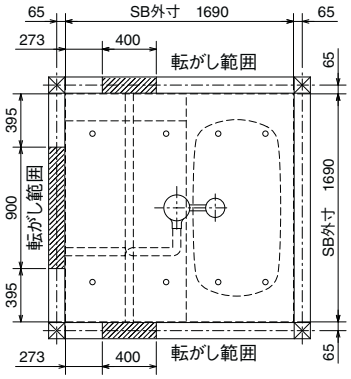

給水管・給湯管／追焚配管(CL／SL)

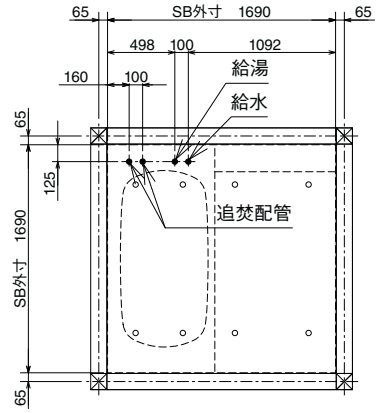

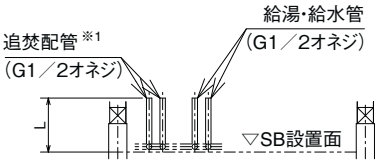

※1. 立上げ配管から浴槽までは、
別途配管が必要です。

	標準仕様	高脚仕様	低脚仕様
L	440	540	285

脚位置図(CL／SL)標準仕様・高脚仕様

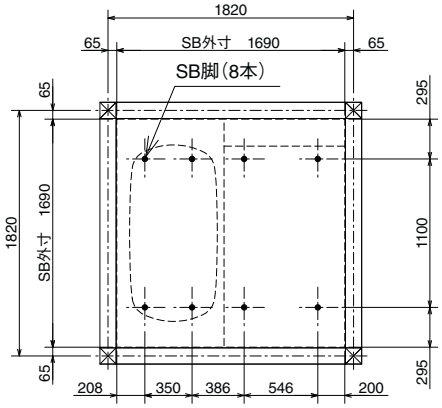

脚位置図(CL／SL)低脚仕様

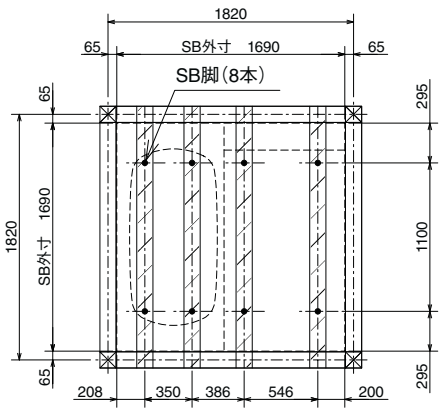

排水管(CL／SL)標準仕様・高脚仕様

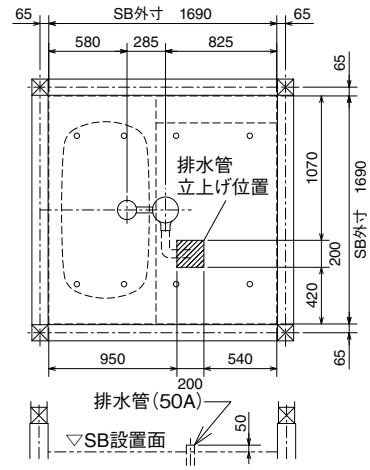

排水管(CL／SL)低脚仕様

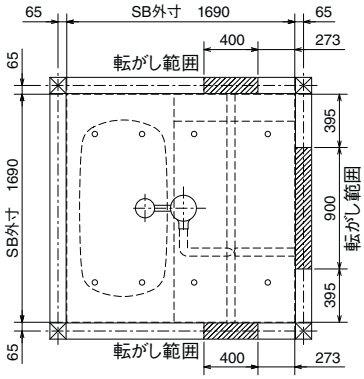

寸法図

BJW シリーズ	1217 0.75坪サイズ	T・K プラン	基本仕様図

Tプラン

※浴槽またぎ高さ:440
※[　]内は高脚仕様の場合
※ボルト脚調節範囲
標準仕様:−10〜+30
高脚仕様:−30〜+35
低脚仕様:−10〜+20

■平面図
☒柱は120角

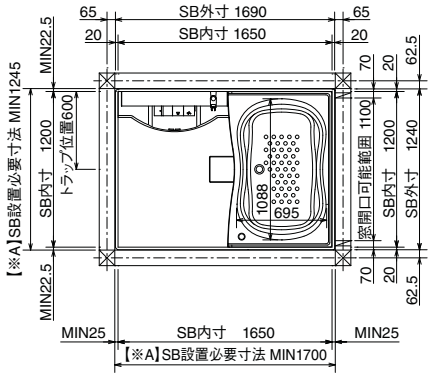

■標準仕様・高脚仕様立面図

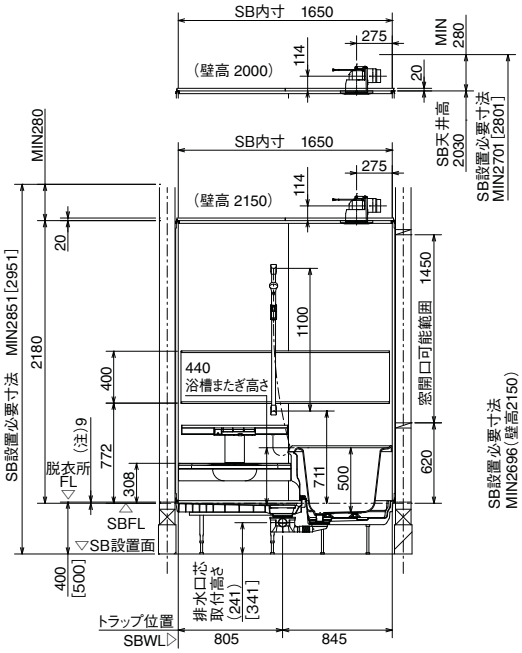

■低脚仕様立面図

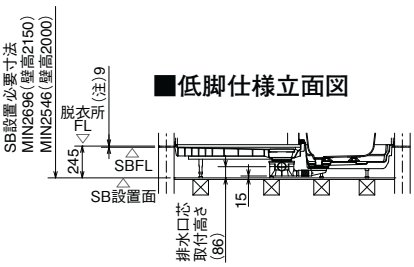

【※A】各部材のSB設置必要寸法からのはり出し寸法(上図で設置した場合)

部材名	SB設置必要寸法からのはり出し寸法
握りバー固定ボルト	9
壁付部品固定ねじ(タオル掛け、シャワーフック等)	9
壁付照明等電材の接続コード	10

※SBFLから脱衣所FLの高さ寸法(本図は(注)9[中折ドアの場合])は、ドアにより異なりますので、ドア寸法図(P139)を参照してください。

Kプラン

※浴槽またぎ高さ:440
※[　]内は高脚仕様の場合
※ボルト脚調節範囲
標準仕様:−10〜+30
高脚仕様:−30〜+35
低脚仕様:−10〜+20

■平面図
☒柱は120角

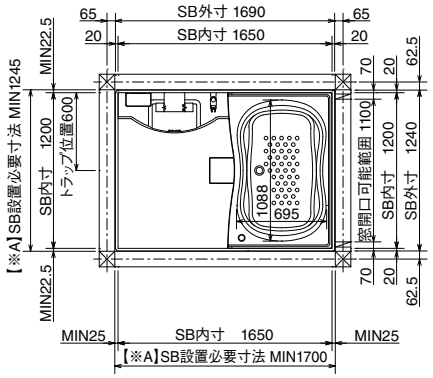

■標準仕様・高脚仕様立面図

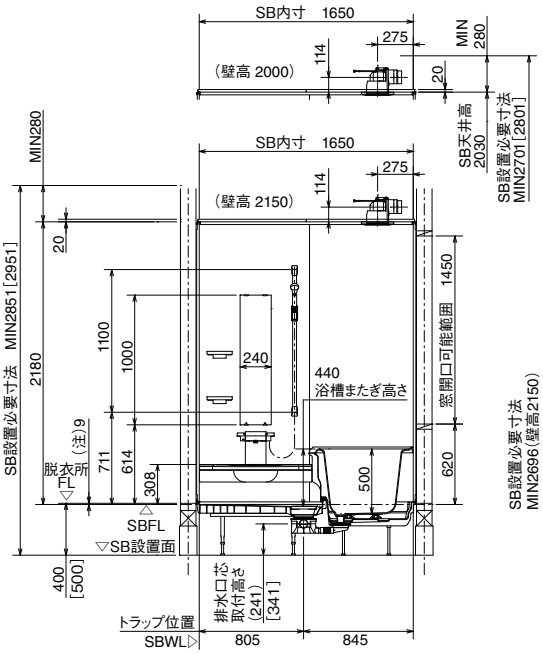

■低脚仕様立面図

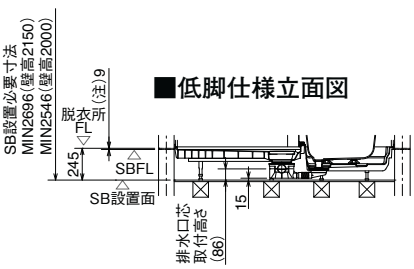

【※A】各部材のSB設置必要寸法からのはり出し寸法(上図で設置した場合)

部材名	SB設置必要寸法からのはり出し寸法
握りバー固定ボルト	9
壁付部品固定ねじ(タオル掛け、シャワーフック等)	9
壁付照明等電材の接続コード	10

※SBFLから脱衣所FLの高さ寸法(本図は(注)9[中折ドアの場合])は、ドアにより異なりますので、ドア寸法図(P139)を参照してください。

給水管・給湯管／追焚配管（CR／SR）

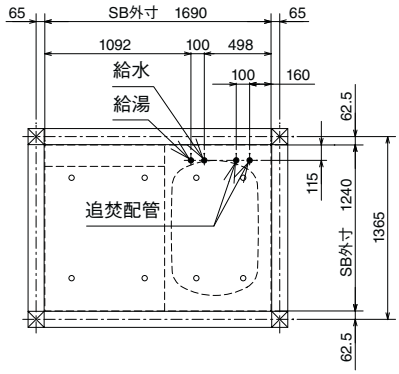

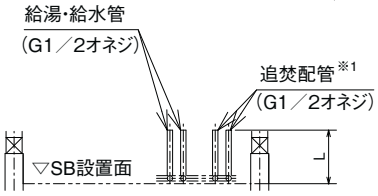

※1. 立上げ配管から浴槽までは、別途配管が必要です。

	標準仕様	高脚仕様	低脚仕様
L	440	540	285

脚位置図（CR／SR）標準仕様・高脚仕様

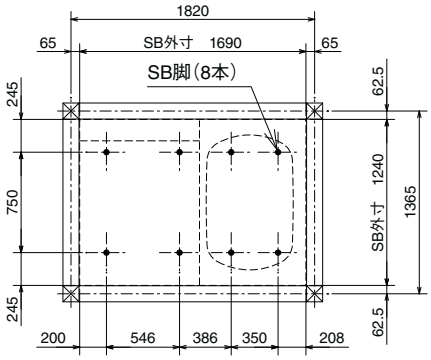

排水管（CR／SR）標準仕様・高脚仕様

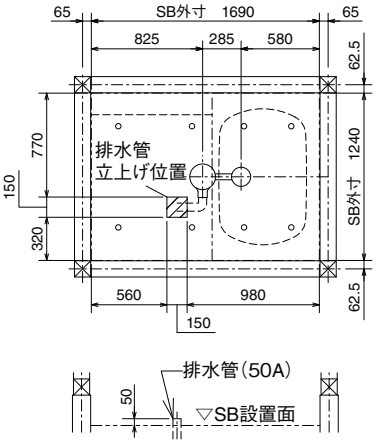

脚位置図（CR／SR）低脚仕様

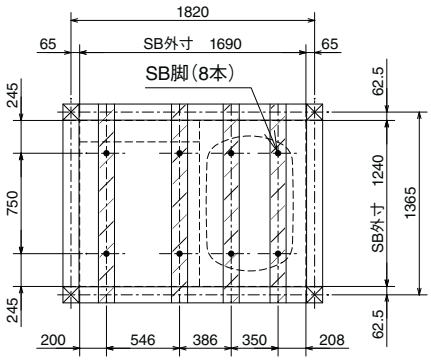

排水管（CR／SR）低脚仕様

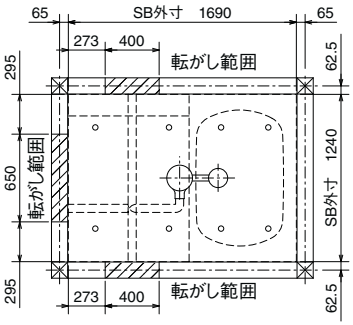

給水管・給湯管／追焚配管（CL／SL）

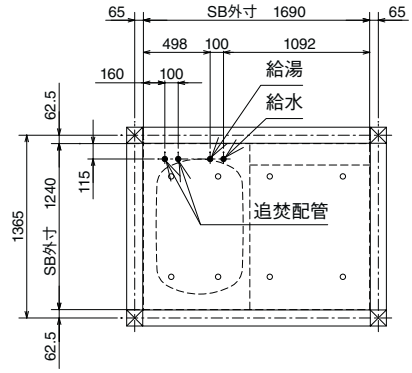

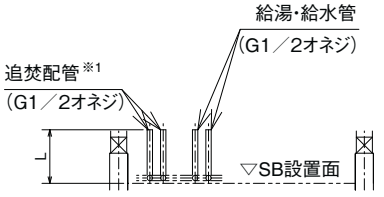

※1. 立上げ配管から浴槽までは、別途配管が必要です。

	標準仕様	高脚仕様	低脚仕様
L	440	540	285

脚位置図（CL／SL）標準仕様・高脚仕様

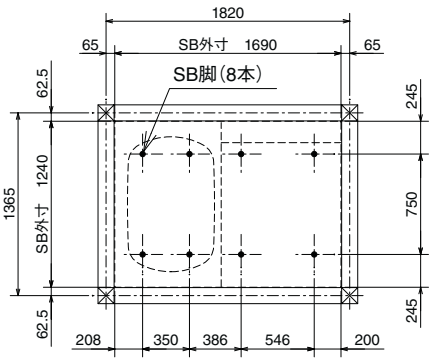

排水管（CL／SL）標準仕様・高脚仕様

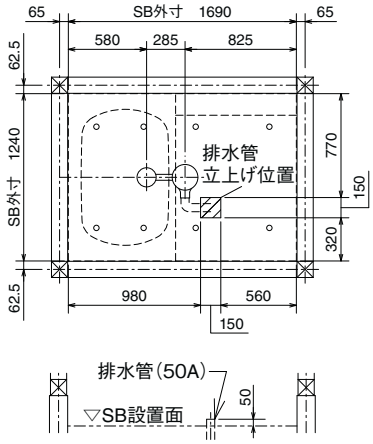

脚位置図（CL／SL）低脚仕様

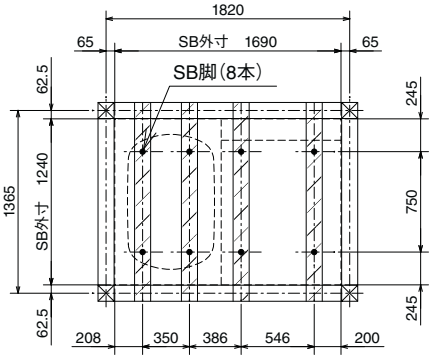

排水管（CL／SL）低脚仕様

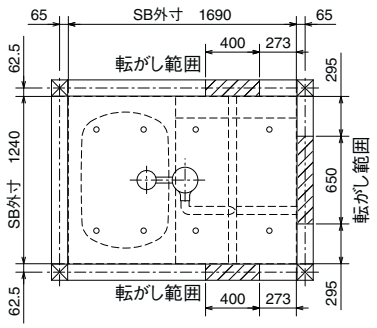

BJW シリーズ　1217 0.75坪サイズ　J・C プラン　基本仕様図

Jプラン

※浴槽またぎ高さ:440
※[　]内は高脚仕様の場合
※ボルト脚調節範囲
　標準仕様:−10〜+30
　高脚仕様:−30〜+35
　低脚仕様:−10〜+20
※壁裏配管部はSB外寸より24mmはり出します。

■平面図
☒柱は120角

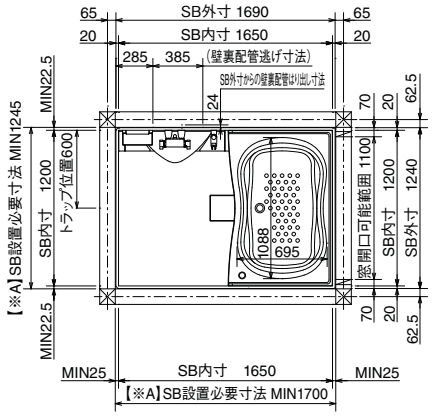

■標準仕様・高脚仕様立面図

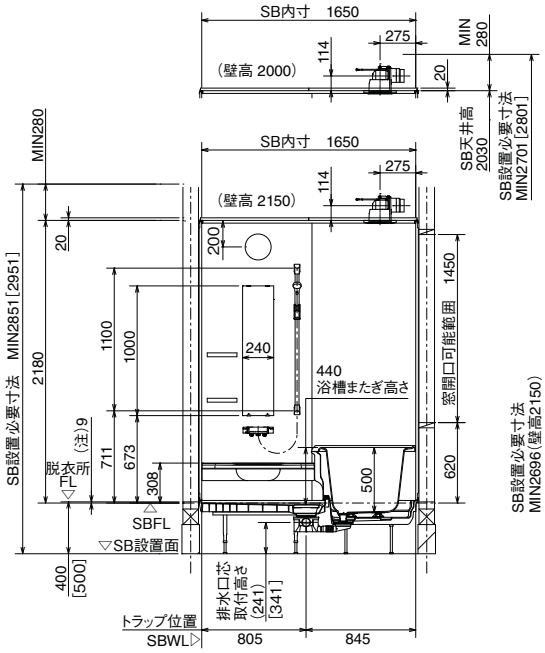

■低脚仕様立面図

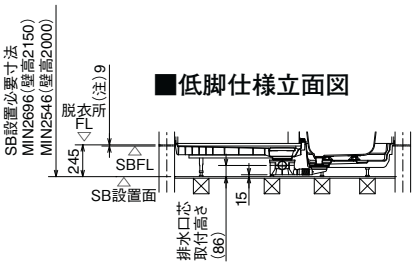

【※A】各部材のSB設置必要寸法からのはり出し寸法(上図で設置した場合)

部材名	SB設置必要寸法からのはり出し寸法
握りバー固定ボルト	9
壁付部品固定ねじ(タオル掛け、シャワーフック等)	9
壁付照明等電材の接続コード	10
壁裏配管	19

※SBFLから脱衣所FLの高さ寸法(本図は(注)9[中折ドアの場合])は、ドアにより異なりますので、ドア寸法図(P139)を参照してください。

Cプラン

※浴槽またぎ高さ:440
※[　]内は高脚仕様の場合
※ボルト脚調節範囲
　標準仕様:−10〜+30
　高脚仕様:−30〜+35
　低脚仕様:−10〜+20
※壁裏配管部はSB外寸より24mmはり出します。

■平面図
☒柱は120角

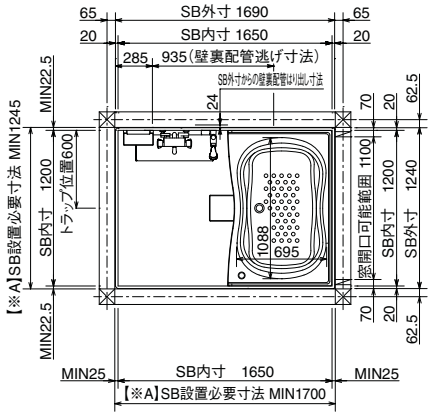

■標準仕様・高脚仕様立面図

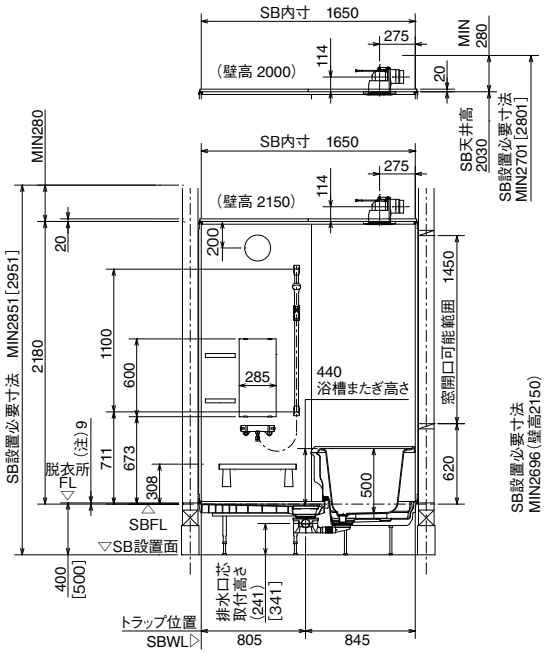

■低脚仕様立面図

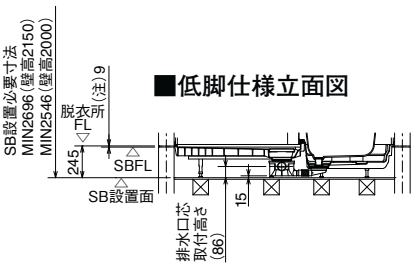

【※A】各部材のSB設置必要寸法からのはり出し寸法(上図で設置した場合)

部材名	SB設置必要寸法からのはり出し寸法
握りバー固定ボルト	9
壁付部品固定ねじ(タオル掛け、シャワーフック等)	9
壁付照明等電材の接続コード	10
壁裏配管	19

※SBFLから脱衣所FLの高さ寸法(本図は(注)9[中折ドアの場合])は、ドアにより異なりますので、ドア寸法図(P139)を参照してください。

給水管・給湯管／追焚配管（CR／SR）

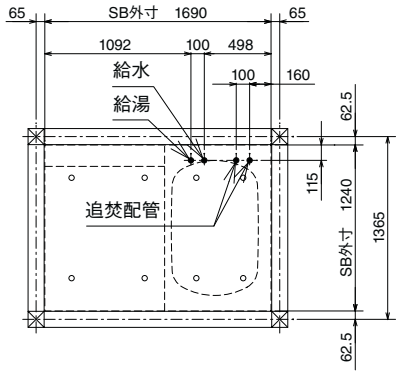

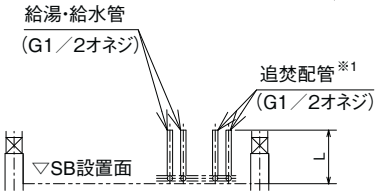

※1. 立上げ配管から浴槽までは、別途配管が必要です。

	標準仕様	高脚仕様	低脚仕様
L	440	540	285

脚位置図（CR／SR）標準仕様・高脚仕様

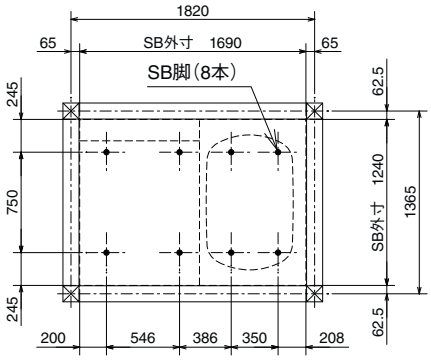

排水管（CR／SR）標準仕様・高脚仕様

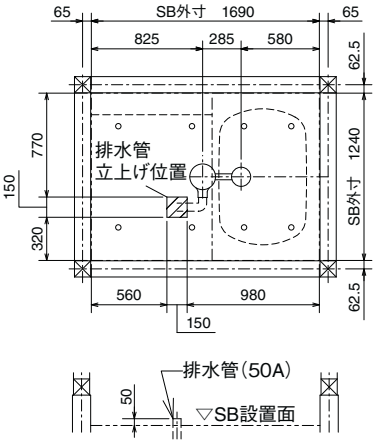

脚位置図（CR／SR）低脚仕様

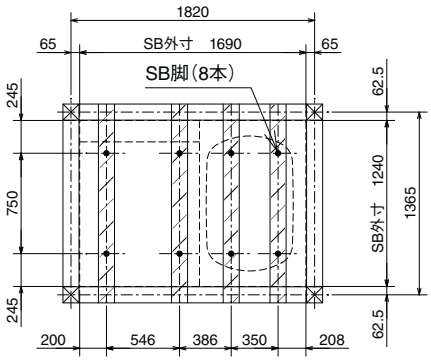

排水管（CR／SR）低脚仕様

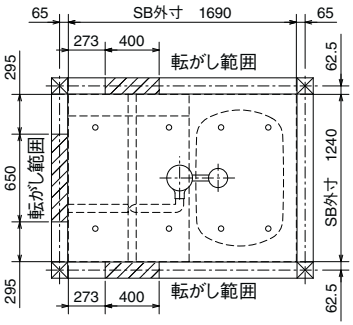

給水管・給湯管／追焚配管（CL／SL）

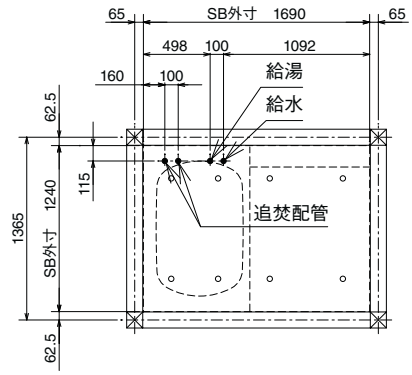

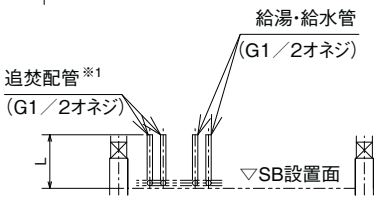

※1. 立上げ配管から浴槽までは、別途配管が必要です。

	標準仕様	高脚仕様	低脚仕様
L	440	540	285

脚位置図（CL／SL）標準仕様・高脚仕様

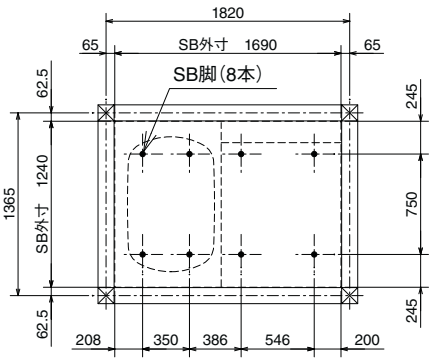

排水管（CL／SL）標準仕様・高脚仕様

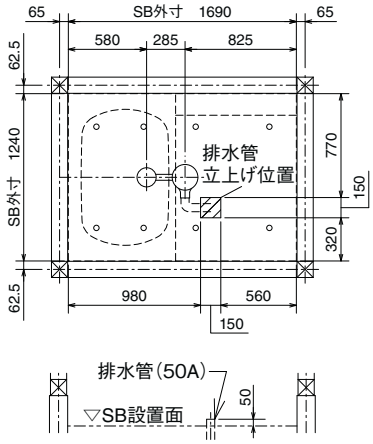

脚位置図（CL／SL）低脚仕様

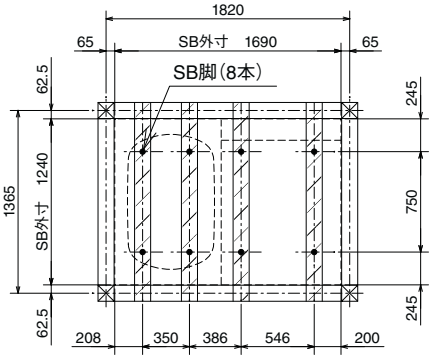

排水管（CL／SL）低脚仕様

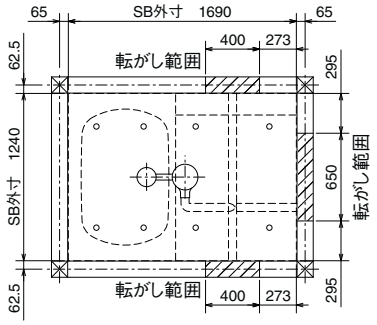

寸法図

浴槽寸法図(BJK)

1603人工大理石浴槽
浴槽満水量:310L

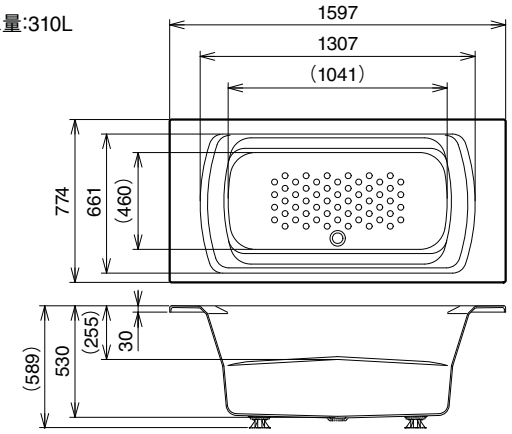

1603人工大理石ベンチ付浴槽
浴槽満水量:273L

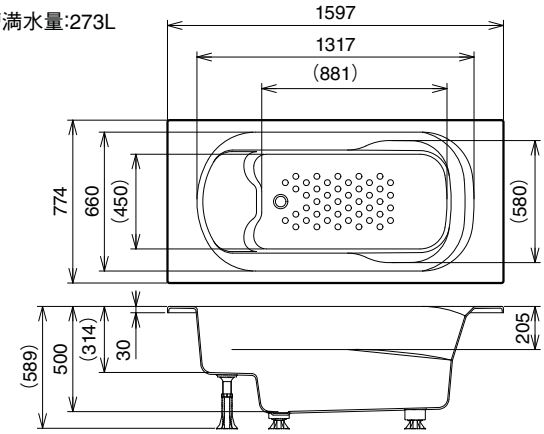

1601FRPベンチ付浴槽(L)
浴槽満水量:320L

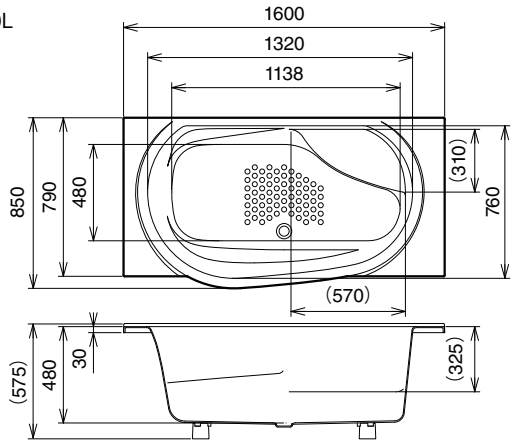

1601FRPベンチ付浴槽(R)
浴槽満水量:320L

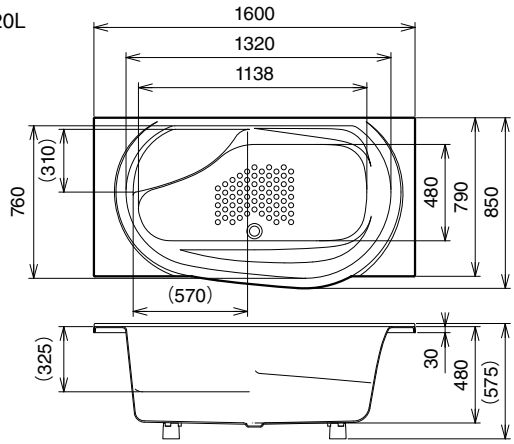

1602FRPベンチ付浴槽(L)
浴槽満水量:300L

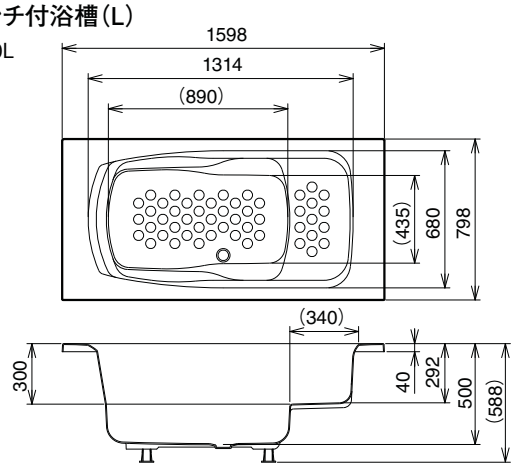

1602FRPベンチ付浴槽(R)
浴槽満水量:300L

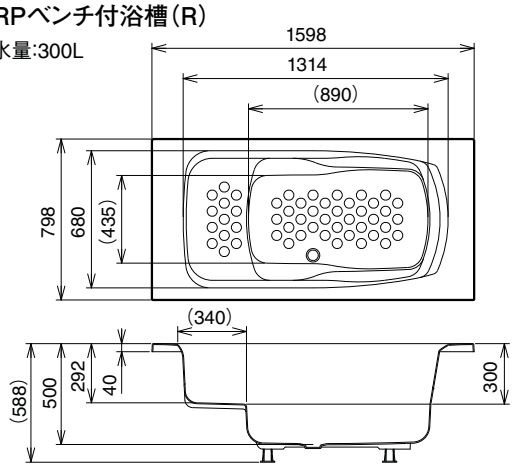

1601FRP浴槽
浴槽満水量:295L

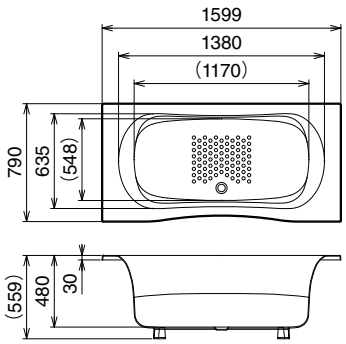

1153人工大理石浴槽
浴槽満水量:230L

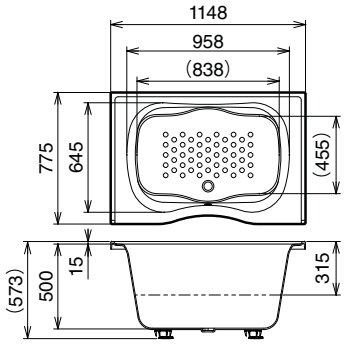

1150FRP浴槽
浴槽満水量:230L

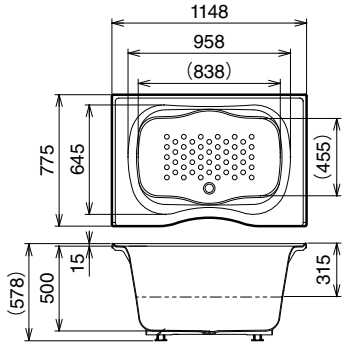

寸法図

浴槽寸法図(BJK)

1604FRP浴槽
浴槽満水量:284L

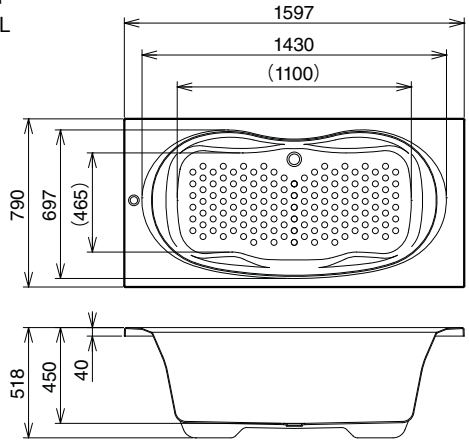

浴槽寸法図(BJW)

1652人工大理石浴槽
浴槽満水量:328L

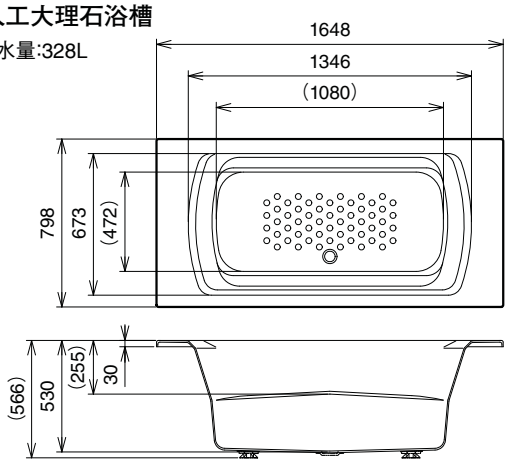

1652人工大理石ベンチ付浴槽
浴槽満水量:286L

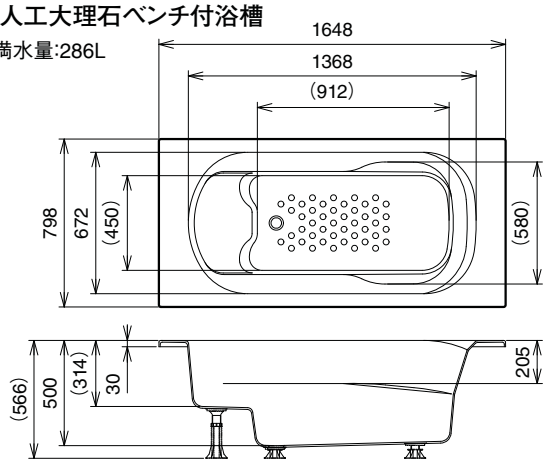

1650FRP浴槽
浴槽満水量:300L

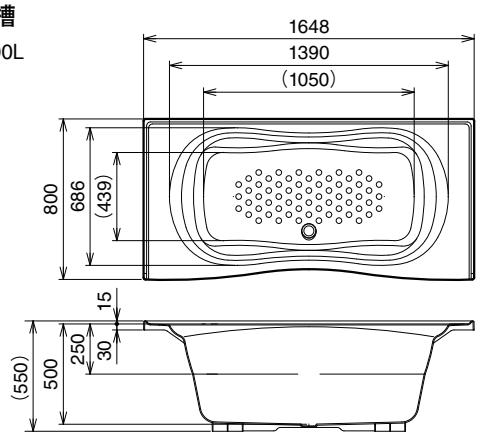

1209人工大理石浴槽
浴槽満水量:240L

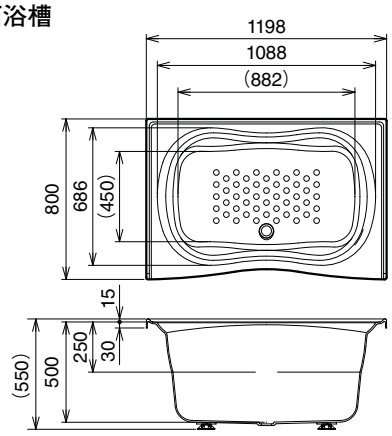

1200FRP浴槽
浴槽満水量:240L

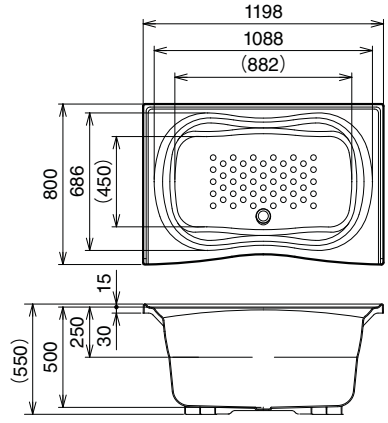

寸法図

窓納まり図　※H寸法(SBFL～窓台上端までの寸法)は、参考値です。

引違い窓

■外形図

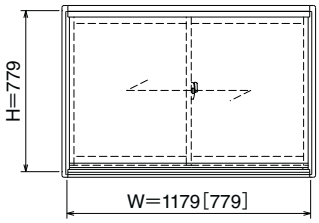

■横断面図

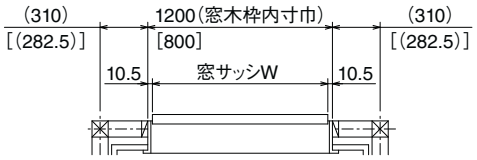

[　]内は800×800サイズの場合

■縦断面図

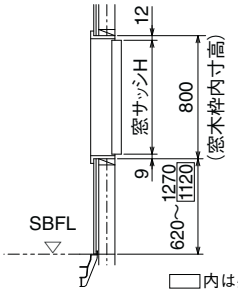

□内は壁高2000の場合

全幅引違い窓

■外形図

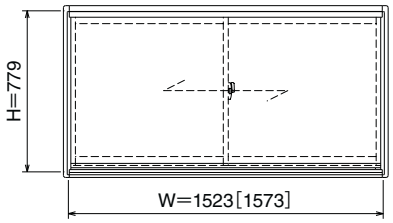

■横断面図

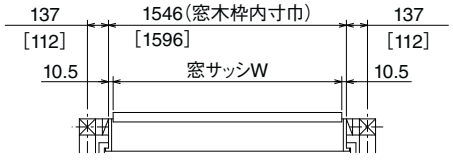

[　]内は1650×800サイズの場合

■縦断面図

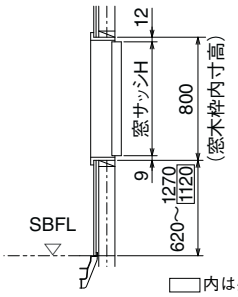

□内は壁高2000の場合

小窓

■外形図

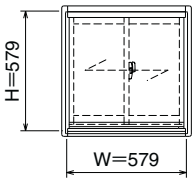

■横断面図

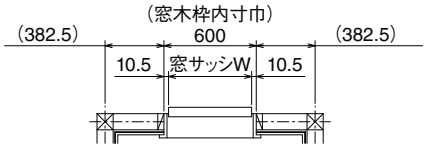

■縦断面図

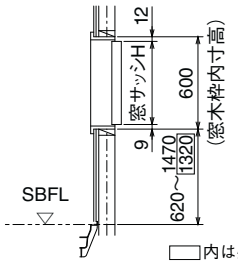

□内は壁高2000の場合

出窓

■外形図

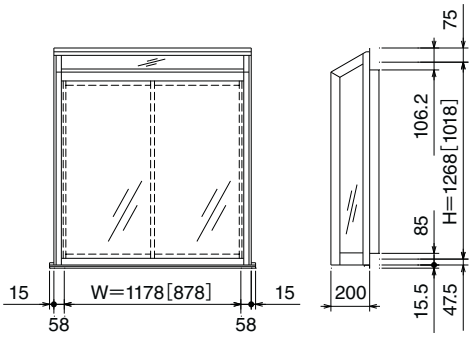

■横断面図

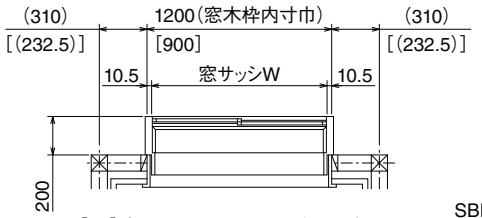

[　]内は900×1000サイズの場合

■縦断面図

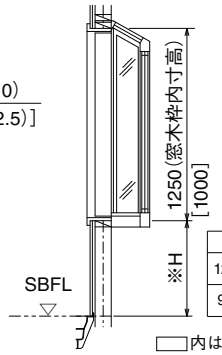

窓サイズ	※H寸法
1200×1250	620～820[670]
900×1000	620～1070[920]

□内は壁高2000の場合

台形引違い出窓

■外形図

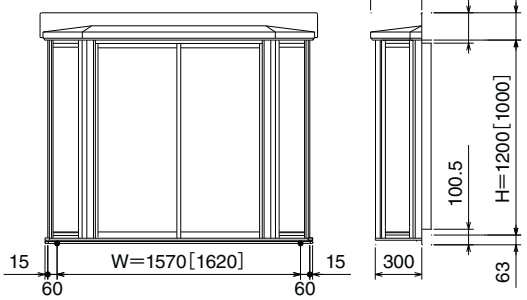

■横断面図

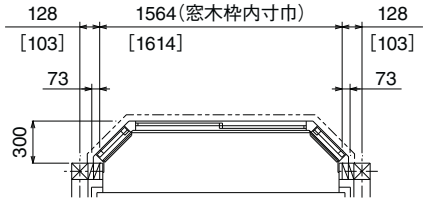

[　]内は1650×1000サイズの場合

■縦断面図

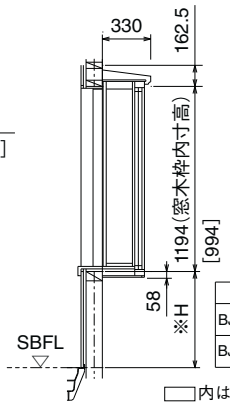

シリーズ	※H寸法
BJKシリーズ	620～876[726]
BJWシリーズ	620～1076[926]

□内は壁高2000の場合

寸法図

ドア寸法図(BJK)

中折ドア

・本図はドア位置CR／SLの場合を示します。

●SB設置面からの高さ寸法調整可能範囲(ボルト脚調節範囲)は、基本仕様図(P101～)を参照してください。

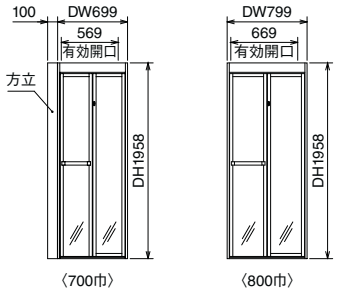

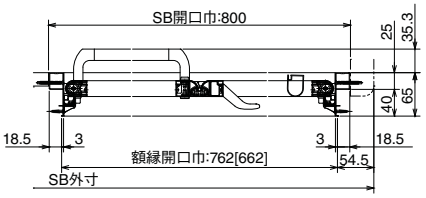

※[ ]寸法は700巾仕様を示します。
※出入口段差5mm以内

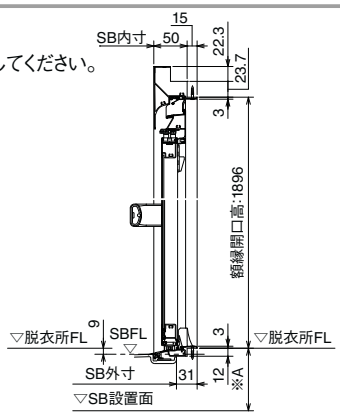

脚セット	※A寸法
標準仕様	400
高脚仕様	500
低脚仕様	260(265)

※( )寸法は1216の場合。

開きドア／開きドア(デラックスタイプ)

・本図はドア位置CR／SLの場合を示します。

●SB設置面からの高さ寸法調整可能範囲(ボルト脚調節範囲)は、基本仕様図(P101～)を参照してください。

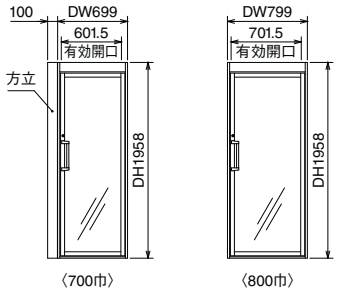

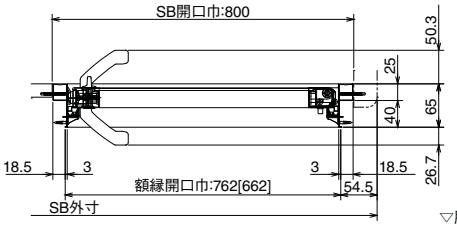

※[ ]寸法は700巾仕様を示します。
※出入口段差5mm以内

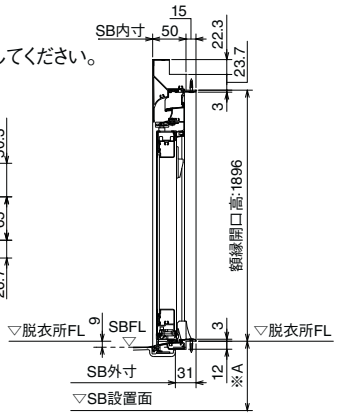

脚セット	※A寸法
標準仕様	400
高脚仕様	500
低脚仕様	260(265)

※( )寸法は1216の場合。

片引き戸/片引き戸(デラックスタイプ)

・本図はドア位置CR／SLの場合を示します。

●SB設置面からの高さ寸法調整可能範囲(ボルト脚調節範囲)は、基本仕様図(P101～)を参照してください。

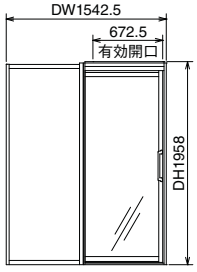

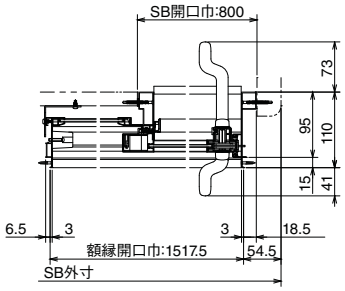

※出入口段差5mm以内

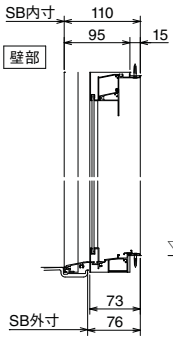

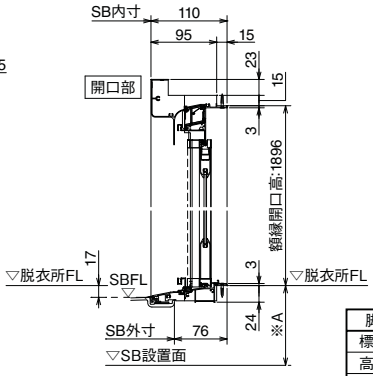

脚セット	※A寸法
標準仕様	400
高脚仕様	500
低脚仕様	260(265)

※( )寸法は1216の場合。

3枚引き戸

・本図はドア位置CRの場合を示します。

●SB設置面からの高さ寸法調整可能範囲(ボルト脚調節範囲)は、基本仕様図(P101～)を参照してください。

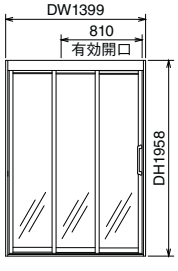

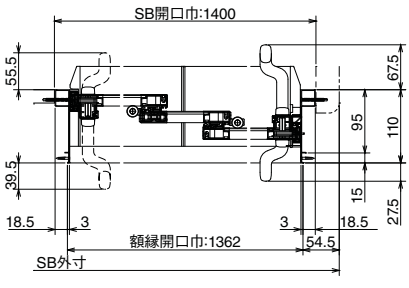

※出入口段差5mm以内

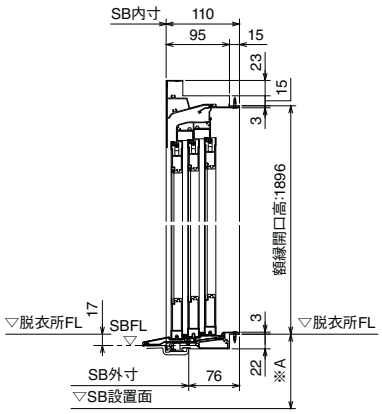

脚セット	※A寸法
標準仕様	400
高脚仕様	500
低脚仕様	260

寸法図

ドア寸法図(BJW)

中折ドア

・本図はドア位置CR／SLの場合を示します。

●SB設置面からの高さ寸法調整可能範囲(ボルト脚調節範囲)は、基本仕様図(P123～)を参照してください。

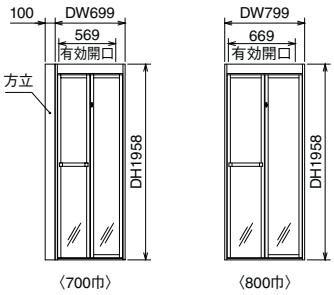

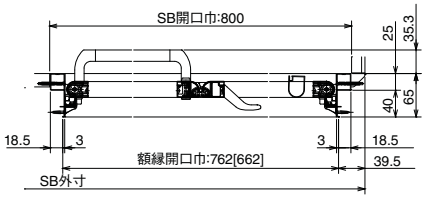

※[ ]寸法は700巾仕様を示します。
※出入口段差5mm以内

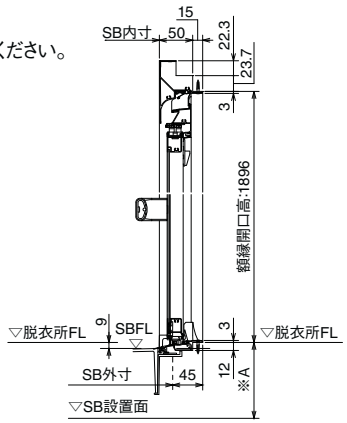

脚セット	※A寸法
標準仕様	400
高脚仕様	500
低脚仕様	245

開きドア／開きドア(デラックスタイプ)

・本図はドア位置CR／SLの場合を示します。

●SB設置面からの高さ寸法調整可能範囲(ボルト脚調節範囲)は、基本仕様図(P123～)を参照してください。

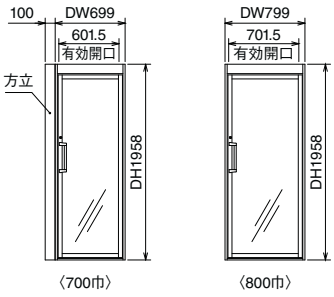

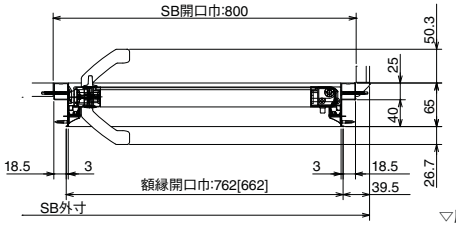

※[ ]寸法は700巾仕様を示します。
※出入口段差5mm以内

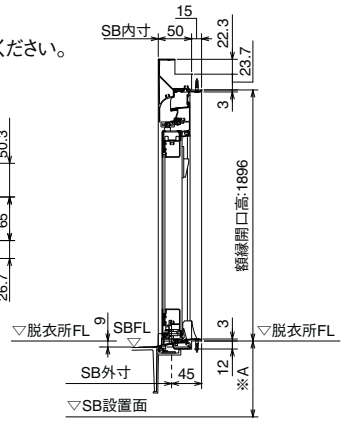

脚セット	※A寸法
標準仕様	400
高脚仕様	500
低脚仕様	245

片引き戸/片引き戸(デラックスタイプ)

・本図はドア位置CR／SLの場合を示します。

●SB設置面からの高さ寸法調整可能範囲(ボルト脚調節範囲)は、基本仕様図(P123～)を参照してください。

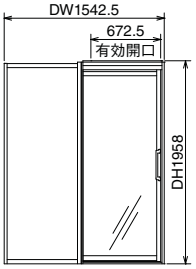

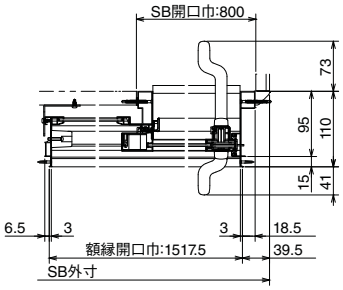

※出入口段差5mm以内

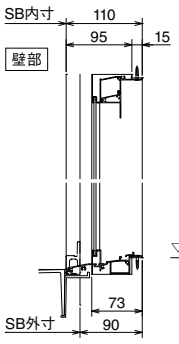

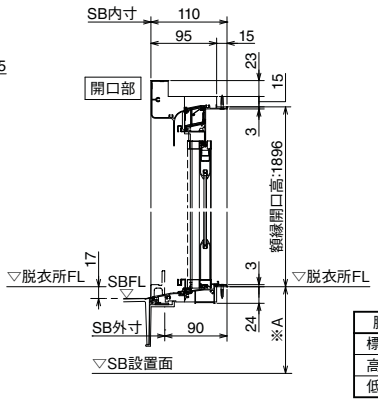

脚セット	※A寸法
標準仕様	400
高脚仕様	500
低脚仕様	245

3枚引き戸

・本図はドア位置CRの場合を示します。

●SB設置面からの高さ寸法調整可能範囲(ボルト脚調節範囲)は、基本仕様図(P123～)を参照してください。

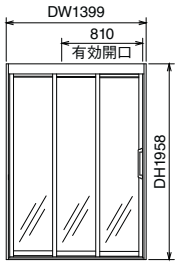

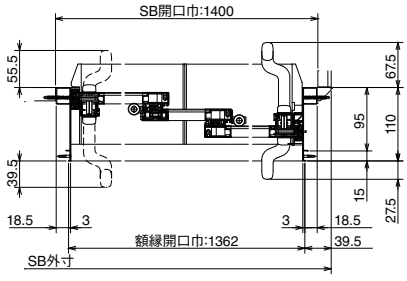

※出入口段差5mm以内

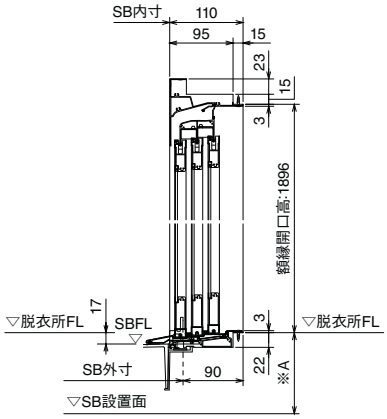

脚セット	※A寸法
標準仕様	400
高脚仕様	500
低脚仕様	245

寸法図

吊架台詳細図(BJK)

TKS-1620C(BJK-1620用)

BJK-1620設置

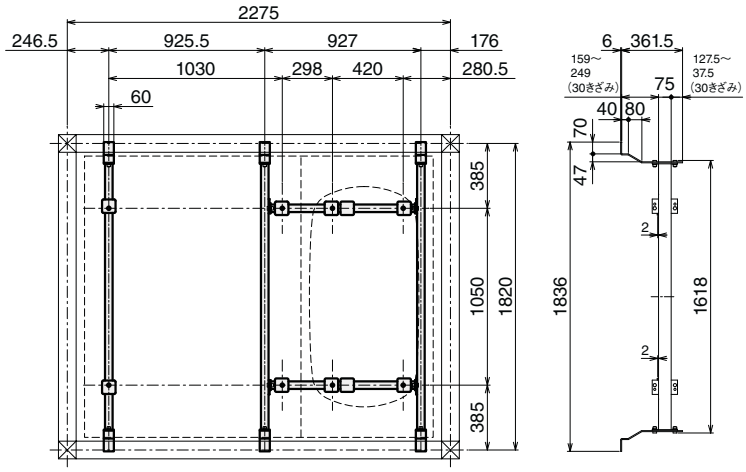

吊架台セット設置可能寸法

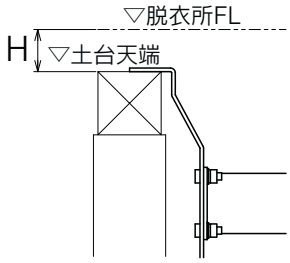

機種	H (設置可能寸法)
BJK-1620	40～ 93
BJK-1616	40～ 93
BJK-1216	40～ 98
BJW-1721	40～ 87
BJW-1717・1217	40～107

TKS-1616C(1616・1216用)

1616設置

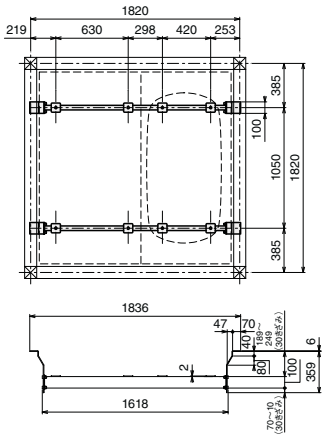

1216設置

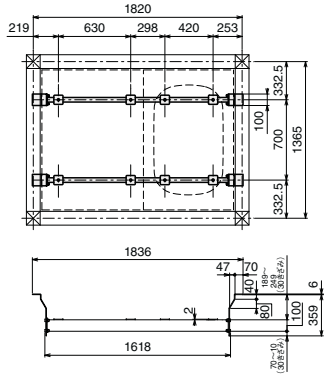

吊架台詳細図(BJW)

TKS-1620C(BJW-1721用)

BJW-1721設置

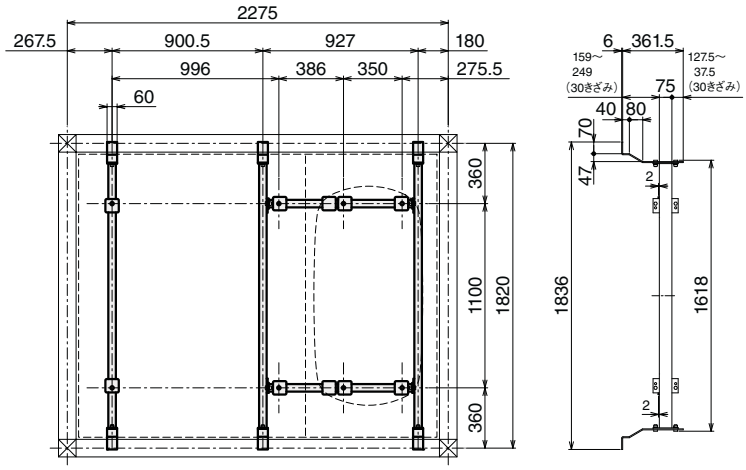

TKS-1717B(1717・1217用)

1717設置

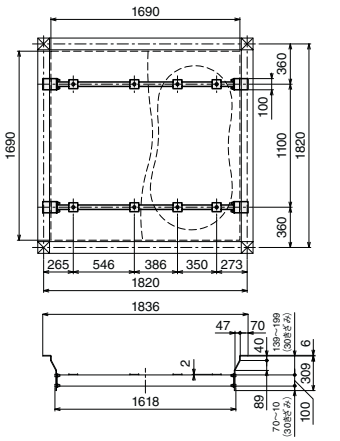

1217設置

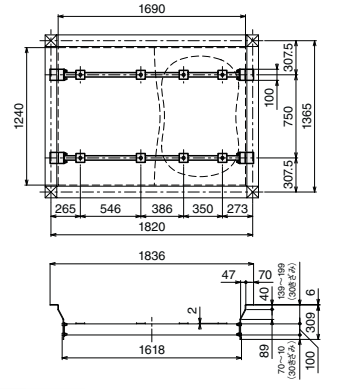

寸法図

換気扇仕様寸法図

VD-10ZUC-CHF　天井用換気扇

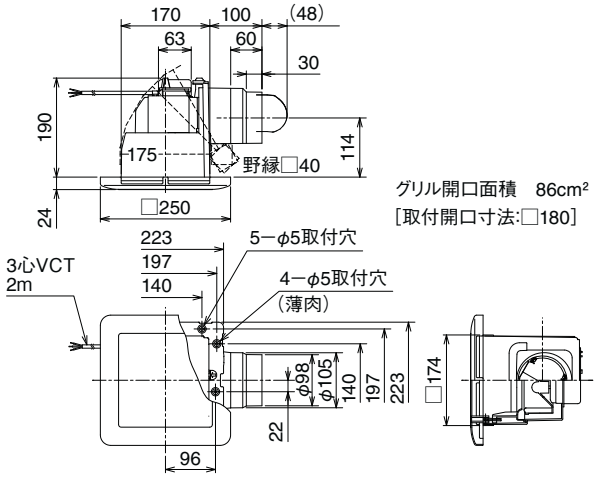

消費電力(W)	定格電流(A)	風量(m³／h)	騒音(dB(A))	質量(kg)	定格電圧 周波数
8.8/11	0.088/0.110	85/85	29/29	1.35	AC100V 50／60Hz
電動機型式:コンデンサー永久分相形単相誘導電動機　2極					

※特性は、JIS C 9603に基づく。
※周囲温度20℃時の特性です。
※周囲温度により特性は異なります。

KKS-150　壁付換気扇

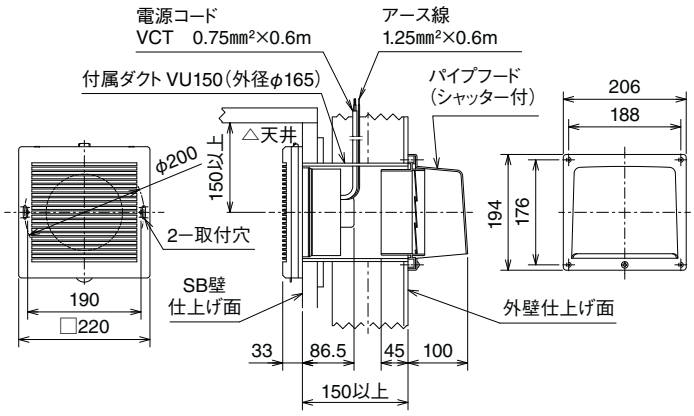

消費電力(W)	定格電流(A)	風量(m³／h)	騒音(dB(A))	質量(kg)	定格電圧 周波数
3.8/4.6	0.042/0.047	165/169	29/29.5	0.83	AC100V 50／60Hz
電動機型式:2極開放形コンデンサー誘導電動機					

※測定数値は静圧0Paにおけるものです。
※測定は、JIS C 9603に基づく。

V-141BZ-CF　換気暖房乾燥機(電気式・天井埋込式)

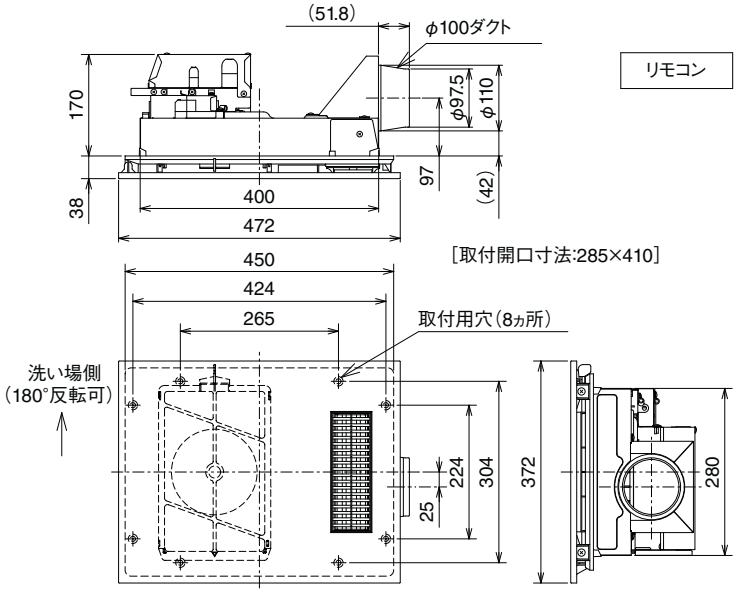

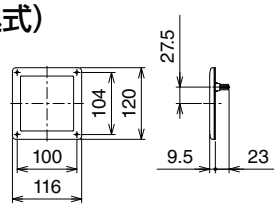

※特性は、JIS C 9603に基づく。
※周囲温度30℃時の特性です。
※周囲温度により特性は異なります。

機能	運転モード	消費電力(W)	定格電流(A)	風量(m³／h) 循環風量	風量(m³／h) 排気風量	騒音(dB(A))
暖房	強	1250/1250	12.5/12.5	175/165	—	43/43
	弱	1100/1100	11.0/11.0	100/90	—	30/28
乾燥	強	1200/1200	12.0/12.0	145/140	50/45	43/43
	弱	680/680	6.8/6.8	145/140	50/45	43/43
	風乾燥	26/28	0.26/0.28	185(循環+換気)/180(循環+換気)		41/40
換気	強	26/28	0.26/0.28	—	170/160	41/40
	弱	19/19	0.19/0.19	—	100/95	27/25
質量(kg)		5.1				
定格電圧　周波数		AC100V　50／60Hz				
リモコン接続		リモコンコード:両側コネクター接続(3心　5m)				
安全装置		過熱防止用:サーミスタ、温度ヒューズ　　過電流防止用:電流ヒューズ				
電動機型式:コンデンサー永久分相形単相誘導電動機　4極						

※消費電力、騒音値は開放(0Pa)時のものです。風量は配管状態により変化します。
※この製品は24時間換気機能を搭載しています。(換気「弱」風量で運転します。)
・24時間換気をする場合は、リモコン「24時間換気」ボタンを押してください。
・24時間換気を解除したい場合は、リモコン「停止」ボタンを3秒以上押してください。
・入浴時など、24時間換気を一時停止させたい場合は「24時間換気」ボタンで、24時間換気を1時間停止できます。

V-241BZ-CF　換気暖房乾燥機(電気式・天井埋込式)

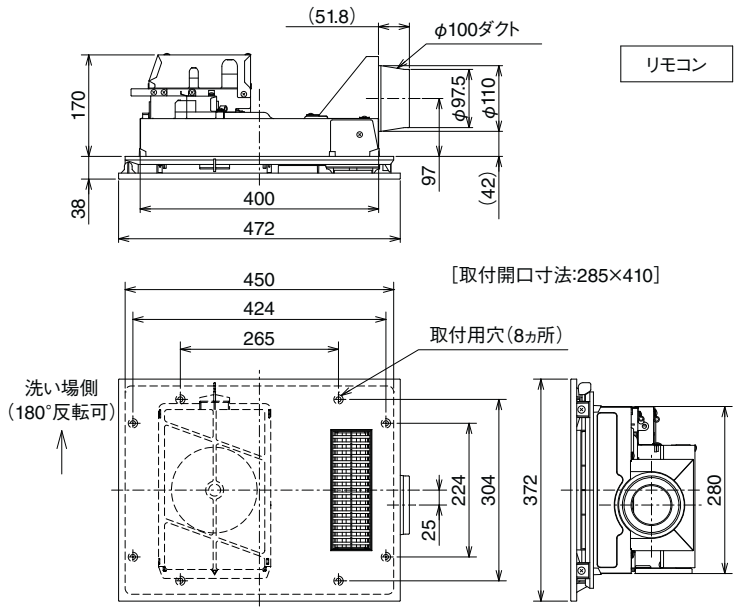

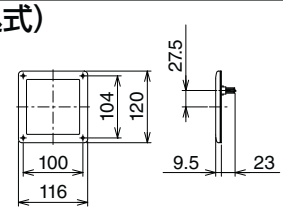

※特性は、JIS C 9603に基づく。
※周囲温度30℃時の特性です。
※周囲温度により特性は異なります。

機能	運転モード	消費電力(W)	定格電流(A)	風量(m³／h) 循環風量	風量(m³／h) 排気風量	騒音(dB(A))
暖房	強	2000/2050	10.1/10.4	195/210	—	47/49
	弱	1400/1400	7.3/7.2	105/105	—	35/33
乾燥	強	2000/2000	10.0/10.0	175/185	50/55	48/49
	弱	850/900	4.4/4.5	175/185	50/55	48/49
	風乾燥	35/40	0.17/0.21	225(循環+換気)/235(循環+換気)		47/48
換気	強	35/40	0.16/0.20	—	170/185	46/48
	弱／24時間換気	12/14	0.11/0.13	—	100/100	33/31
質量(kg)		5.7				
定格電圧　周波数		AC200V　50／60Hz				
リモコン接続		リモコンコード:両側コネクター接続(3心　5m)				
安全装置		過熱防止用:サーミスタ、温度ヒューズ　　過電流防止用:電流ヒューズ				
電動機型式:コンデンサー永久分相形単相誘導電動機　4極						

※消費電力、騒音値は開放(0Pa)時のものです。風量は配管状態により変化します。
※この製品は24時間換気機能を搭載しています。(換気「弱」風量で運転します。)
・24時間換気をする場合は、リモコン「24時間換気」ボタンを押してください。
・24時間換気を解除したい場合は、リモコン「停止」ボタンを3秒以上押してください。
・入浴時など、24時間換気を一時停止させたい場合は「24時間換気」ボタンで、24時間換気を1時間停止できます。

寸法図

換気扇仕様寸法図

YDK-334T　換気暖房乾燥機（温水式・天井埋込式）

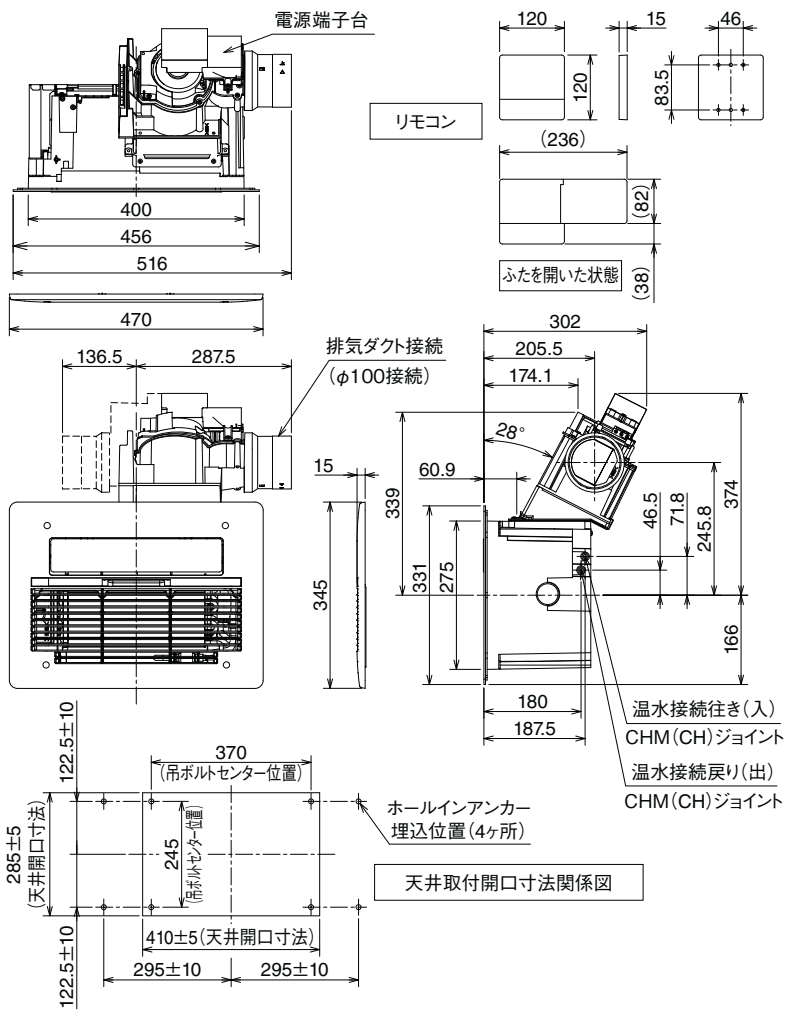

外形寸法	グリル板		470mm×345mm×15mm
	本体		516mm×523mm×198mm（右排気時） 456mm×523mm×198mm（左排気時）
質量			6.9kg（運転時:7.1kg）
保有水量			0.2L
熱源			暖房用温水（80℃　2.0L／分）
電源			AC100V　50/60Hz
接続	電気		VVF　φ1.6（2心クイック接続）
	アース		VVF　φ1.6（1心クイック接続）
	リモコン		DC12V 3心　5m 両端コネクター接続
	温水		クイックファスナー接続 （PTS-7Aまたは10A）
	ダクト		φ100ダクト（フレキ管、VP管、VU管）
	インテリジェント通信		Ver.7.0
風量 m³／分 (50Hz/60Hz)	乾燥（自動・タイマー）		吹出し5.6、換気:1.5（80Pa時）
	乾燥（エコ）		吹出し4.3、換気:0.9（80Pa時）
	暖房	急速	吹出し5.6
		強	吹出し4.5
		弱	吹出し3.8
	涼風	強	吹出し4.5、換気:0.9（0Pa時）
		弱	吹出し3.8、換気:0.9（0Pa時）
	換気	強	1.5（80Pa）
		弱	0.9（0Pa）
吸込口有効面積			642cm²
吹出口有効面積			219cm²
騒音 dB(A) (50Hz/60Hz)	乾燥（自動・タイマー）		48
	乾燥（エコ）		42
	暖房	急速	47
		強	42
		弱	39
	涼風	強	43
		弱	40
	換気	強	40
		弱	30
消費電力 W (50Hz/60Hz)	乾燥（自動・タイマー）		69／72
	乾燥（エコ）		43／49
	暖房	急速	50／50
		強	33／40
		弱	29／34
	涼風	強	39／47
		弱	35／40
	換気	強	22／24
		弱	12／13
待機時消費電力			2W以下
暖房定格能力			3.3kW
衣類乾燥性能（1616）			2kg:56.5分（BL試験布） （外気温:15℃、湿度:65%、タイマー）
過熱防止温度	乾燥		55℃±3℃で熱動弁開、熱源機発停OFF
	暖房		47.5℃±3℃で熱動弁開、熱源機発停OFF
安全装置			凍結予防装置　過熱防止装置
グリル板色調			マンセルNo.N9

騒音値は製造メーカー無響室にて製品中央1m、水平方向1mの位置で測定した数値です。設置条件やご使用状況（フィルターのお手入れ頻度など）により変わります。

YDK-414K　換気暖房乾燥機（温水式・壁掛式）

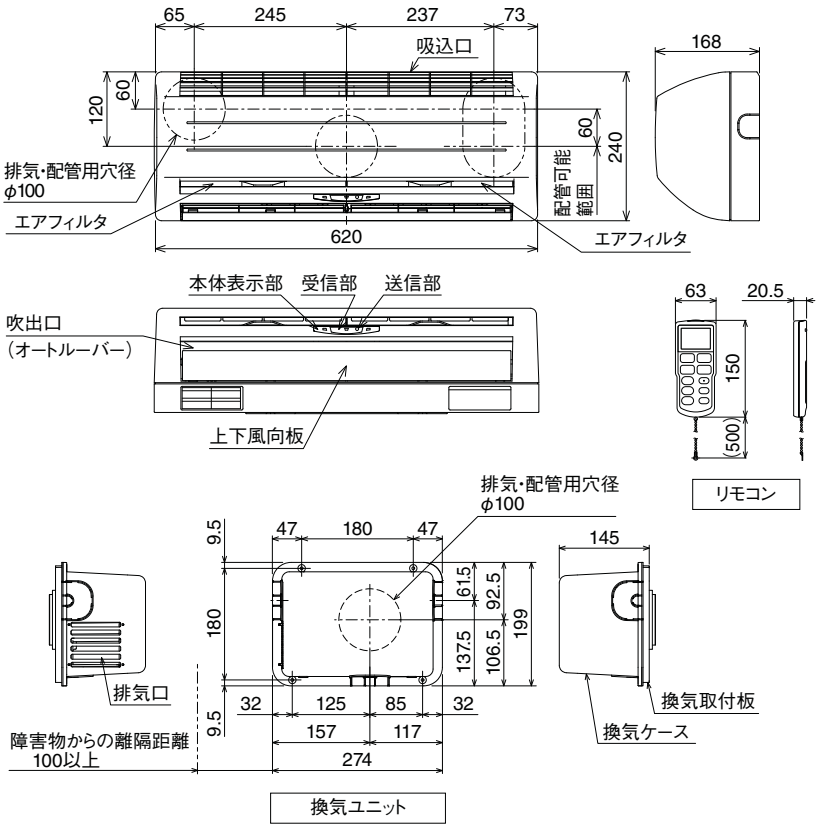

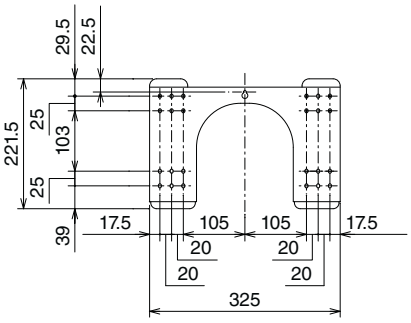

機能		消費電力（W）	風量（m³／min）	騒音（dB(A)）	定格熱出力（kW【kcal／h】）	質量（kg）
暖房	スピード	32/36	吹き出し:6.8	43	4.5【3,870】（80℃、2.5L／min） スピード暖房立ち上がり時 4.9【4,200】	本体: 6.8 排気部: 1.7
	強	26/30	吹き出し:5.6	38		
	弱	22/23	吹き出し:4.1	32		
	微	19/20	吹き出し:3.6	28		
乾燥	スピード	60/64	吹き出し:6.8 換気:1.5	43		
	標準	54/60	吹き出し:5.6 換気:1.5	41		
涼風	強	52/58	吹き出し:5.6 換気:1.5	41		
	弱	40/42	吹き出し:4.1 換気:1.0	32		
換気	強	28/28	換気:1.5	38		
	弱	21/21	換気:1.0	30		
熱源		暖房用温水（80℃、2.5L／min）				
定格電圧　周波数		AC100V　50／60Hz				

接続		
	電気	AC100V2心＋アース1心＋熱源発停用DC24V2心 または インテリジェント通信2心
	温水	クイックファスナー接続（10A）

寸法図

オプション仕様寸法図

シャワ暖プラスAgミスト

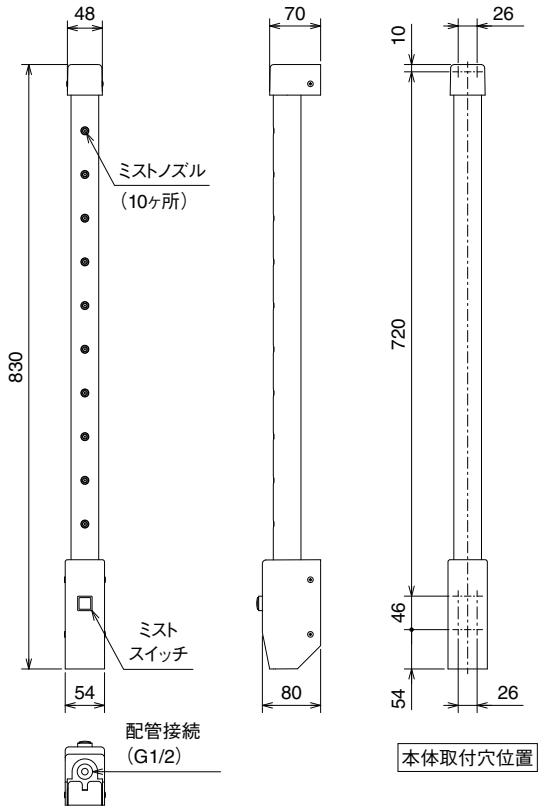

リモコン（CMR-2906）

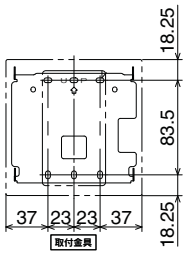

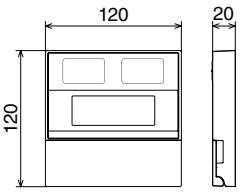

制御基板ボックス

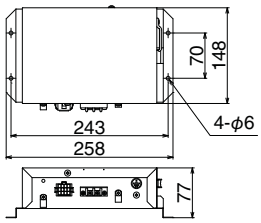

型番	VS-SD-RSM
外形寸法	散水ノズル部: 高さ 62mm 幅 229mm 奥行 76mm ミストユニット部: 高さ 830mm 幅 54mm 奥行 80mm 制御基板ボックス: 高さ 77mm 幅 258mm 奥行 148mm リモコン: 高さ 120mm 幅 120mm 奥行 20mm
質量	本体（ミストユニット部・制御基板ボックス・別梱品除く）:2.6kg ミストユニット部:1.7kg 制御基板ボックス:1.0kg
電源電圧及び周波数	AC100V 50/60Hz（浴室内:DC24V）
リモコン接続	リモコンコード:両側Y端子接続（2心 5m）
定格消費電力（シャワ暖運転時）	11/11W
待機時消費電力	1.1W
給湯接続口径	R1/2（15A）
室温調節範囲	約18～40℃
必要給湯温度	40～60℃
流量	シャワ暖散水流量: 約5.6L/分（給水圧200kPa時） ミスト噴霧流量: 約4.0L/分（給水圧200kPa時）
使用圧力範囲	170～780kPa（1.73～7.96kgf/cm²）
電流ヒューズ	3A
Ag散水電磁弁ヒューズ	0.3A
ミスト電磁弁ヒューズ	0.3A
床散水電磁弁ヒューズ	0.3A
安全装置	電流ヒューズ、Ag散水電磁弁ヒューズ、ミスト電磁弁ヒューズ、 床散水電磁弁ヒューズ、連続運転防止装置（オートオフ機能）、 高温床散水防止装置、高温水防止装置

シャワ暖プラスAg

リモコン（CMR-2906）

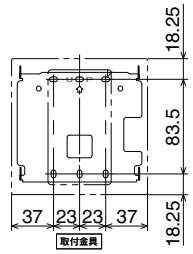

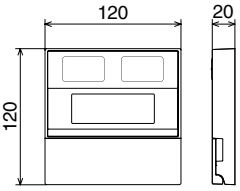

制御基板ボックス

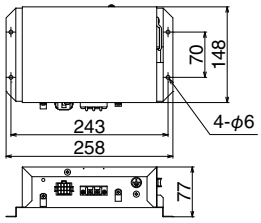

型番	VS-SD-2 / VS-SD-2S
外形寸法	ノズル部: 高さ 62mm 幅 229mm 奥行 72mm 制御基板ボックス: 高さ 77mm 幅 258mm 奥行 148mm リモコン: 高さ 120mm 幅 120mm 奥行 20mm
質量	本体（制御基板ボックス・別梱品除く）:3.0kg 制御基板ボックス:1.0kg
電源	AC100V 50/60Hz（浴室内:DC24V）
リモコン接続	リモコンコード:両側Y端子接続（2心 5m）
定格消費電力（散水時）	6W/6W
待機時消費電力	1.2W
給湯接続口径	R1/2(15A)
室温調節範囲	約18～40℃
必要給湯温度	40～50℃
噴霧流量	約5.6L/分（減圧弁設定圧力170kPaの給湯器使用時）
使用圧力範囲	100～780kPa（1.02～7.96kgf/cm²）
電流ヒューズ	3A
電磁弁ヒューズ	0.3A
水電磁弁ヒューズ	0.3A
安全装置	電流ヒューズ・電磁弁ヒューズ・水電磁弁ヒューズ 連続運転防止装置（オートオフ機能）・高温散水防止装置

スポット暖房機

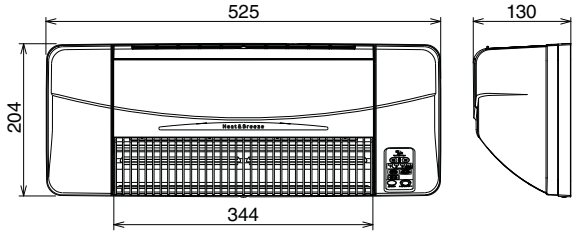

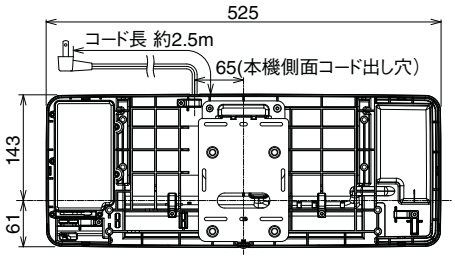

リモコン

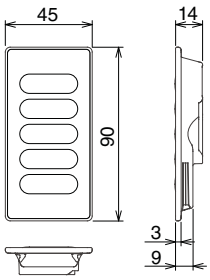

取付ベース板
取付穴寸法

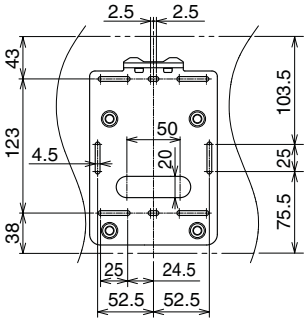

寸法図

オプション仕様寸法図

16型 浴室テレビ

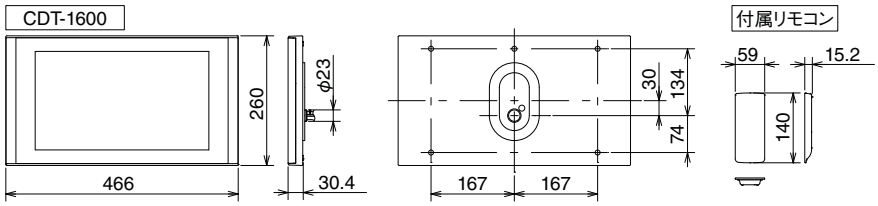

型番		CDT-1600
有効表示サイズ		344×194(mm)
画素数		1366(W)×768(H)画素
視野角範囲		上下160°　左右160°
受信チャンネル		地上波デジタル(CATVパススルー対応) BSデジタル110度CSデジタル
スピーカー		防水タイプ(φ36、0.5W)2個
アンテナ接続端子		F型接栓接続 (地上デジタル/BS・110度CSデジタル)
使用電源		AC100V
定格周波数		50/60Hz
防水性		IPX6級
定格消費電力		22W
動作温度		0℃～50℃
外形寸法	テレビ本体	W466×H260×D30(mm)
	リモコン	W59×H140×D15.2(mm)
	電源ボックス	W141.3×H69.4×D160(mm)
質量		テレビ本体　約2.9kg

寸法図

床下空間範囲(BJK) □部分が床まわりとの干渉がない範囲です。

1620

標準仕様

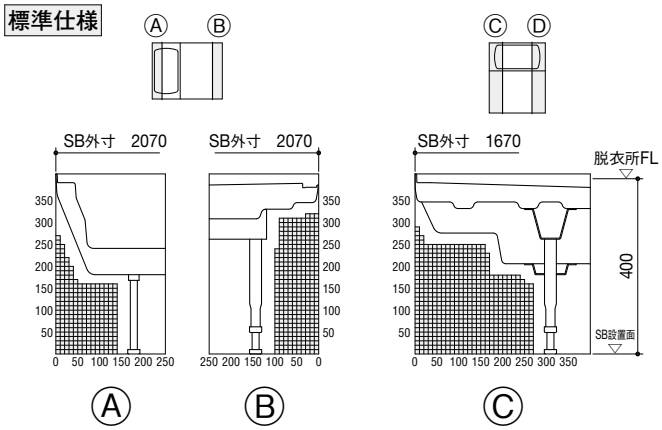

※Ⓓは Ⓒの対称になります。

高脚仕様

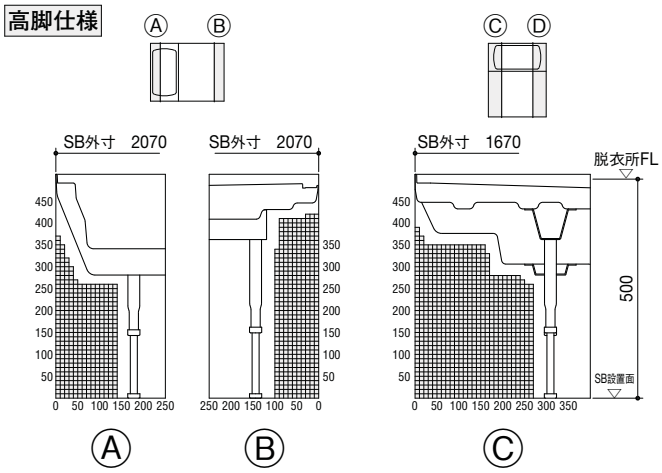

※Ⓓは Ⓒの対称になります。

低脚仕様

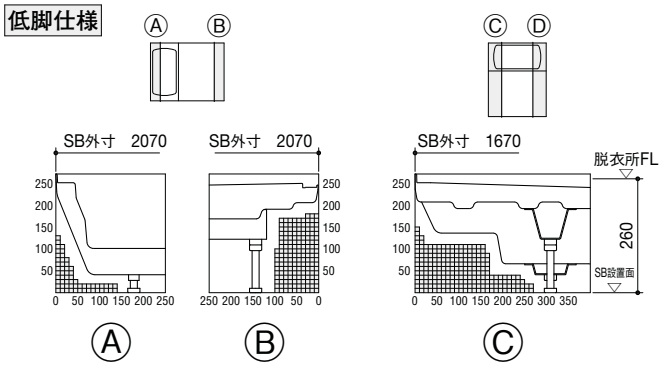

※Ⓓは Ⓒの対称になります。

吊架台仕様

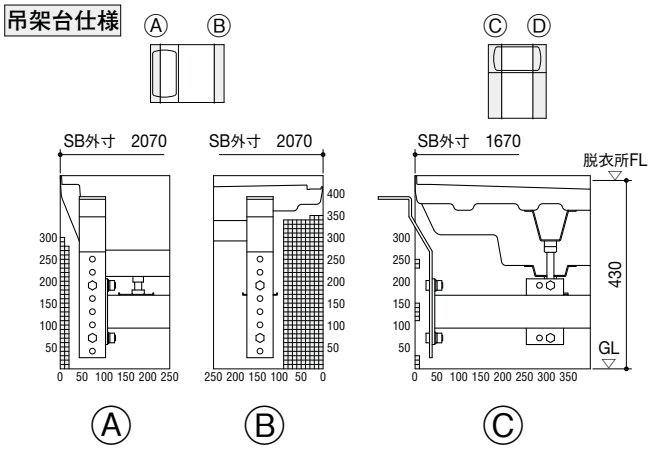

※Ⓓは Ⓒの対称になります。

1616

標準仕様

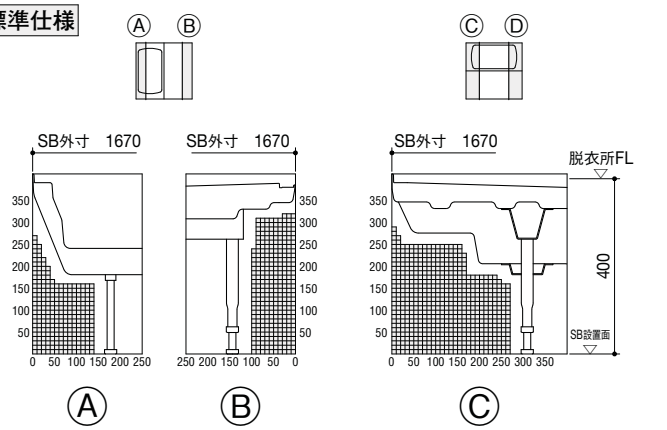

※Ⓓは Ⓒの対称になります。

高脚仕様

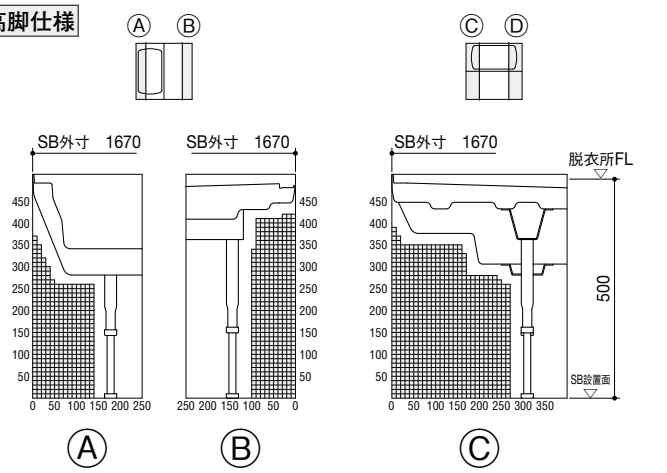

※Ⓓは Ⓒの対称になります。

低脚仕様

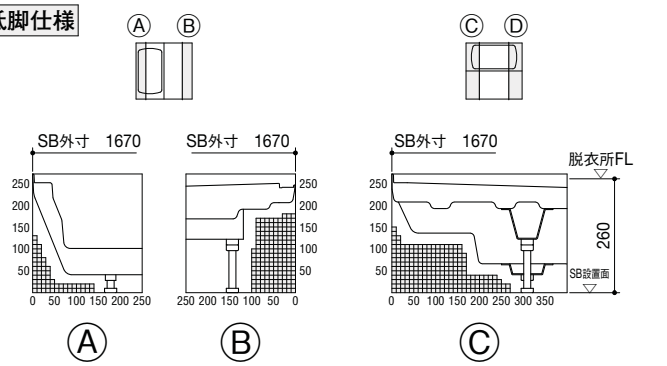

※Ⓓは Ⓒの対称になります。

吊架台仕様

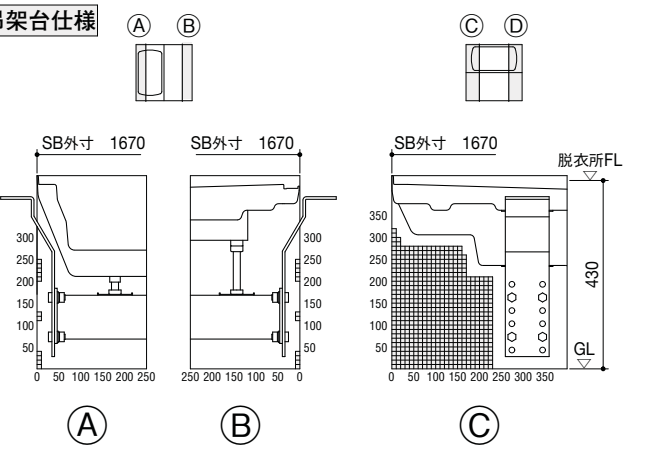

※Ⓓは Ⓒの対称になります。

寸法図

床下空間範囲(BJK) □ 部分が床まわりとの干渉がない範囲です。

1216

標準仕様

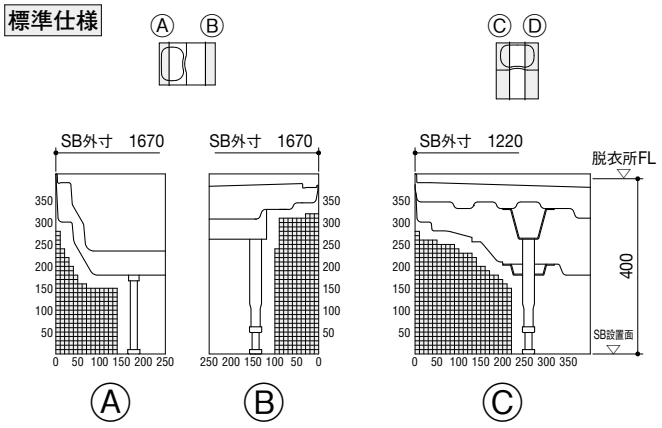

※Ⓓは Ⓒの対称になります。

高脚仕様

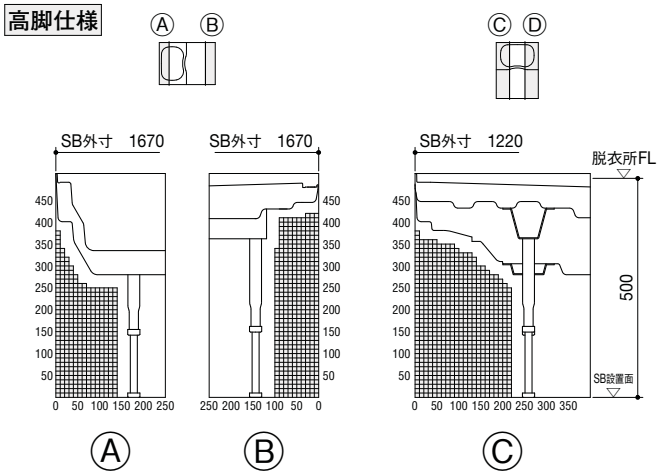

※Ⓓは Ⓒの対称になります。

低脚仕様

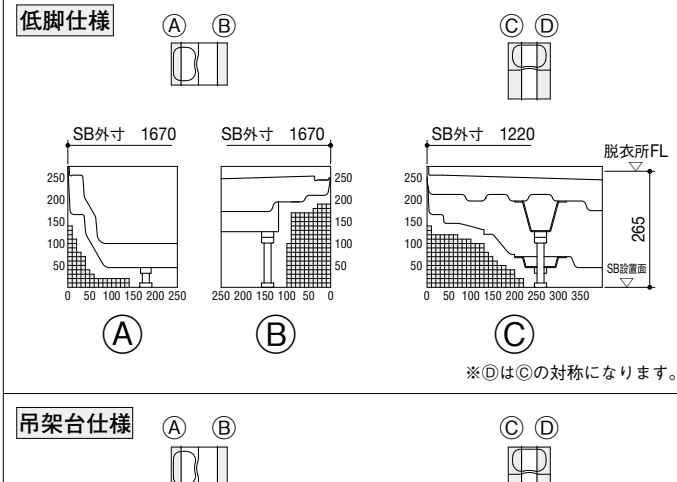

※Ⓓは Ⓒの対称になります。

吊架台仕様

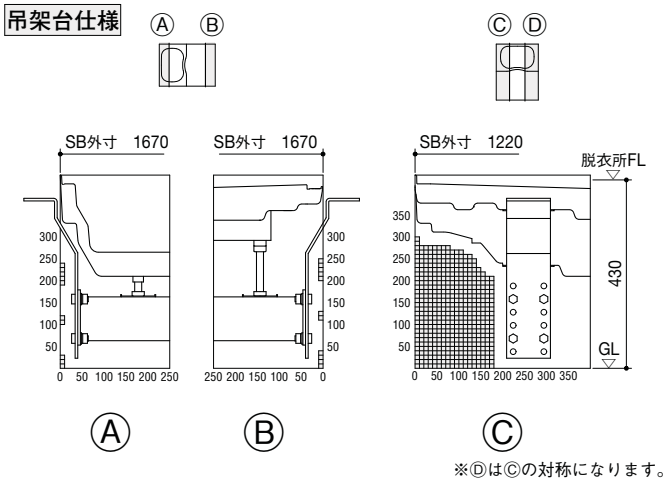

※Ⓓは Ⓒの対称になります。

床下空間範囲(BJW) □ 部分が床まわりとの干渉がない範囲です。

1721

標準仕様

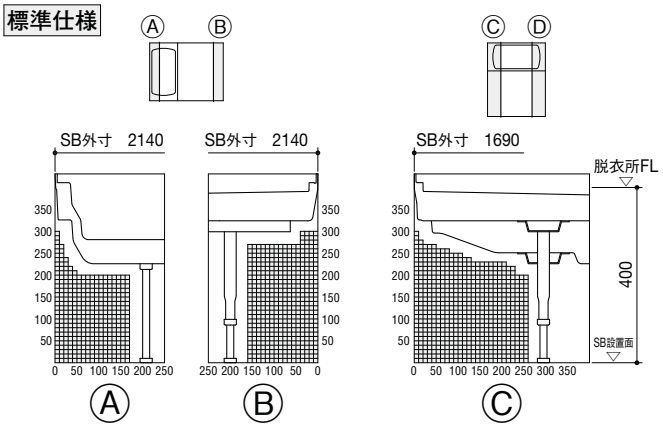

※Ⓓは Ⓒの対称になります。

高脚仕様

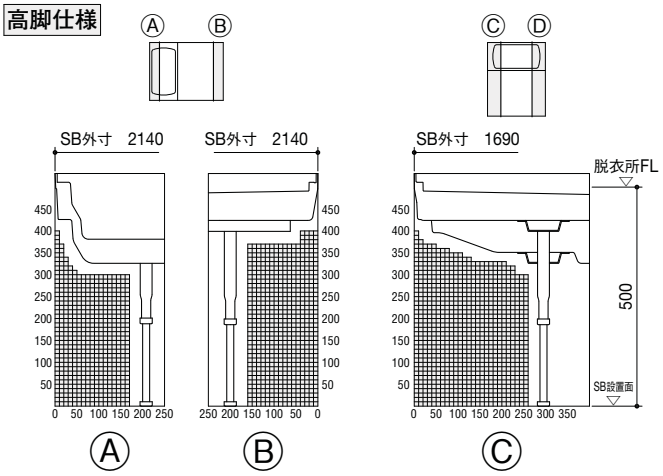

※Ⓓは Ⓒの対称になります。

低脚仕様

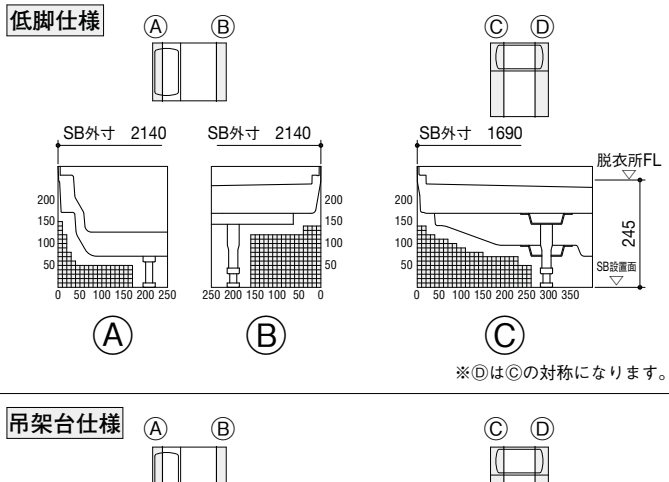

※Ⓓは Ⓒの対称になります。

吊架台仕様

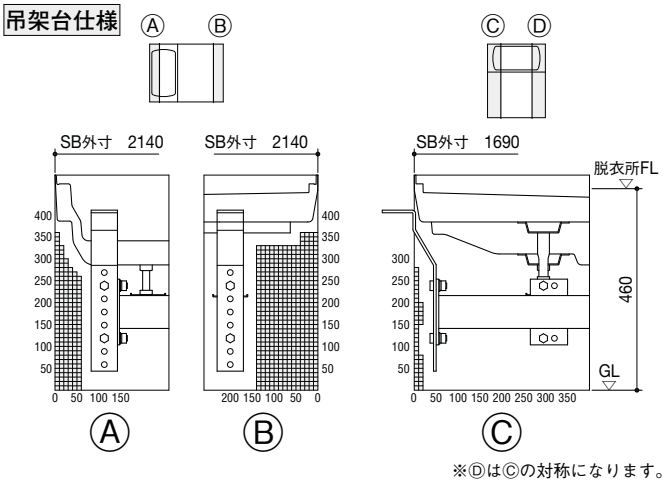

※Ⓓは Ⓒの対称になります。

寸法図

床下空間範囲(BJW) □部分が床まわりとの干渉がない範囲です。

1717

標準仕様

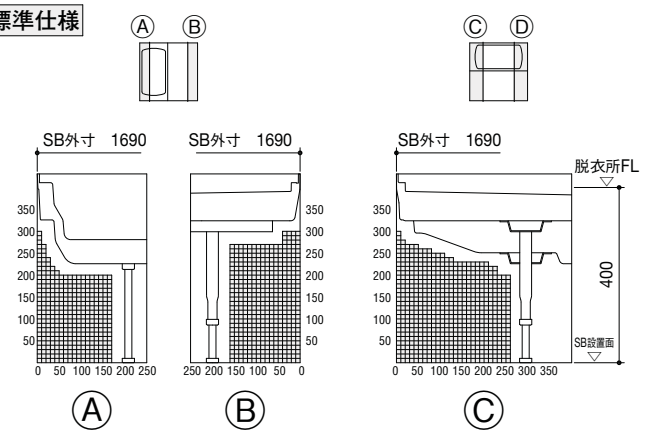

※ⒹはⒸの対称になります。

高脚仕様

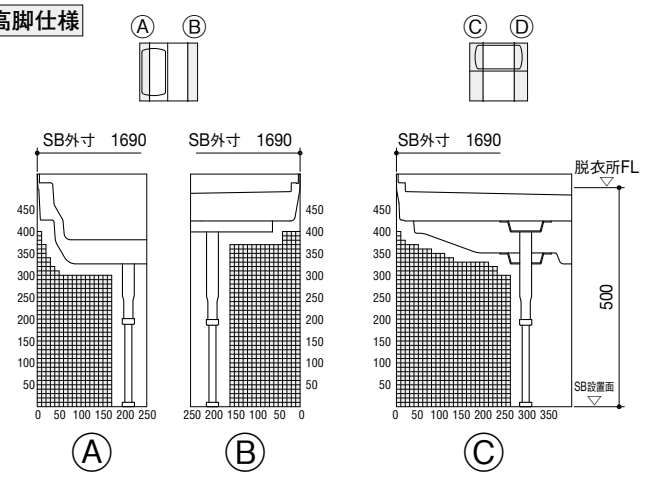

※ⒹはⒸの対称になります。

低脚仕様

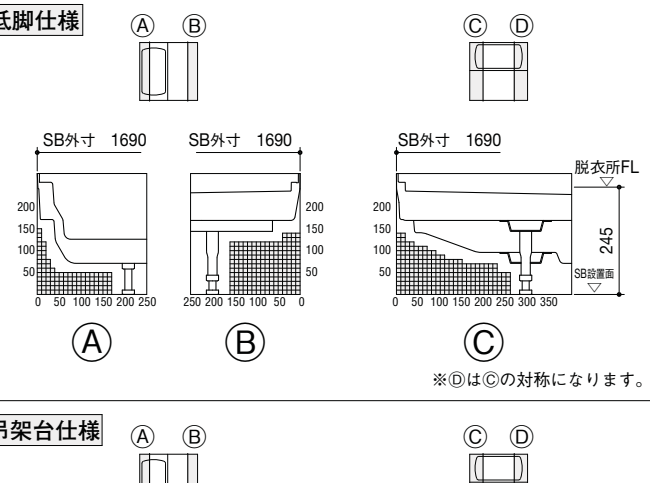

※ⒹはⒸの対称になります。

吊架台仕様

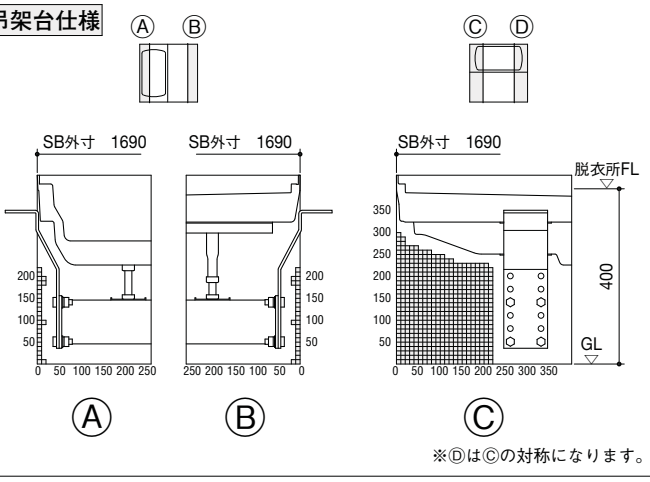

※ⒹはⒸの対称になります。

1217

標準仕様

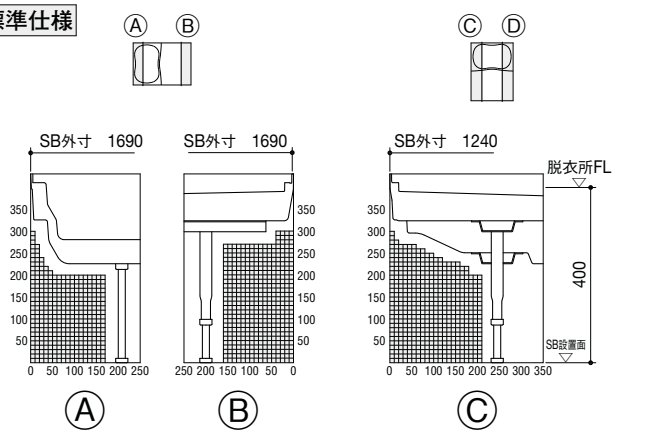

※ⒹはⒸの対称になります。

高脚仕様

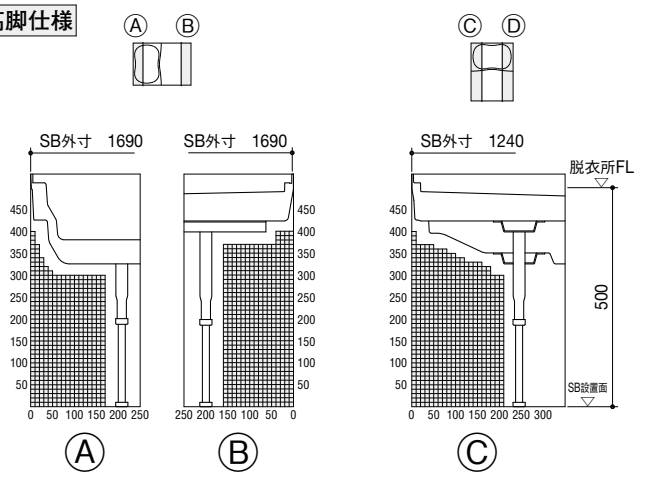

※ⒹはⒸの対称になります。

低脚仕様

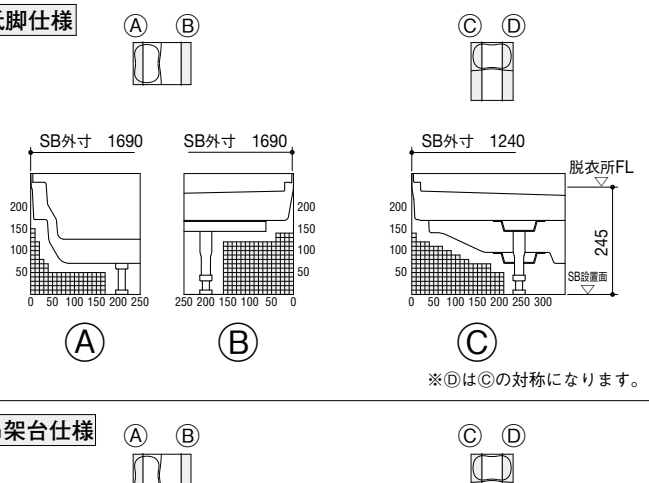

※ⒹはⒸの対称になります。

吊架台仕様

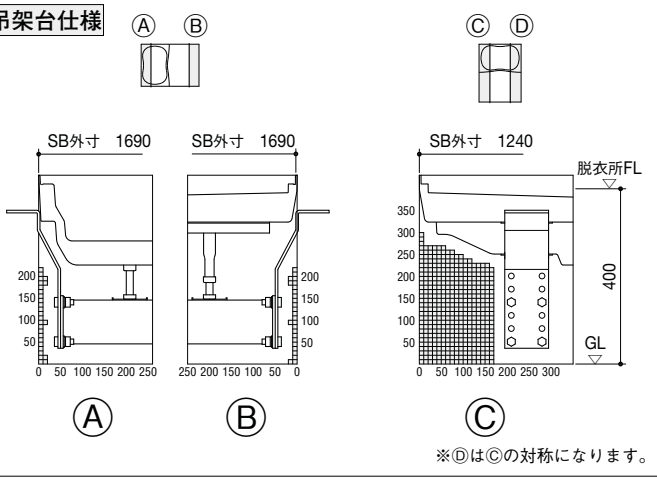

※ⒹはⒸの対称になります。

寸法図

搬入について

システムバスの搬入経路及び開口は、下図の通りです。
設置される場所までの寸法を確認してください。

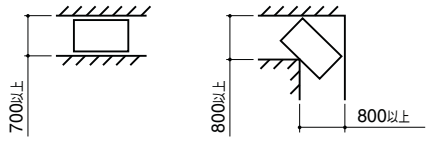

設置スペース

システムバスの外寸法を確認の上、設置場所の確認をしてください。
改装工事等では組立できないことがあります。

BJKシリーズ

1620

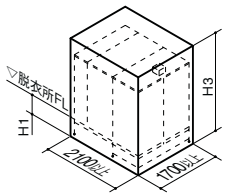

1616

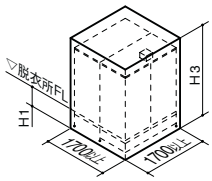

1216

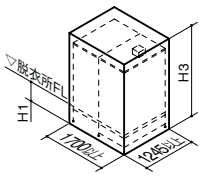

		標準仕様	高脚仕様	低脚仕様	
				1620.1616	1216
H1		400	500	260	265
H3	壁高2150	2827以上	2927以上	2687以上	2692以上
	壁高2000	2677以上	2777以上	2537以上	2542以上

BJWシリーズ

1721

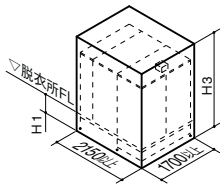

1717

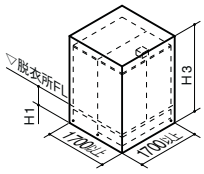

1217

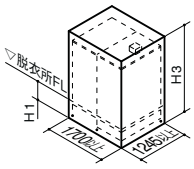

		標準仕様	高脚仕様	低脚仕様
H1		400	500	245
H3	壁高2150	2851以上	2951以上	2696以上
	壁高2000	2701以上	2801以上	2546以上

基礎工事

システムバスの質量（使用時）は、1721・1620は約900kg、1717は約800kg、1616・1217・1216は約750kgとなります。地耐力に充分な基礎工事の配慮をお願いします。

- SB設置面からの高さ寸法調整可能範囲（ボルト脚調整範囲）は、基本仕様図（P101～）を参照してください。
- 3枚引き戸は、1217・1216には取付不可。

BJKシリーズ

1620・1616・1216

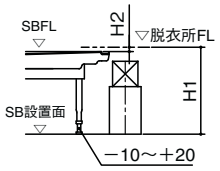

	標準仕様	高脚仕様	低脚仕様	
			1620 1616	1216
H1	400	500	260	265
H2	9	9	9	9

BJWシリーズ

1721・1717・1217

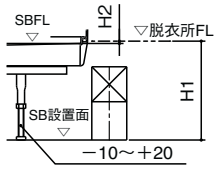

	標準仕様	高脚仕様	低脚仕様
H1	400	500	245
H2	9	9	9

基礎寸法

システムバスのドア位置を確認の上、ドア位置下の基礎に排水接続及びメンテナンス用開口部の設置をお願いします。

ドア位置：CR

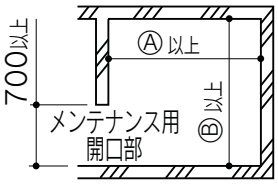

ドア位置：CL

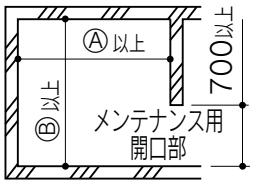

ドア位置：SR

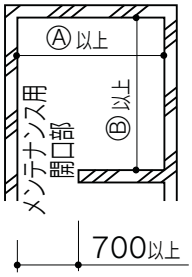

ドア位置：SL

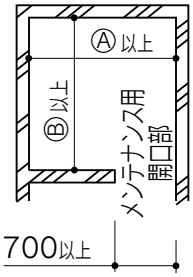

	Ⓐ	Ⓑ
1721	2150	1700
1620	2100	1700
1717	1700	1700
1616	1700	1700
1217	1700	1245
1216	1700	1245

※脚位置図は各商品の基本仕様図をご覧ください。（P101～）

システムバスの保証について

●保証期間

本体	お引渡日から2年間
防水性能※1	お引渡日から5年間
関連機器・電気製品	付属の保証書に準ずる（記載のないものは1年間）

※1.防水性能とは、浴室外部へ漏水しないことをいいます。ドア換気口からのはね水、ドアへの集中散水による脱衣場へのあふれ水は防水性能の対象にはなりません。

●免責事項

次の場合は保証期間内でも有料修理になります。

（1）住宅用途以外で使用した場合の不具合
（2）使用者が適切な使用、維持管理等を行わなかったことに起因する不具合
（3）一般家庭用以外（業務用）に使用されたことに起因する不具合
（4）専門業者以外による修理、改造に起因する不具合
（5）弊社が定める指定業者や組立説明書等に基づかない組立、専門業者以外による移動・分解等に起因する不具合
（6）建築躯体の変形等、住宅部品本体以外の不具合に起因する当該住宅部品の不具合、塗装の色あせ等の経年変化、または、使用に伴う磨耗等により生じる外観上の現象
（7）海岸付近、温泉地等の地域における腐食性の空気環境に起因する不具合
（8）動物や昆虫等の行為、及び植物の侵入等に起因する不具合
（9）火災・爆発・凍結等の事故、台風・落雷・地震・噴火・洪水・津波等の天変地異また、戦争・暴動等の破壊行為または犯罪等の不法行為による不具合
（10）自然現象や住環境に起因する結露・染み・かび等の現象
（11）消耗部品（電球・ヒューズ・乾電池・日常のお手入れ箇所のOリング・ゴム栓・排水栓のパッキン等）の消耗に起因する不具合
（12）給水・給湯・ふろ・暖房配管等の錆等異物流入に起因する不具合
（13）地下水、井戸水等を給水したことに起因する不具合
（14）温泉水を給水したことにより発生した析出物（炭酸カルシウム）などに起因する不具合
（15）公害・ガス害（硫化水素ガス、塩素ガス等）・塩害による不具合
（16）電気・水・燃料等の供給トラブル等に起因する不具合
（17）指定規格以外の電気・燃料・熱媒等を使用したことに起因する不具合
（18）寒冷地仕様でない製品の場合の凍結に起因する不具合
（19）樹脂・金属に対して影響を与える洗剤・薬剤を使用したことに起因する不具合
（20）建物完成後、入居までの間の管理等の不備による不具合
（21）契約時、実用化されていた技術では予防することが不可能な事象、またはこれらが原因で生じた事故による不具合
（22）保証期間経過後に申し出があったもの、または保証該当事項の発生後、速やかに申し出がなかった不具合

システムバス補修用性能部品の保有期間について

補修用性能部品の保有期間は製造打ち切り後、下記の通りとなります。

商品名	保有期間
換気暖房乾燥機（電気式）	11年
シャワ暖プラスAgミスト、シャワ暖プラスAg、換気暖房乾燥機（温水式）	10年
水栓、浴室テレビ	8年
照明、天井用換気扇、壁付換気扇	6年

⚠ 安全に関するご注意

●商品ご購入のときには、システムバスおよび付帯する設備機器の説明書を必ず受け取り、ご使用の前によくお読みのうえ、正しくお使いください。
●システムバスおよび付帯する設備機器の設置には専門の技術が必要です。ご購入先または専門業者にご相談ください。設置に不備があると、感電や器具の落下・水もれなどの原因になることがあります。
●電気工事・管工事（給排水）は、関連する法令・法規にしたがって、必ず「有資格者」が行ってください。接続や固定が不完全な場合は、火災や漏電、水もれのおそれがあります。アースを必要とする電気器具は、必ずアース工事を行ってください。誤った工事を行うと、故障や漏電のときに感電するおそれがあります。
●人工大理石及びFRP浴槽を廃棄処分する場合は許可を受けている処理業者に処理を依頼してください。
●自然循環風呂釜等の取り付けは不適です。ご注意ください。

ご注意事項

●浴室内温度や外気温、湿度の条件により、天井や壁、窓などが結露する場合があります。

セレクトガイド(商品確認書)

商品確認・発注書・見積り依頼

確認日　　年　　月　　日

物件名
様 邸

販 売 店 様	コード [　　] 様
ご担当者様	様
工務店様 等	様

BJKシリーズ

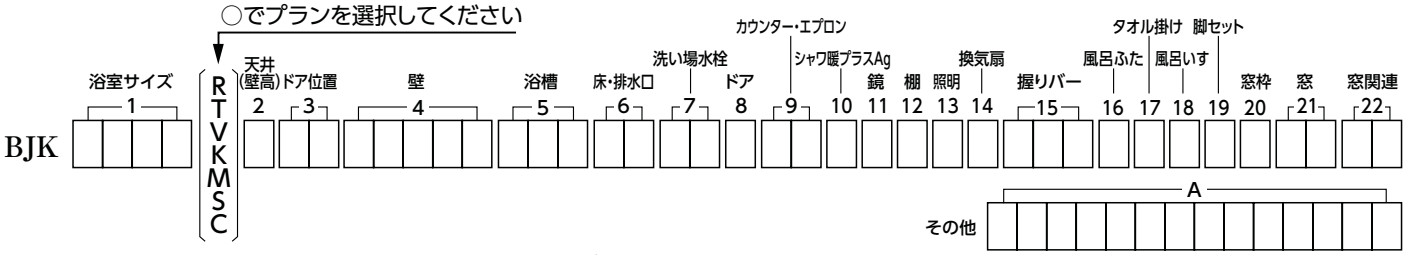

1～22・Aの□に適合する英数字を入れてください。

※条件により対応できない場合がありますのでカタログのセレクトガイド(BJKシリーズ[P75～87])でご確認ください。

BJWシリーズ

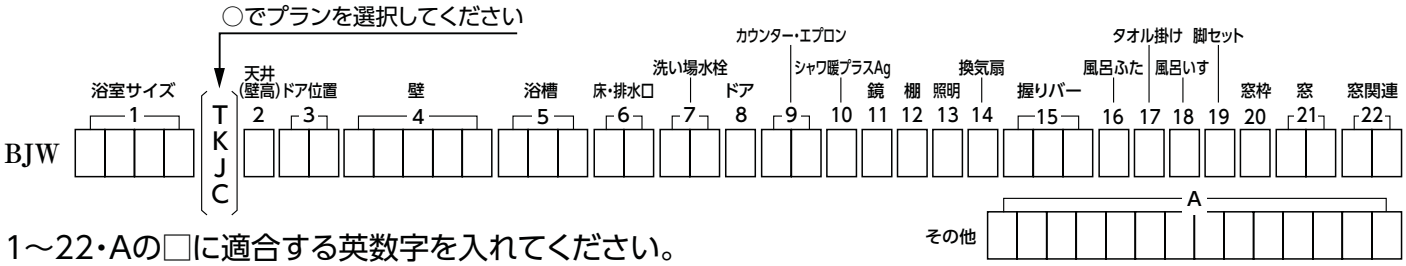

1～22・Aの□に適合する英数字を入れてください。

※条件により対応できない場合がありますのでカタログのセレクトガイド(BJWシリーズ[P88～99])でご確認ください。

同時出荷品

商品名	数	商品名	数

※取付費・工事費は、含まれておりません。

システムバスプランニングツールのご案内

詳しくは、(株)長府製作所ホームページをご覧ください。
https://www.chofu.co.jp/

WEB
プランニング

弊社ホームページの、簡単シミュレーションで、システムバスの壁柄・床・浴槽の色替え、ドア・水栓・照明などのオプションを、画像を見ながらシミュレーションできます。
「プレゼンボード」と「参考見積書」を作成できます。

プレゼンボード

御見積書

ビジネスユーザーの方は

Web Planning System を使えば、「プレゼンボード」「見積書」に加え、「邸別図面」を作成することができます。

※Web Planning Systemのご利用には、ユーザー登録(ID・パスワード)が必要です。

ファイル形式	見積書・プレゼンボード:PDF 邸別図面:PDFまたはDXF(CAD用)

※PDFの観覧・印刷には「Adobe Reader」が必要です。
図面をDXF(CAD用)で出力指示をした場合はLZH形式で圧縮していますので、解凍ソフトが必要です。

●一般のお客様からのお問い合わせは、右記フリーダイヤルへ
0120-925-339
携帯電話からは 0570-666-339 (通話料金がかかります)

修理に関するお問い合わせ 24時間365日受付
商品に関するお問い合わせ 平日 8:10～18:00 土日祝 8:10～17:00

※電話番号をよくお確かめのうえ、お掛け間違いのないようにお願いします。

●お客様から取得いたしました個人情報は、お客様へのお問い合わせ対応を目的として利用し、適切に管理します。修理業務等を委託する場合や正当な理由がある場合を除き、第三者に開示・提供いたしません。

特 約 店　　ご用命はアフターサービスのゆきとどいた当店へ。

株式会社 長府製作所

工場・営業部・ショールーム(＊印を除く)

本　　社	〒752-8555	下関市長府扇町2-1	TEL (083) 248-1111 FAX (083) 248-1906
花　　巻	〒025-0301	＊花巻市北湯口第2地割1番地26	TEL (0198) 37-1115
宇 都 宮	〒321-3231	宇都宮市清原工業団地30番	TEL (028) 667-6111
滋　　賀	〒520-2394	野洲市野洲1473-1	TEL (077) 588-4111

支店／営業所・ショールーム(＊印を除く)

札幌支店	〒065-0042	＊札幌市東区本町2条10-1-25	TEL (011) 785-1211
東京支店	〒160-0022	新宿区新宿5-14-6	TEL (03) 5369-3511
大阪支店	〒564-0053	吹田市江の木町18-27	TEL (06) 6338-7111
福岡支店	〒812-0024	福岡市博多区綱場町9-20	TEL (092) 273-2811
釧路営業所	〒085-0051	＊釧路市光陽町8-1	TEL (0154) 22-5821
帯広営業所	〒080-0023	＊帯広市西13条南11-9	TEL (0155) 22-1335
旭川営業所	〒070-8002	＊旭川市神楽2条9-3-10	TEL (0166) 74-4585
函館営業所	〒041-0851	＊函館市本通4-17-25	TEL (0138) 53-2583
青森営業所	〒030-0131	＊青森市問屋町2-18-18	TEL (017) 738-4141
盛岡営業所	〒020-0122	盛岡市みたけ5-15-50	TEL (019) 641-0811
秋田営業所	〒010-0914	＊秋田市保戸野千代田町15-17	TEL (018) 824-3421
仙台営業所	〒980-0012	仙台市青葉区錦町1-4-6	TEL (022) 264-0311
埼玉営業所	〒352-0001	＊新座市東北2-24-3	TEL (048) 471-8420
横浜営業所	〒224-0003	横浜市都筑区中川中央1-36-21	TEL (045) 912-3111
千葉営業所	〒261-0001	千葉市美浜区幸町2-24-32	TEL (043) 248-4111
名古屋営業所	〒465-0095	名古屋市名東区高社1-72-1	TEL (052) 779-2111
金沢営業所	〒921-8550	金沢市玉鉾4-17	TEL (076) 292-3111
松本営業所	〒390-0852	＊松本市大字島立354-1	TEL (0263) 63-2111
香川営業所	〒764-8510	仲多度郡多度津町東港町7-8	TEL (0877) 33-2311
岡山営業所	〒700-0976	岡山市北区辰巳3-111	TEL (086) 245-1111
広島営業所	〒732-0811	広島市南区段原1-1-1	TEL (082) 261-5111
沖縄営業所	〒901-2101	浦添市西原3-18-10	TEL (098) 877-3111

ホームページアドレス　https://www.chofu.co.jp/　←ホームページから製品仕様書及びカタログがダウンロードできます。　2025.9.25 (TOP)
UB-25-0002-改 ※当カタログ記載の仕様、価格は変更する場合がございますのでご了承ください。尚製品の色は印刷のため実際の色と若干異なる場合があります。
※このカタログに表示の内容は2025年10月現在のものです。