CHOFU

ガス機器

総合カタログ 2026 Ⅱ

温度にいちばん敏感、な企業でありたい。

本カタログ掲載商品の価格には、配送費、部材、工事費、使用済み商品の引き取り費等は含まれておりません。

もっと、快適創造企業へ

あらゆる人たちが快適と感じる温度に、
もっと敏感な企業でありたい。
私たち長府製作所は、
長年培った給湯や空調などの技術を活かし、
もっと「人と地球にやさしい快適さ」を
創造する企業を目指します。

目次

ウルトラファインバブル 3
IoT システム 5
あんしん点検のご案内 7
ラインアップ一覧 9
カタログ表示マーク一覧 11
給湯器の選び方 12
バックアップ電源ユニット 15
機能説明 16

リモコン

GFK-WS･GFK-(U)S･GFK シリーズ用
無線 LAN 対応タッチパネルリモコン 17
無線 LAN 対応インターホンリモコン 19
音声リモコン 20

GK-S シリーズ用
音声リモコン 21
カンタンリモコン 21

GK シリーズ用
音声台所リモコン 22
音声防水形増設リモコン 22

高効率ガスふろ給湯器 ecoジョーズ
GFK-WS シリーズ 23
GFK-(U)S シリーズ 29

高効率ガス温水暖房付ふろ給湯器 ecoジョーズ
GFKD-S シリーズ 36

高効率ガス給湯器（給湯専用）ecoジョーズ
GK-S シリーズ 39

普及型ガスふろ給湯器
GFK シリーズ 42

普及型ガス給湯器（給湯専用）
GK シリーズ 47

ガスふろがま 49

ガスバランス型ふろがま 50

ガス温水暖房専用熱源機 51

浴室換気暖房乾燥機 52

温水ルームヒーター 52

施工関連資料 53
関連部品 54
寸法図 59
仕様表 63

長府製作所延長保証制度 66

ウルトラファインバブル機能搭載ガス給湯器

キレイ は つくれる

ウルトラファインバブルは肌のうるおいや洗浄効果などが期待できます。

微細な泡で うれしい 実感

- 肌のうるおい
- リラックス効果
- さっぱり感
- 排水管の汚れ除去
- 浴室内の汚れ除去
- 保温効果
- メイクや皮脂汚れの落ちやすさ

＼体験者の声／

髪質が改善した

シャンプーの泡立ちが良くなった気がする

お湯のきめが細かくなって気持ちよかった

●20代から50代の男女43人のアンケート結果（自由記述）から抜粋した体験談です。内容については個人の感想であり、すべての人に効果を保証するものではありません。

【試験方法】保温効果、メイクや皮脂汚れの落ちやすさ、肌のうるおい、リラックス効果、さっぱり感は、20代から50代の男女43人に10日間ウルトラファインバブルを体験してもらい、「不満←（1・2・3・4・5）→満足」で、平均評価3以上が得られた効果。
浴室内の汚れ除去、排水管の汚れ除去の評価結果は次ページ参照。国立大学法人 山口大学 今井教授との共同研究による。

給湯のながれ

給湯器にウルトラファインバブル発生装置を搭載。
家中にウルトラファインバブルのお湯が供給できます。

混合水栓でお湯を使用する場合、水を混ぜて使用するとウルトラファインバブルの泡数が減少しますので、リモコンの給湯温度をご希望の温度に設定し、水が混ざらないようにすることをおすすめします。

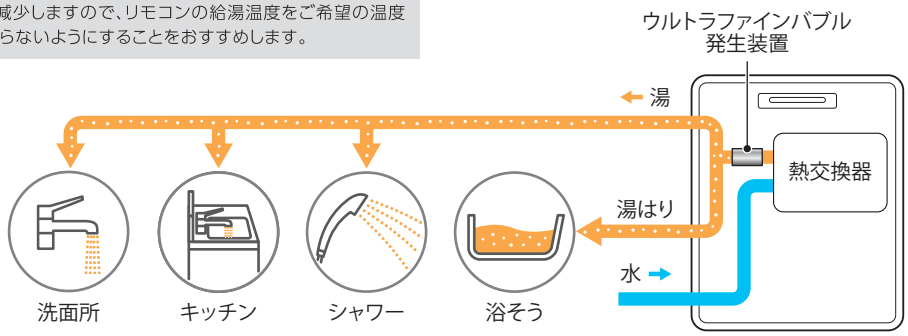

うるおい肌に

ウルトラファインバブルのお湯は、シャワー直後の肌の水分量を通常水と比べて 6.2%アップする効果が確認できました。

【試験方法】
シャワーを利用して手の甲に10L/min、30秒の条件で試験水を流水。
【試験条件】
試験水:水道水(山口県下関市)、水温40°C。
社内モニター(20代から50代の男女12人)による試験結果(平均値)。
効果には個人差があります。当社調べ。

ピンク汚れの原因菌を除去

浴室内のぬめり、ピンク汚れの原因菌の除去を、通常水と比べて3倍のスピードで除去する効果が確認できました。

【試験方法】
一般家庭の浴そうで採取した菌約20mgを当社システムバスの床に直径10mmの円となるように均一に塗布。除去効果の評価は画像解析を行い流水前後の面積差とした。
【試験条件】
試験水:水道水(山口県宇部市)、水圧:0.2MPa、流量:10L/min、当社システムバスの床までの距離250mm。
国立大学法人 山口大学 今井教授との共同研究による。

通水時間	0秒	60秒	180秒
ウルトラファインバブル			
	ー	除去率:99%	ー
通常水		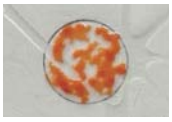	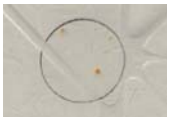
	ー	除去率:42%	除去率:99%

排水管汚れ除去率アップ

掃除がしづらい排水管内の汚れ除去で、通常水と比べて除去率約17%※1アップの効果が確認できました。

※1.通水時間60秒の場合

【試験方法】
排水管に疑似汚れを溜め、開放状態の排水管に通水。
【試験条件】
試験水:水道水(山口県宇部市)、水圧:0.2MPa、流量:7L/min。残存物の化学的酸素要求量(Chemical Oxygen Demand:COD)をクロム法(COD_{Cr})により有機物量として求め、通水前後のCODから汚れの残存率を求めた。
国立大学法人 山口大学 今井教授との共同研究による。

通水時間	0秒	60秒	120秒
ウルトラファインバブル			
	ー	除去率:71%	除去率:82%
通常水	ー	除去率:54%	除去率:68%

共同研究者の声

国立大学法人 山口大学 工学部循環環境工学科　今井剛教授

台所や手洗いのシンクとその下の配管、浴室などの水まわりは、ぬめりやピンク汚れ、排水管内の汚れなどが発生しやすい場所です。ウルトラファインバブルのお湯は、ピンク汚れや排水管内の汚れに対する除去効果が認められました。ウルトラファインバブルのお湯は、ピンク汚れや排水管内の汚れに対する除去効果が期待できます。

CHOFU IoTシステムのイメージ

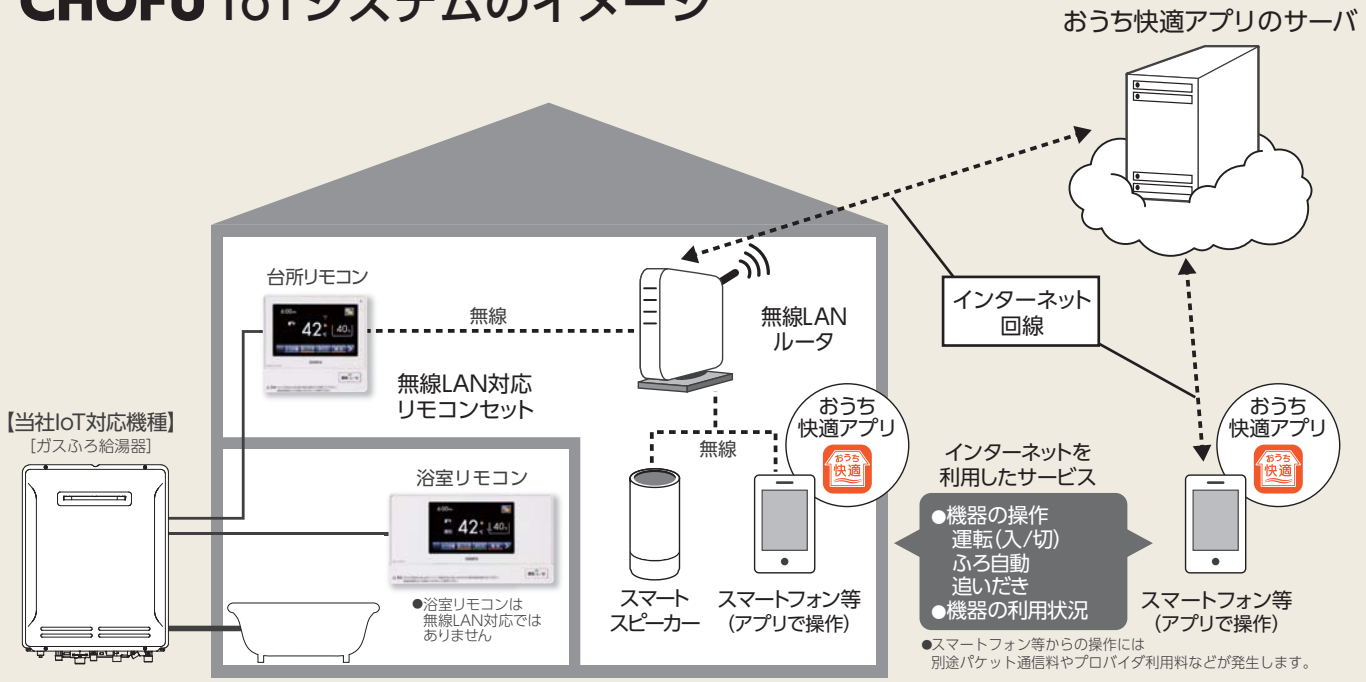

■お客様に準備していただくもの

① 無線LAN対応リモコンセット

無線LAN対応 ※1(インターネット接続)タッチパネルリモコンセット

CR-118PM (GFK-WSシリーズ、GFK-(U)Sシリーズ、GFKシリーズのみ選択可能)

台所リモコン
非防水形 ※2

浴室リモコン

無線LAN対応 ※1(インターネット接続)インターホンリモコンセット

CR-110PM (GFK-WSシリーズ、GFK-(U)Sシリーズ、GFKシリーズのみ選択可能)

台所リモコン
非防水形 ※2

浴室リモコン

※1：台所リモコンのみ　※2：非防水形リモコンは、浴室など湿気の多い場所への取付けはできません。

② 無線LANルータ(モバイルルータ不可) ③ アプリ対応端末(スマートフォン等) ④ インターネット常時接続

■離れた場所からカンタン操作

スマートフォン等で「おうち快適アプリ」を使えば、給湯器の操作ができます。
外出中にお湯はりをしておけば、帰宅時間には入浴できます。

●スマートフォンで
外出先からでも
カンタン操作

●市販のスマートスピーカーを設置して声で操作

● イラストはイメージです。実際の発話とは異なります。● 操作方法の詳細は「おうち快適アプリ操作ガイド」をご覧ください。●浴室の状態を確認の上、操作してください。

■おうち快適アプリ

[対応しているスマートフォン等]
●Android™端末
Android8.0以上
●iPhone,iPad
iOS11.3以上
※国内で発売されている端末に限ります。
※「Android™」は、Google LLC.の商標です。
※「iPhone」「iPad」は、Apple Inc.の商標です。
※すべての機種で動作を保証するものではありません。
※2026年1月時点での対応状況です。

おうち快適アプリ設定・操作のご紹介

[対応しているスマートスピーカー]
●Amazon Echoシリーズ
※Amazon」「Amazon Echo」および関連するすべてのロゴは、Amazon.com.inc.または、その関連会社の商標または登録商標です。
※2026年1月時点での対応状況です。

●「おうち快適アプリ」のダウンロードにつきましては、無線LAN対応リモコンセット(CR-118PM・110PM)に付属の「無線LAN設定説明書」をご覧ください。

おうち快適アプリの操作一覧

項　目	機　能
操　作	運転(入/切) ※3
	ふろ自動
	追いだき
表　示(確認)	設定温度(給湯/ふろ) ※4
	お湯の利用状況

※3:運転(入/切)には可能条件があります。
詳しくは「おうち快適アプリ操作ガイド」をご覧ください。
※4:設定温度の変更はできません。

おうち快適アプリの画面表示例（スマートフォン等）

ふろ自動の操作や給湯温度の確認

追いだきの操作

お湯の利用状況の確認

●スマートフォン等に「おうち快適アプリ」のインストールが必要です。
●画面はイメージイラストのため、実際の画面とは異なります。

■離れて暮らすご家族の利用状況を確認

離れて暮らすご家族の給湯器を登録することで、毎日のお湯の利用状況を確認できます。

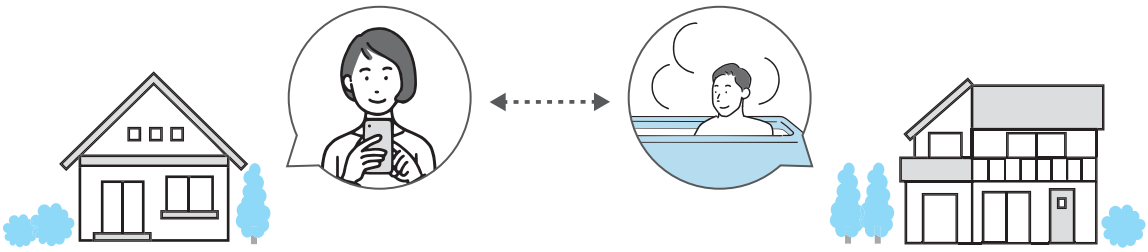

■HEMS にも対応 ※5

HEMSとは…ガスふろ給湯器、エアコン、太陽光発電システム等の家電製品をネットワークでつなぐことで、
スマートフォン等で各機器の利用状況の確認やコントロールを可能にします。

HEMSシステム図の一例

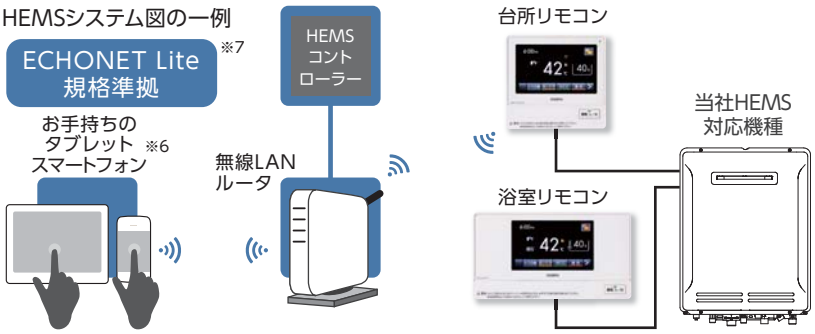

※5:GFK-WSシリーズ、GFK-(U)Sシリーズ、GFKシリーズ別売の無線LAN対応リモコンセット(CR-118PM・110PM)とHEMSコントローラーが必要です。
また、長府ガスふろ給湯器が接続するHEMSコントローラーに対応していることを事前に確認してください。
詳しくは弊社までお問い合わせください。
※6:スマートフォン等からの操作には別途パケット通信料やプロバイダ利用料などが発生します。
※7:ECHONET Lite(エコーネットライト)は、エコーネットコンソーシアムが策定し、太陽光発電やガスふろ給湯器等の家電製品が相互に情報のやりとりを行う通信規格です。
共通規格なので他社の機器が接続されても通信を可能とすることを目的としています。機器の制御や情報の可視化をネットワーク経由で行います。

※製品の色は印刷のため実際の色と異なる場合があります。

製品事故を防ぎ、長く安全にご使用していただくために。

あんしん点検のご案内

CHOFUでは、製品を安全にお使いいただくために、「所有者登録」をお願いしております。
長期間ご使用いただきました製品は、経年劣化により危険な状態になる場合がありますので、
製品の状態を確認させていただく「点検（有料）」を受けていただきますようお願いします。

■あんしん点検の流れ

販売・引渡し時の説明

製品同梱の所有者票記載の説明を受けます。

所有者登録

同梱の所有者票を返送していただくかインターネットで登録します。

点検の通知 ↓ 返信ハガキまたは電話での申込み

点検期間の始まる約1ヶ月前から点検開始までの間に「あんしん点検通知」を郵送します。点検の依頼を返信ハガキまたは電話で申込みます。

点検の受付・実施

受付後、点検員が点検を行い、点検結果をご説明させていただきます。

■機器への表示

製品のフロントカバーに項目が表示されていますので、確認してください。

該当製品

カタログ掲載の製品に
あんしん点検 マークの
入ったものが該当製品となります。

設計上の標準使用期間を超えて使用すると経年劣化により安全上支障が生じるおそれがあります。継続して安全にご使用いただくため「あんしん点検」を受けてください。
製　造　年　月：
設計上の標準使用期間：10年
型 名（製 品 名）：GFK-S2452WKA

※見本につき現物とは異なります。

■設計上の標準使用期間

標準的な使用条件のもとで、適切な取り扱いで使用し、適切な維持管理が行われた場合に、安全上支障なく使用することができる標準的な期間として製品ごとに設定されるものです。

「あんしん点検」対象機種

設計上の標準使用期間：10年

■あんしん点検について（有償）

経年劣化による製品事故を防止するため、製品本体に表示してある「設計上の標準使用期間」になりましたら、忘れずに点検を受けてください。
点検は弊社が委託した点検員が行います。点検内容は、各部の漏れ、作動確認、設置状況確認、詰まり、変色、機能等を専用の点検マニュアル・点検結果記録表を使用して行います。

※上記点検は、点検の基準に機器が適合しているかどうかを確認するものであって、その後の安全を担保するものではありません。
※点検内容は「長期使用製品安全点検制度」にて製品の区分ごとに点検項目・内容が決められており、法定点検に準じて、同様の点検項目を実施します。

点検料金　点検料金はお客様のご負担となります。

	料　金	備　考
出　張　料	3,300円（税抜3,000円）～4,400円（税抜4,000円）	［出張料について］ 片道30kmまで：3,300円（税抜3,000円） 片道30kmを超える場合：4,400円（税抜4,000円）
点検技術料	7,700円（税抜7,000円）	
合　　計	11,000円（税抜10,000円）～12,100円（税抜11,000円）	

（2026年10月1日現在の料金です）

［注意事項］
・原則として点検時間は平日9時～17時です。
・時間外や休日割増、駐車料、超過料金、離島および離島に準ずる遠隔地の場合の実費相当額（船代、高速料金など）は含まれておりません。
・点検の結果、整備・修理が必要となる場合があります。この場合の整備・修理費用は別途お客様のご負担となります。
・点検は実施時点での状況を確認するものであり、点検後の継続的な性能の維持や故障の予防を保証するものではありません。
・点検期間経過後の修理について必要な補修用部品の保有期間が過ぎた場合は、修理対応できない場合があります。

点検・所有者登録についてのお問い合わせ
フリーコール **0120-921-971**
受付時間（平日）9時～17時　または、弊社各営業所へ

この制度に関する弊社ホームページ
https://www.chofu.co.jp/

住宅設備機器総合メーカー
株式会社 長府製作所　CHOFU

■あんしん点検

対象製品〔あんしん点検 のマークのある製品（BF-109S、BFS-639S・859Sを除く）〕について

所有者登録していただくと

通常1年の保証期間が **3年保証** になります。

ご注意
●業務用としてお使いの場合は対象外となります。
●修理の際には、「3年延長保証書」と「3年延長保証シール」の提示が必要となります。

お申込み方法

●所有者登録
同梱の所有者票を返送していただくかインターネットで登録します。

●当社より
「3年延長保証書」と「3年延長保証シール」を郵送します。

CHOFUガス機器　ラインアップ一覧

ライフスタイルに合わせて、
リモコンもお選びいただけます。

給湯方法/機能				ガスふろ給湯器			
				温水暖房機能付		ウルトラファインバブル機能付	
お湯はりタイプ				フルオートタイプ	オートタイプ	オートタイプ	フルオートタイプ
効率タイプ				ecoジョーズ 高効率回路(給湯・暖房)	ecoジョーズ 高効率回路(給湯・暖房)	ecoジョーズ 高効率回路(給湯)	ecoジョーズ 高効率回路(給湯・追いだき)
設置場所／設置形態／製品型名	屋外壁掛型	設置フリー型 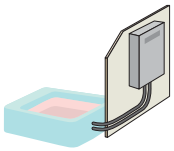 ※給湯専用タイプを除く	掲載頁 / 号数	P38	P38	P32	P25
			24号	GFKD-S2450KX	GFKD-S2450KA	GFK-US2452WKA	GFK-WS2452WKX
			20号			GFK-US2052WKA	GFK-WS2052WKX
			16号				
	屋外据置型	設置フリー型 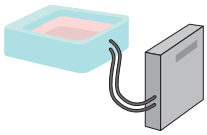	掲載頁 / 号数				P27
			24号				GFK-WS2452WX
			20号				GFK-WS2052WX
			16号				
		浴そう隣接設置型 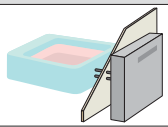	掲載頁 / 号数				
			20号				
対応リモコン	無線LAN対応タッチパネルリモコン(インターホン機能付き)					●	●
	無線LAN対応インターホンリモコン			▲※1	▲※1	●	●
	音声リモコン			●	●	●	●
	カンタン・ラクラクリモコン						
	本体操作(リモコンなし対応)						

※1：GFKD用インターホンリモコンは無線LANに対応しておりません。

ラインアップ一覧

このページに記載の製品は全て 延長保証制度対象商品 です。

ガスふろ給湯器					ガス給湯器	
フルオートタイプ		オートタイプ			給湯専用タイプ	
ecoジョーズ 高効率回路(給湯)	普及型	ecoジョーズ 高効率回路(給湯・追いだき)	ecoジョーズ 高効率回路(給湯)	普及型	ecoジョーズ 高効率回路(給湯)	普及型
P33	P43	P26	P34	P44	P40,P41	P47,P48
GFK-S2452WKX	GFK-2452WKX	GFK-WS2452WKA	GFK-S2452WKA	GFK-2452WKA	NEW GK-S2431K	GK-2450K
	GFK-2052WKX	GFK-WS2052WKA	GFK-S2052WKA	GFK-2052WKA	NEW GK-S2031K NEW GK-S2031K-BL-E★	GK-2050K
			GFK-S1652WKA	GFK-1652WKA	NEW GK-S1631K	GK-1650K
		P28	P35	P45		
		GFK-WS2452WA	GFK-S2452WA	GFK-2452WA		
		GFK-WS2052WA	GFK-S2052WA	GFK-2052WA		
				GFK-1652WA		
			P35	P46		
			GFK-S2052A	GFK-2052A		
●	●	●	●	●		
●	●	●	●	●		
●	●	●	●	●	●	●
					●	●
					●	●

★受注生産

※製品の色は印刷のため実際の色と異なる場合があります。

ラインアップ一覧

タイプ	設置場所・設置形態		号数	型　名	ページ	延長保証制度対象
ガスふろがま	屋外壁掛型	設置フリー型	–	GF-1010PK	49	
	屋外据置型	浴そう隣接設置型	–	GF-220D	49	
	浴室内据置型	バランス型	6.5	BFS-639S	50	
			8.5	BFS-859S	50	
			–	BF-109S	50	

タイプ			型　名	ページ	延長保証制度対象
温水暖房システム	温水暖房専用熱源機	屋外壁掛型	GDB-700K-3H	51	●
			GDB-1200K-6H	51	
	浴室換気暖房乾燥機	天井埋込型	YDK-334T	52	
		浴室内壁掛型	YDK-414K	52	
	温水ルームヒーター		RHC-65 (W・G)	52	
			RHC-45 (W・G)	52	

製品型名の見方

(例) **GFK - U WS 24 52 W K X-BL-E**

1 GFK　2 U　3 WS　4 24　5 52　6 W　7 K　8 X　9 BL　10 E

1 ガス機器の種類	GFKD=温水暖房付ふろ給湯器　GFK=ふろ給湯器 BF=バランス型ふろがま　BFS=バランス型ふろがまシャワー付 GK=給湯　GDB=暖房　GF=ふろがま（追いだき）
2 機　　能	U=ウルトラファインバブル機能搭載
3 効　　率	WS=ダブル潜熱回収（給湯・追いだき）　S=潜熱回収（給湯）
4 給 湯 能 力	24=24号　20=20号　16=16号
5 開 発 番 号	
6 ふ ろ 構 造	P=ふろ循環ポンプ内蔵　W=1缶2水路
7 設 置 方 式	K=壁掛型　※記号のないものは据置型
8 付 加 機 能	X=フルオート　A=オート　S=外装ステンレス製
9・10 そ の 他	BL=ベターリビング認定品　E=3Pアース付き電源コード採用

カタログ表示マーク一覧

■機能の詳細についてはこのページをご覧ください。それぞれの機種にマークを記載しておりますので参考にしてください。

安心機能

BDU対応　バックアップ電源ユニットBDU-303の取付けが可能。停電時でもお湯が使用できます。

給湯器機能

予約　**予約機能（フルオート・オート）**
時計機能付台所リモコンをセットすれば、あらかじめ予約した時刻に沸き上げが完了しています。

eco機能　[GFKD-S2450K（X・A）]
給湯・ふろ運転の省エネ性をさらに向上させます。
[GK-2450K、GFK-**52シリーズ]
使用流量を抑えガスや水を節約します。
[上記以外の機種]
季節に応じて最大能力を変化させ、ガス・水の使用量を抑えます。

急速湯はり　通常より早い時間で自動お湯はりができます。浴そうに残り湯があるとあふれることがあります。

自動追いだき　浴そうに入ったとき、湯温が設定温度より低い場合は自動で追いだきを開始して、設定温度まで沸き上げます。
※リモコンでの設定が必要です。

ごきげんオート　人の入浴をセンサーが感知。湯温に慣れて"ぬるさ"を感じる前に追いだきをし、快適な入浴ができます。
（運転状況によっては機能しない場合があります。）
[GFKD-S2450KXのみ]

マイルド追いだき　入浴時の設定温度付近では、熱すぎない追いだきをします。
（運転状況によっては機能しない場合があります。）
[GFKD-S2450K（X・A）のみ]

フレックス保温　**〈フルオート〉**
センサーが人の入浴をチェック。
保温運転の間隔を短くし、いつも快適な温度で入浴できます。
〈オート〉
浴そうの湯温低下に応じて、「自動追いだき」を行う保温間隔を20分、45分、60分と可変させ、効率的な保温と省エネルギーを図ります。[GFKD-S2450K（X・A）のみ]

ウルトラファインバブル　ピンク汚れや排水管内の汚れに対する除去効果、美容体感効果、肌のうるおいが期待できます。

給湯器機能

保温　保温時間中は20分または設定間隔毎に温度をチェックし、設定温度まで沸き上げます。

強制追いだき　ポンプでお湯を強制的に循環させることにより浴そう内上下の温度差を少なくし沸かしムラを抑えます。
[浴そうと給湯器の間隔に関しての詳細はP53参照]

強制追いだき（2穴）　浴そうに隣接して機器を設置し、ポンプでお湯を強制的に循環させ、上下の循環パイプで沸かすタイプです。

自動配管クリーン　浴そう内の残り湯を排水すると自動的に追いだき配管内にきれいな湯（水※）を流して残り湯を洗い流します。
[※GFKD-S2450KXで運転スイッチ「入」の場合は湯、「切」の場合は水で洗い流します]

配管クリーン（手動）　浴そうのお湯を排水したあとに配管洗浄スイッチを押すと追いだき配管内に残っているお湯をきれいな湯で洗い流します。
[GFKD-S2450K（X・A）はリモコンでの設定が必要]

本体操作　リモコンを取付けなくても運転が可能です。ただし、出湯温度は固定です。
（混合水栓でご使用ください。）

温度制御等

Q機能　再出湯時の「冷水サンドイッチ現象」を防止する機能です。

ターボ給湯　最大出湯量が25%アップ。主に水温が高くなる夏場、設定温度が低めのときに威力を発揮します。
[GFKD-S2450K（X・A）のみ]

低温度出湯　35℃、32℃の低い温度での出湯が可能です。夏場など水温が高い場合、出湯量が少ない場合は低い温度のお湯が出ない場合があります。

水メカ　より速く安定した出湯性能を実現しました。

水比例弁　設定湯温に対しマイコンが出湯可能最大流量を自動コントロールします。

リモコン機能

たし湯　スイッチを押すと設定温度のお湯を設定量たし湯します。

たし水　スイッチを押すと設定量のたし水をします。

省エネモード　一定時間何も操作しないときに、リモコンの画面表示を暗く又は消して電力の節約をします。

呼び出し　浴室リモコンから台所リモコンへ呼び出しができます。

配管洗浄　浴そうの残り湯に配管洗浄剤を入れ、浴そう内の湯（水）を循環させて配管を洗浄します。

その他

QRコード　リモコンに表示したQRコードをスマートフォン等で読みとれば、取扱説明書やエラーコードが確認できます。

IoT　スマートフォン等を使用することで給湯器の操作や利用状況を確認することができます。

浴室モニター　浴室リモコンには、人感センサーを内蔵。浴室への人の出入りを台所リモコンのアイコンで確認できます。

ふろタイマー　**入浴タイマー**　浴そうへの入浴状況をアイコンの色でお知らせします。

エネルック　給湯器で使用したガスやお湯などの使用量や使用金額をリモコンに表示します。

低NOx　NOx（窒素酸化物）値を60ppm以下におさえた環境にやさしいバーナーを採用。

点検お知らせ　一般的なご使用で10年相当の使用を経過したときに点検のお知らせをします。
安全のため点検（有料）を受けてください。

その他

凍結予防　マイナス20℃（無風時）まで自動的に凍結を予防します。

増設リモコン　台所、浴室リモコンの他に1つ追加できます。

暖房水自動補水　暖房水が減ると自動的に補給されます。

太陽熱　太陽熱温水器の接続が可能です。太陽熱温水器からの温度が高い場合は、設定温度での出湯ができません。

太陽熱（SSU）　フルオート・オートタイプと太陽熱温水器が接続できます。ただし、ソーラー接続ユニット（SSUシリーズ）の取付けが必要です。

E-con通信　端末器と熱源機を通信接続することで、端末器側の運転スイッチから熱源機の暖房回路の運転を連動させることができます。ただし、信号は、端末器→熱源機の一方通行で、端末器から熱源機の暖房運転をON/OFFさせることしかできません。

インテリジェント通信　インテリジェント通信対応端末器と熱源機を通信接続することで、端末器側の運転スイッチから熱源機の暖房回路の運転を連動させることができます。
E-con接続との違いは、端末器↔熱源機の間で運転状態のやり取りをし、他方を最適な運転状態に制御できることです。

※QRコードは株式会社デンソーウェーブの登録商標です。

■〈BL-bs〉認定マーク

BL認定番号
BLGH012328-A,B

（財）ベターリビングが認定した優良住宅品のうち、特に今日の様々な社会的要因（環境の保全、ユニバーサルデザインなど）への対応を先導する特長を有する住宅部品（BL-bs部品：Better Living for better society）に付けられます。
BL認定品は保証期間が2年となります。

生活に合わせて給湯器を選びましょう!

❶ 給湯能力で選ぶ

お湯の使い方に合わせて、必要な給湯能力が選べます。

▶号数のめやす（水温+25℃のお湯を1分間に20L出せれば、20号となります。）

号数が大きいほど一度に大量のお湯を使うことができます。お湯の使い方などから快適な号数を選びましょう。

2人以上で、シャワーとキッチンで同時に快適にお湯を使うご家庭なら

ハイパワーの24号タイプがおすすめ

一度にたくさんのお湯を使うことが少ないご家庭なら

20号・16号タイプがおすすめ

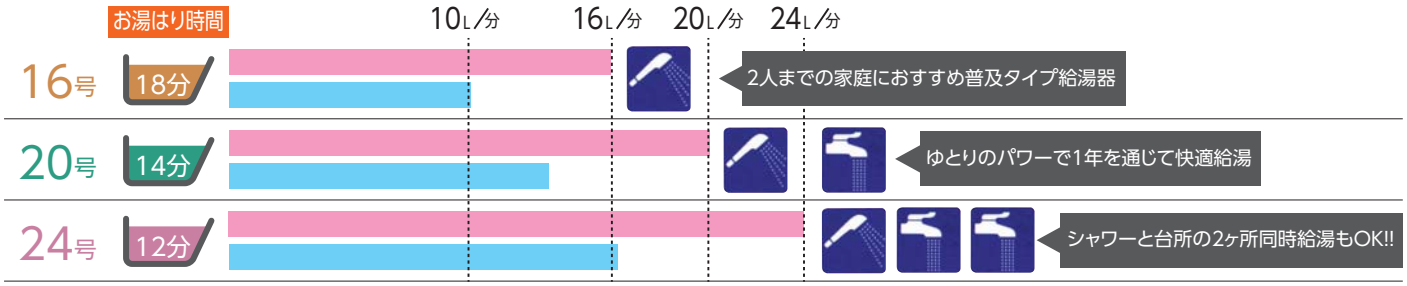

春・秋：水温17℃、設定温度42℃の場合
冬：水温5℃、設定温度42℃の場合

出湯量は水温5℃、設定温度42℃の場合（混合水栓使用時の計算値）。時間は、浴そう190L、水温5℃、湯はり温度42℃の場合の計算値です。

シャワーと台所の2ヵ所で同時に使用する場合　シャワー 約17号 ＋ 台　所 約7号 ➡ 24号

条件：冬場水温5℃のとき、シャワー40℃で12L/分、台所40℃で5L/分の場合

❷ 設置・給排気方式で選ぶ

▶設置場所・給排気方式

■屋外設置型

屋外に設置するタイプで壁掛型と据置型があります。給排気が全て屋外で行われる方式です。機器を波板や小屋などで囲わないでください。不完全燃焼や火災の原因となり危険です。

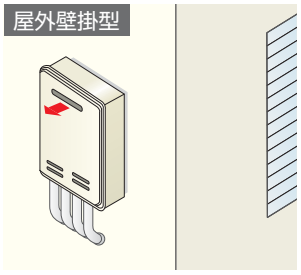

軒下にも簡単に設置でき、家の美観を損なわずスッキリとまとめることができます。

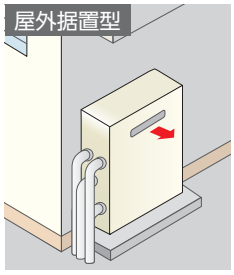

出窓の下のデッドスペースにスッキリ収まります。

■設置フリー型

浴そうから離れたところに給湯器があってもポンプで循環させるのでお湯はり、追いだきができます。

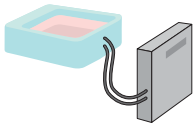

［浴そうと給湯器の間隔に関しての詳細はP53参照］

■浴そう隣接設置型

戸建住宅など浴そうのそばにガス給湯器を設置するときにおすすめのタイプです。ふろがまからの取替用に便利です。

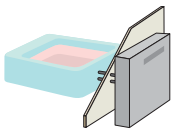

■浴室内据置型

「BF型」

浴室内に据置設置するタイプでガス機器の設置場所が外壁に面している場合に取付けが可能です。屋外から空気を取り入れ排気ガスも屋外へ排出。浴室の空気を汚しません。

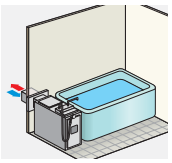

❸ 機能で選ぶ

給湯＋追いだき GFKD-S（暖房機能付）を含む

1台で浴室・シャワー・洗面所・台所へ給湯+追いだきができるタイプです。

給湯機能に加えて、おふろの追いだき機能が付いたタイプ。設置フリー型は離れた浴そうへの追いだきも可能です。

スイッチポンでおふろの準備OK。設定水位で自動停止

フルオートタイプ（全自動お湯はり）

設置フリー

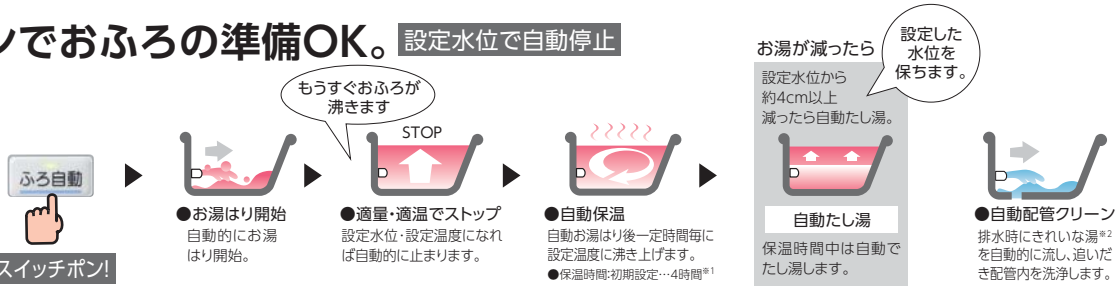

※1：GFKD-S2450KXは0～9時間、GFK-WS、GFK-S、GFKシリーズは0～24時間に変更できます。
※2：GFKD-S2450KXで運転スイッチ「入」の時はお湯、「切」の時は水で洗い流します。

スイッチポンでおふろの準備OK。設定量で自動停止

オートタイプ（自動お湯はり）

設置フリー
浴そう隣接設置

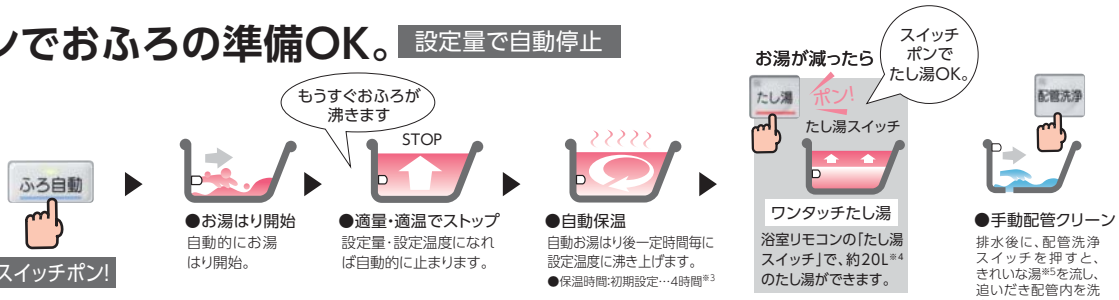

※3：GFKD-S2450KAは0～9時間、GFK-WS、GFK-(U)S、GFKシリーズは0～24時間に変更できます。
※4：GFKD、GFK-WS、GFK-(U)S、GFKシリーズでは10、20、40、60、80、100Lに変更できます。
※5：GFKD-S2450KAはリモコンの設定で行います。

お湯はり完了予告アナウンス機能

GFKD、GFK-WS、GFK-(U)S、GFKシリーズ

お湯はり完了が近づくとメロディと音声でお知らせします。
（設定により予告アナウンスをやめることもできます。）

自動で追いだきを開始

GFK-WS、GFK-S、GFKシリーズのフルオートタイプ

入浴したとき（浴そうに入ったとき）に、浴そう内湯温が設定温度より低い場合は、自動で追いだきを開始して設定温度まで沸き上げます。

いつでも入りごろ（保温間隔の変更が可能）

GFK-WS、GFK-(U)S、GFKシリーズ

ふろ保温運転時の保温沸き上げ間隔を10～30分まで5分刻み、30～60分まで10分刻みに変更可能。冬場の風呂温度の低下や、夏場の無駄な動きを低減できます。

たし湯量の変更が可能

GFKD、GFK-WS、GFK-(U)S、GFKシリーズ

たし湯量は10、20、40、60、80、100Lに変更可能です。

たし水量の変更が可能

GFKD、GFK-WS、GFK-(U)S、GFKシリーズ

GFK-WSシリーズ、GFK-(U)S、GFKシリーズは10、20、30L、GFKD-S2450K（X・A）は10、20、30、40、50、60Lに変更が可能です。

フルオートタイプからの取替えはフルオートタイプへ!
これまでフルオートタイプをお使いの場合の取替えには、「フルオートタイプ」をお勧めします。
「オートタイプ」には、自動たし湯、自動配管クリーン機能がありません。

給湯専用

1台で浴室・シャワー・洗面所・台所へ給湯ができるタイプです。

給湯機能だけのタイプ。浴そうへは給湯栓でお湯を入れます。

シャワー　おふろ給湯　キッチン・洗面

お湯はり完了を**音声**でお知らせ。

定量止水
（オートストップ）

（注）別売リモコン
CMR-2706V、
CMR-3301V、
YST-2706V、
YST-3301Vの取付けが必要です。

●リモコンのスイッチを押します。

●お湯はり開始
リモコンの設定温度を入浴温度に合わせて給湯栓を開いて浴そうにお湯を入れます。

●設定量でストップ
設定量のお湯が入ると自動でストップ。リモコンから音声でお知らせします。
お湯はり完了後給湯栓を閉じ、再度リモコンのスイッチを押してください。
お湯はり中に他の場所でお湯を使うと、お湯はり量は少なくなります。

注意　オートストップ対応のリモコンは、太陽熱温水器と接続した場合、高温でお湯はりされるおそれがありますので、接続できません。
GK-2450Kは太陽熱温水器と接続できません。

お湯はり完了を**リモコンのブザー**でお知らせ。

定量お知らせ機能
（手動）

（注）別売リモコン
CMR-2903、
CMR-3312V、
CMR-2801の取付けが必要です。

●お湯はり開始
給湯栓を開けて浴そうにお湯を入れます。

●ブザーでお知らせ
設定量のお湯が入るとリモコンのブザーが鳴りお知らせします。
※給水流量をマイコンが判断して設定量でブザーを鳴らします。

●給湯栓を閉じる
給湯栓を閉じるとブザーが停止し、定量お知らせ機能は解除されます。
※お湯はり中に他の場所でお湯を使うとお湯はり量は少なくなります。

注意　定量お知らせ対応のCMR-2903・CMR-3312V・CMR-2801は、太陽熱温水器と接続した場合、高温でお湯はりされるおそれがありますので、接続できません。
定量お知らせ機能のないYST-2903、YST-3303Vを接続した場合も、高温のお湯が出湯され、設定温度にならない可能性がある為、サーモスタット付混合水栓を使用してください。
GK-2450Kは太陽熱温水器と接続できません。

一台で浴室・シャワー・洗面所・台所へ給湯できます。

標準タイプ
（手動）

●お湯はり開始
給湯栓を開けて浴そうにお湯を入れます。

●給湯栓を閉じる
ご希望の湯量になったら給湯栓を閉じてください。

ふろがま

浴そうにためた水を沸かします。お湯が冷めても追いだきができます。

追いだき

浴そうにためた水を沸かします。
お湯がさめれば沸かし直しが可能です。
シャワー付タイプもあります。

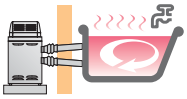

おふろ沸かし・追いだき専用

GF-220Dはタイマーを回すだけの簡単着火。
時間が来れば自動消火します。

GF-1010PKは浴室リモコンで設定した温度になると自動消火します。

バックアップ電源ユニットを取付ければ

CHOFUのガス給湯器[※1]は停電してもお湯が使えます。

※1：GFKD-S2450KX、S2450KA、及びGK-**50Kシリーズは除きます。

バックアップ電源ユニットのバッテリーに貯めた電気を使います。

繰り返し充電できます

災害時など停電になってもシャワーが浴びられます。

4人家族が1日1回（3日間）
給湯・シャワーを使用できます。

入浴中に停電になっても安心。

お湯が使えます

給湯・シャワー使用条件（目安）

- ●洗面5L/分×2分/人×4人×3日間=24分・120L
- ●シャワー10L/分×5分/人×4人×3日間=60分・600L

※他の電気器具と併用した場合は使用可能時間・給湯量は少なくなります。

注意

給湯・シャワーの使用は、ガスおよび水道が供給されている必要があります。停電時は、より長時間の給湯使用ができるように、給湯器の機能は自動的に制限されます。

・給湯出力:通常時24号→停電時20号（20号、16号は制限無し）
・停電時は「ふろ自動」「追いだき」「たし湯」「たし水」「配管クリーン」「配管洗浄」「凍結予防装置」[※2]などは作動しません。

※2：凍結のおそれがある場合には、給湯器の水抜きが必要です。

1 瞬時停電[※3]に対応

給湯器使用中の瞬時停電でも
バックアップ電源ユニットが即座に対応しますので、
給湯器が途中で運転停止することがありません。※3：約5秒以内

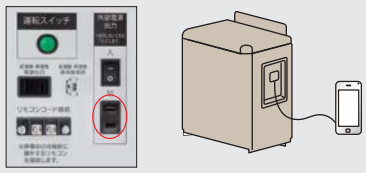

2 いざという時に携帯電話の充電などに使えるコンセント付（最大出力200W）

バックアップ電源ユニットには、停電時に携帯電話の充電などに
使用できるコンセントを装備。
・充電などに使用した場合は、給湯器の使用可能時間・給湯量は少なくなります。

台所リモコン
（CMR−3104PM）の
バッテリー充電中表示（点滅）

3 バッテリーを常に自動で充電

停電時にバックアップ電源ユニットを使用してバッテリー残量が減ると、
停電復帰後に自動で充電します。

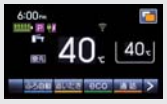

台所リモコン
（CMR−3104PM）の
ピークシフト運転表示

4 みんなで節電 ピークシフト運転対応

夏の昼間など、電力使用量が多いときに、バックアップ電源ユニットの電力を
優先的に使用するピークシフト運転ができます。
・開始時刻と終了時刻がリモコンで設定できます。
ピークシフト運転は、無線LAN対応タッチパネルリモコンセット・インターホンリモコンセット・音声リモコンセット・CMR−3310SV・CMR-2501SVに対応しています。

台所リモコン
（CMR−3104PM）の
バッテリー残量表示

5 リモコンでバッテリー残量や交換時期、故障などをお知らせ

停電時にはバッテリー残量の表示、通常時は交換時期や故障等を
リモコンでお知らせします。

台所リモコン
（CMR−3104PM）の
バッテリー交換時期お知らせ
表示（点滅）

バックアップ電源ユニット

屋外・屋内兼用　据置・壁掛兼用タイプ（屋外設置の場合は壁掛のみ）

外装色：
シャンパンゴールド（防汚鋼板）

[887712]
BDU-303　希望小売価格 ¥126,500（税抜¥115,000）

- ●定格出力　300W
- ●バッテリー容量　288Wh
- ●通信線（3m）付［給湯器との通信用］
- ●外形寸法　高348×幅300×奥行205（mm）

停電しても
バッテリーの
電気を利用して
お湯をつくります。

■設置例

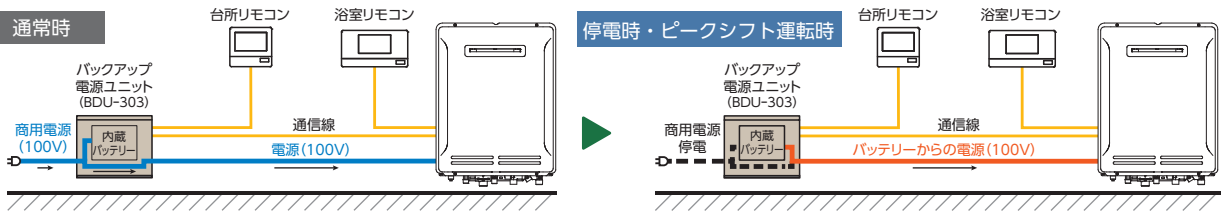

快適性をより向上させた機能が充実

■追いだき速度の大幅な向上（GFK-S**52・GFK-**52シリーズ）

追いだきの能力を向上させることで、追いだき完了までの待ち時間が短縮されました。

[GFK-**52シリーズについてはP42をご覧ください。]

●ふろ温度（+27℃上昇）の場合

GFK-S**51シリーズ（GFK-S2451WKAの場合）	GFK-S**52シリーズ（GFK-S2452WKAの場合）	
約44分	約35分	9分短縮

●ふろ温度（+5℃上昇）の場合

約13分	約 8 分	5分短縮

使用条件 /浴そう内湯量180L、配管3mの場合。

※配管条件（配管長・配管径・配管経路）、給水圧、出湯量、外気温などにより異なる場合があります。

■最低出湯号数の下限が改善。夏場の低温・少量出湯に対応（新型52シリーズ）

最低出湯号数が0.4号（間欠燃焼）に改善されたことにより、入水温度が高い夏場での、低温出湯・少量出湯でも安定したお湯を快適にご使用できます。

[GFK-**52シリーズについてはP42をご覧ください。]

GFK-WS**51シリーズ GFK-S　**51シリーズ	GFK-WS**52シリーズ GFK-S　**52シリーズ
2.0号	0.4号

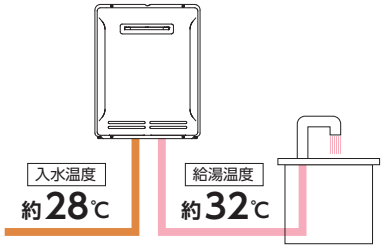

※配管条件（配管長・配管径・配管経路）、給水圧、出湯量、外気温などにより異なる場合があります。

■低温出湯が可能（給湯専用を除く）

32℃、35℃の低い温度での出湯が可能です。

冬場の洗い物

32℃ の 少しあったかい洗い物

冬場のキッチンにうれしい、ぬるま湯での洗い物が可能です。

夏場のシャワー

体温より低い 35℃ の快適シャワー

体温より少し低めの温度で、夏場やスポーツ後のシャワーに適しています。

■Q-SPEC制御（Q機能）

再出湯時のシャワーが急に冷たくなる「冷水サンドイッチ現象」を緩和するQ-SPEC制御で安定したお湯をお届けします。（GFK-WS、GFK-S、GFKシリーズ）

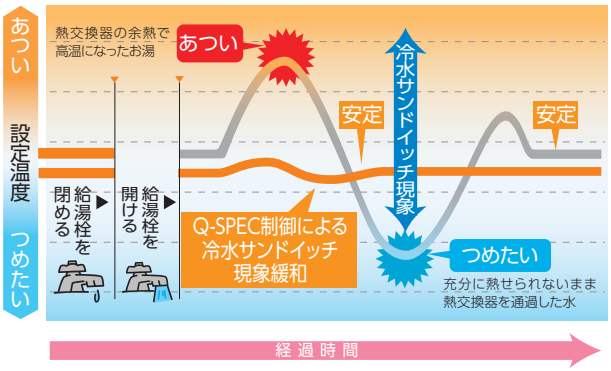

※条件:水温15℃、水量約10L/min、給湯配管1/2B（被覆銅管）・5m先での比較です。（給水温度・給水量によって変化します。）

Q-SPEC制御図

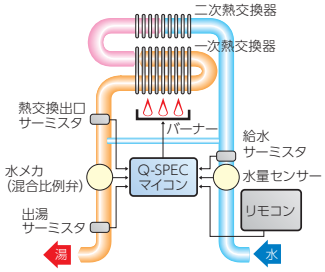

給湯単独使用時（配管5m先）で再出湯まで5分以内であれば、湯温の変動幅を±3℃以内とします。（配管条件・水圧・給水温度等で異なる場合があります）

※製品の色は印刷のため実際の色と異なる場合があります。

GFK-WS・GFK-(U)S・GFKシリーズ用リモコン

くっきり見やすいカラー液晶画面！！
スマートフォンで操作できるタッチパネルリモコン！！

詳しくはP5、P6をご覧ください。

無線LAN対応タッチパネルリモコンセット※1 ※1:CMR-3104PMのみ
(インターネット接続)

エネルック機能　インターホン・音声機能　eco機能

[193436]
CR－118PM　¥71,500 (税抜 ¥65,000)

[台所リモコン]CMR－3104PM　[浴室リモコン]YST－3104P

台所リモコン

外形寸法　高120×幅128×奥18(mm)　非防水形

浴室リモコン

外形寸法　高110×幅200×奥18(mm)

タッチパネルの操作例

【かんたん画面に切替える場合】

標準画面　かんたん画面

【給湯温度を変更する場合】

「給湯温度表示」をタッチ後、＋ － のタッチで温度を変更します。

【お湯はりをする場合】

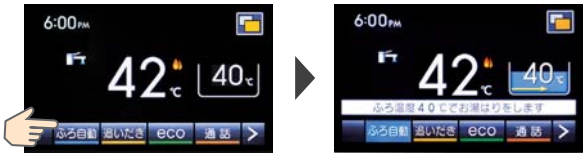

「ふろ自動」をタッチするとお湯はりを開始します。

【たし湯をする場合】(浴室リモコンのみ)

「たし湯」をタッチ、▲▼を押すとたし湯量を変更できます。
閉じる を押す、または5秒経過するとたし湯を開始します。
(設定量10L,20L,40L,60L,80L,100L)

■インターホン機能

リモコンを使ってキッチンとバスルームでいつでも会話ができます。通話中はスイッチを押す必要はありませんが、スイッチを押しながら話す事で優先的に通話が可能です。

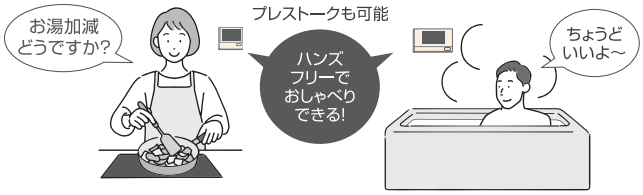

■エネルック機能

●エネルック表示で省エネ量が見えます。

ガス・お湯・電気※2の使用量、光熱費、CO_2排出量がひと目でわかるエネルック表示。

●CR-118PMのエネルック（今日の情報）表示例 ※3

●CR-118PMのエネルック（お湯-数値/月）表示例 ※3

エコ達成マーク

達成マークは3種類から選べます。

無線LAN対応タッチパネルリモコンの場合			達成度
花	クローバー	顔	
			充分節約できています。
			節約できています。
			ほぼ目標値通りです。
			少し使い過ぎです。
			使い過ぎです。

※2：電気の使用量は、別売の電力測定ユニット（EPM-200）を取付けると表示できます。（P55参照）

※3：画面の表示価格は現状と異なる場合があります。

●エネルギーモニタ表示

ガス・お湯・電気※2の使用量がリアルタイムで表示され、現在どれくらい使用しているか確認することができます。

■ふろタイマー機能 （フルオートタイプでタッチパネルリモコンまたはインターホンリモコン選択時のみ）

●いねむりなどによる長湯をお知らせします

浴そうでの不慮の事故は年間約4,750人※4。長時間の入浴で熱中症になるケースも報告されています。水位センサーで入浴者の状況を検知し、浴そうへの入浴状況をアイコンの色でお知らせします。また、いねむりなどで入浴時間が長くなった時はリモコンの音声と画面表示でお知らせします。

※4：2022年12月27日付　消費者庁 消費者への注意喚起より引用

ふろタイマー機能設定時

ふろタイマーカウント表示

おふろに入っている時間をカウントします。

台所リモコンの表示例

ふろタイマー表示　ふろタイマー終了時間を設定すると表示します。

灰：ふろタイマー待機中　青：浴そうに人がいない状態　赤：浴そうに人がいる状態

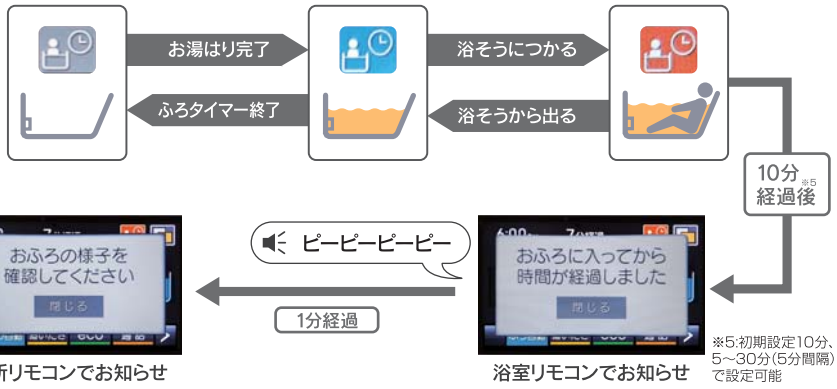

台所リモコンでお知らせ

浴室リモコンでお知らせ

※5:初期設定10分、5～30分（5分間隔）で設定可能

注意
●ふろタイマー機能は安全な入浴をお約束するものではありません。補助機能としてお役立てください。
●浴そうの水位変化を検知します。身体が小さい方の入浴や浴そうのサイズが大きいなど、水位の変化が小さい場合は検知できないことがあります。

■エラー発生時の対応・取り扱い方法をかんたんサポート （台所リモコンのみ）

●異常・故障の場合はリモコンにエラーコードとQRコードを表示します。
QRコードを読み取るとエラーコードの処置方法を調べることができるWebページが開きます。

●QRコードを表示して製品情報（取扱説明書・サポート情報等）を確認することができます。

［台所リモコンの画面表示］

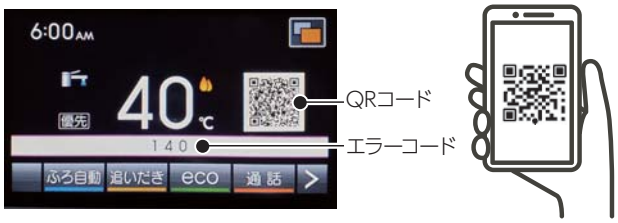

※QRコードは株式会社デンソーウェーブの登録商標です。

簡単操作、わかりやすい画面表示。

大きなボタン
一目でわかる大きなボタンで押しやすい!
らくらく操作で、毎日快適に使えます。

見やすい大型液晶画面
ご年配の方でも見やすい、はっきりとした表示画面。
表示内容もシンプルでわかりやすい。

無線 LAN 対応[※1]インターホンリモコンセット

※1:CMR-3200PMのみ

(インターネット接続)

エネルック機能　インターホン・音声機能　eco機能

[193438]

CR－110PM　¥60,500 (税抜 ¥55,000)

[台所リモコン]CMR-3200PM　[浴室リモコン]YST-3200P

通話スイッチ
ecoスイッチ
機能スイッチ
ふろ温度調節スイッチ
(33～48℃)
たし湯スイッチ

給湯温度調節/設定スイッチ
(32･35･37～50･55･60℃)
※機能設定操作時は、機能の選択や設定内容を変更します

たし水スイッチ

ふたを開いた状態です　ふたを開いた状態です

外形寸法　高120×幅128×奥20(mm)　非防水形

外形寸法　高110×幅200×奥20(mm)

■インターホン機能

リモコンを使ってキッチンとバスルームでいつでも会話ができます。
通話中はスイッチを押す必要はありませんが、スイッチを押しながら話す事で優先的に通話が可能です。

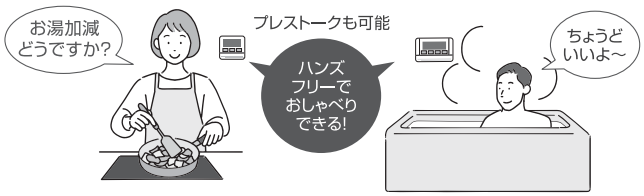

■エラー発生時の対応・取り扱い方法をかんたんサポート (台所リモコンのみ)

●異常・故障の場合はリモコンにエラーコードとQRコードを表示します。
QRコードを読み取るとエラーコードの処置方法を調べることができるWebページが開きます。

●QRコードを表示して製品情報(取扱説明書・サポート情報等)を確認することができます。

※QRコードは株式会社デンソーウェーブの登録商標です。

[台所リモコンの画面の例]

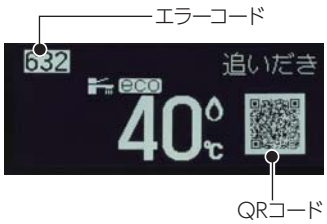

■エネルック機能

●エネルック表示で省エネ量が見えます。
お湯・電気[※2]の使用量、光熱費、CO_2排出量がひと目でわかるエネルック表示。

●CR-110PMのエネルック(今日の情報)表示例[※3]

●CR-110PMのエネルック(お湯-数値/月)表示例[※3]

エコ達成マーク
達成マークは3種類から選べます。

花	クローバー	顔	達成度
			充分節約できています。
			節約できています。
			ほぼ目標値通りです。
			少し使いすぎです。
			使いすぎです。

※2:電気の使用量は、別売の電力測定ユニット(EPM-200)を取付けると表示できます。(P55参照)
※3:画面の表示価格は現状と異なる場合があります。

●エネルギーモニタ表示
ガス・お湯・電気[※2]の使用量がリアルタイムで表示され、現在どれくらい使用しているか確認することができます。

音声で知らせてくれるから安心。

大きなボタン
一目でわかる大きなボタンで押しやすい!
らくらく操作で、毎日快適に使えます。

見やすい大型液晶画面
ご年配の方でも見やすい、はっきりとした表示画面。表示内容もシンプルでわかりやすい。

音声リモコンセット

音声機能　eco機能

[193440]
CR－111V　¥32,780（税抜 ¥29,800）
[台所リモコン]CMR-3300V　[浴室リモコン]YST-3300V

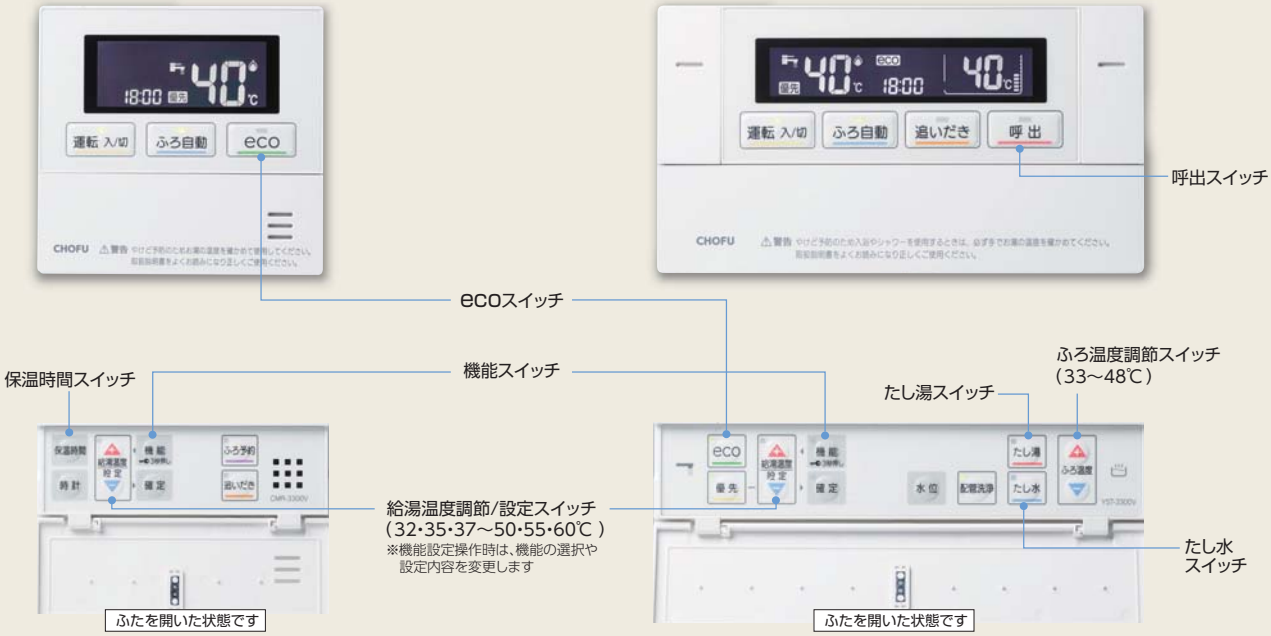

外形寸法　高120×幅128×奥20(mm)　非防水形

外形寸法　高110×幅200×奥20(mm)

浴室リモコンのみでも使用できます
[888369]
YST-3300V　¥22,000（税抜 ¥20,000）
※浴室リモコンのみ使用の場合は、時計・予約・呼出機能は使用できません。

■音声案内機能

「おふろが沸きました」など音声でお知らせしてくれます。
シンプルで使いやすいリモコンです。

別売増設リモコン

別売増設リモコン（どちらか1台）の取付けで台所・浴室以外からのリモコン操作が可能

音声増設リモコン

音声機能

[888378]
CMR-3310SV 非防水形
¥19,800（税抜¥18,000）

外形寸法　高120×幅128×奥20(mm)

増設リモコン

[968703]
CMR-2801S 非防水形
¥9,900（税抜¥9,000）

外形寸法　高120×幅70×奥11(mm)

注意　別売のリモコン（セット）には、リモコンコードおよび浴室リモコン用のリモコンパイプセットは付属しておりません。
非防水形リモコンは、浴室内など湿気の多い場所への取付けはできません。

エコジョーズ GK-Sシリーズ用

音声リモコン　定量止水対応（オートストップ）

音声機能　eco機能

音声台所リモコン
[968712]
CMR-2706V 非防水形
¥15,400（税抜¥14,000）

お湯はり量スイッチ（40～500L）
給湯温度調節スイッチ（37～75℃）
お湯はり温度スイッチ（37～48℃）
ふたを開いた状態です

外形寸法　高120×幅128×奥16.5（mm）

音声防水形増設リモコン
[968713]
YST-2706V
¥17,600（税抜¥16,000）

お湯はりスイッチ
eco スイッチ
呼出スイッチ
給湯温度調節スイッチ（37～75℃）
お湯はり量スイッチ（40～500L）
お湯はり温度スイッチ（37～48℃）

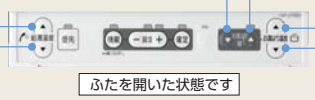

ふたを開いた状態です

外形寸法　高110×幅200×奥18.5（mm）

※防水形増設リモコンの時計表示は台所リモコンを取付時のみ表示します。
注意 オートストップ対応のリモコンは、太陽熱温水器と接続した場合、高温でお湯はりされるおそれがありますので、接続できません。

カンタンリモコン　定量お知らせ対応（CMR-2903のみ）

カンタン台所リモコン
[968704]
CMR-2903 非防水形
¥11,000（税抜¥10,000）

給湯温度調節スイッチ（37～75℃）
時計スイッチ
お湯はり量スイッチ（100～500L）

ふたを開いた状態です

外形寸法　高120×幅120×奥20（mm）

カンタン防水形増設リモコン
[968705]
YST-2903
¥13,750（税抜¥12,500）

呼出スイッチ

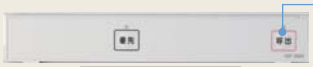

ふたを開いた状態です

外形寸法　高110×幅200×奥20（mm）

※防水形増設リモコンの時計表示は台所リモコンを取付時のみ表示します。

別売増設リモコン

別売増設リモコン（どちらか1台）の取付けで台所・浴室以外からのリモコン操作が可能
（別売増設リモコンのみでは使用できません。）

音声増設リモコン

音声機能

[883956]
CMR-2501SV 非防水形
¥19,800（税抜¥18,000）

バックアップ電源ユニット（BDU-303）を取付けてピークシフト運転を行う場合は「CMR-2501SV」を使用してください。

外形寸法　高120×幅128×奥16.5（mm）

増設リモコン

[968703]
CMR-2801S 非防水形
¥9,900（税抜¥9,000）

外形寸法　高120×幅70×奥11（mm）

※CMR-2501SVとCMR-2801Sを同時に取付けることはできません。

注意 定量お知らせ対応のCMR-2903は、太陽熱温水器と接続した場合、高温でお湯はりされるおそれがありますので、接続できません。
定量お知らせ機能のないYST-2903を接続した場合も、太陽熱温水器で沸いた高温のお湯が出湯される可能性がある為、サーモスタット付混合水栓を使用してください。

普及型　GKシリーズ用

音声台所リモコン

音声機能

(GK-2450K用)

[888373]

CMR-3301V 非防水形

¥19,800(税抜¥18,000)

定量止水対応　eco機能

ふたを開いた状態です

外形寸法　高120×幅128×奥20(mm)

(GK-2050K、1650K用)

[888692]

CMR-3312V 非防水形

¥19,800(税抜¥18,000)

定量お知らせ対応

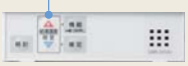

ふたを開いた状態です

外形寸法　高120×幅128×奥20(mm)

給湯温度調節
/設定スイッチ
(37~75℃)

お湯はり量
スイッチ
(40~500L)

※ラクラク台所リモコンのCMR-2801と同時に取付けることはできません。

ラクラク台所リモコン

(GK共通)

[968911]

CMR-2801 非防水形

¥9,900(税抜¥9,000)

定量お知らせ対応

給湯温度調節
スイッチ
(37~75℃)

お湯はり量スイッチ
(100~500L)

外形寸法　高120×幅70×奥11(mm)

音声防水形増設リモコン

(GK-2450K用)

[888376]

YST-3301V

¥22,000(税抜¥20,000)

定量止水対応　eco機能

ふたを開いた状態です

外形寸法　高110×幅200×奥20(mm)

(GK-2050K、1650K用)

[888377]

YST-3303V

¥22,000(税抜¥20,000)

ふたを開いた状態です

外形寸法　高110×幅200×奥20(mm)

給湯温度調節
/設定スイッチ
(37~75℃)

※YST-3303Vに定量止水・定量お知らせ・eco機能はありません。

別売増設リモコン

別売増設リモコン(どちらか1台)の取付けで台所・浴室以外からのリモコン操作が可能
(別売増設リモコンのみでは使用できません。)

音声増設リモコン

音声機能

[888378]

CMR-3310SV 非防水形

¥19,800(税抜¥18,000)

外形寸法　高120×幅128×奥20(mm)

増設リモコン

[968703]

CMR-2801S 非防水形

¥9,900(税抜¥9,000)

外形寸法　高120×幅70×奥11(mm)

※CMR-3310SVとCMR-2801Sを同時に取付けることはできません。

注意　定量止水対応のCMR-3301V・YST-3301V、定量お知らせ対応のCMR-3312V・CMR-2801は、太陽熱温水器と接続した場合、高温でお湯はりされるおそれがありますので、接続できません。
定量お知らせ機能のないYST-3303Vを接続した場合も、太陽熱温水器で沸いた高温のお湯が出湯され、設定温度にならない可能性があるため、サーモスタット付混合水栓を使用してください。
別売のリモコン(セット)には、リモコンコードおよび防水形増設リモコン用のリモコンパイプセットは付属しておりません。
非防水形リモコンは、浴室内など湿気の多い場所への取付けはできません。

※製品の色は印刷のため実際の色と異なる場合があります。

追いだき時も排気熱を利用するecoジョーズなら〈給湯〉＋〈追いだき〉ダブルで高効率！

追いだき機能は、おふろのお湯を入れ替えずに沸かし直して入浴される方や、入浴時間が家族バラバラで保温時間が長い家庭では大変便利です。「GFK-WSシリーズ」は、おふろの追いだき回路でも排気熱を利用することで高効率化を実現し、給湯時だけではなく、追いだき時も従来品に比べ省エネになりました。

お湯の流れ

水道から送られてきた水は、最初に補助熱交換器で温められます。その後、主熱交換器で加熱されます。

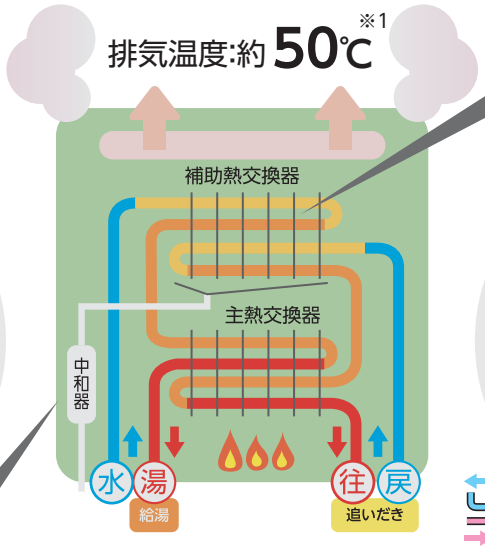

約200℃になった排気熱を、補助熱交換器で再利用して水を温めます。

酸性のドレン水を中和器で中和します。

給湯時も排気熱利用

【給湯運転時】

80%（従来品）▶96%（ecoジョーズ）

追いだき時も排気熱利用

【ふろ運転時】

80%（従来品）▶90%

※1：外気温等の条件により異なります。

ガス消費量を削減して、家計もラクラク

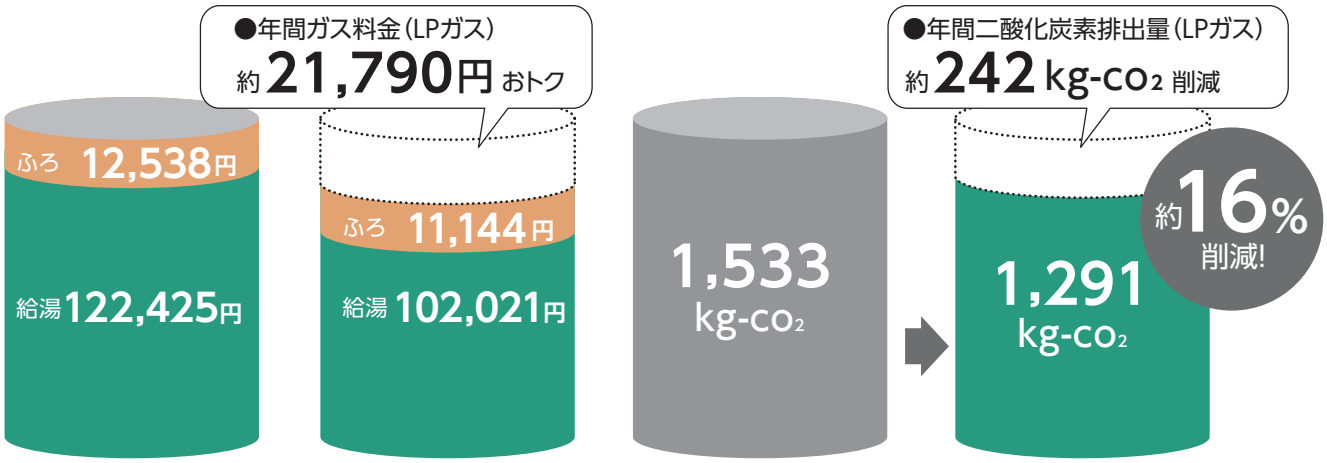

年間ランニングコスト	年間ランニングコスト
134,963円	113,165円
従来品 GFK-2017WKA	エコジョーズ GFK-WS2052WKA

従来品 GFK-2017WKA　→　エコジョーズ GFK-WS2052WKA

（想定した使用条件）
●年間給湯用エネルギー消費量:16.6GJ
追いだき用エネルギー消費量:1.7GJと想定
〔試算条件〕省エネルギー基準に準拠した「エネルギー消費性能計算プログラム（住宅版）」による。

＊上記各項目については下記条件の基に試算しています。
・LPガス料金:5.9円/MJ（税込）（日本ガス石油機器工業会まとめ）★
★石油情報センター令和4年度月次平均価格（50㎥）データの単純平均より
・CO_2排出係数:3.00kg-CO_2/kg（平成22年3月の環境省、経済産業省算定省令による）
＊上記算出値についてはガス料金、使用時間、使用頻度等によって変動します。

さらに「eco機能」で、よりエコな暮らしをサポート!! 給湯側

eco 機能とは …… ガスや水の使用流量を抑えてエネルギーの使いすぎを抑制します。

ecoスイッチを押すだけ!!

※リモコン画像は、無線LAN対応タッチパネルリモコンセット:CR-118PMと無線LAN対応インターホンリモコンセット:CR-110PMの台所リモコンを例として掲載しています。

■eco機能の効果

(GFK-WS2052WKAで、eco節水量を「10L/分」に設定した場合)

eco節水量

機器から出るお湯の量を毎分6L～12L(1Lごと)に変更が可能(お買い求め時:8L)

水道効果金額		ガス効果金額
約5,970円/年	+	約9,390円/年
約14,600L/年(14.6㎥×409円/㎥)		約1,400MJ/年(1,400MJ×5.9円/MJ)

1年間で約15,360円節約

(想定した使用条件)

[試算条件]・給湯使用条件:eco節水量[12L/分-10L/分]×使用時間[5分/日]×家族[4人]×使用日数[365日]として算出。
・出湯温度を40℃とし、入水温度は通年で平均15℃とする。
・水道料金は東京都23区の水道料金+下水道使用料金=409円/㎥(税込)。家庭用で口径20mmの場合。
・LPガス料金は5.9円/MJ(税込)(日本ガス石油機器工業会まとめ)★★石油情報センター令和4年度月次平均価格(50㎥)データの単純平均より

＊上記算出値については水道料金、ガス料金、使用時間、使用頻度等によって変動します。

省エネモード

一定時間操作しないとリモコンの表示を設定した明るさより暗くする機能を搭載。

※画像はCMR-3200PMです。

その他、リモコンの表示部の明るさを7段階の範囲で調節できます。(出荷時:「4」の段階に設定)

※増設リモコンCMR-2801Sは除きます。

高効率ガスふろ給湯器 GFK-WSシリーズ

ecoジョーズ

給湯＋強制追いだき

フルオートタイプ（全自動お湯はり）

詳しくはP13

QRコード（注1） IoT（注2） ふろタイマー（注1） BDU対応 予約（注3） eco機能 急速湯はり（注4） 自動追いだき 保温 強制追いだき 自動配管クリーン 配管クリーン（手動） Q機能
低温度出湯 水メカ たし湯 たし水 省エネモード 呼び出し（注3） 配管洗浄 エネルック（注1） 低NOx 点検お知らせ 凍結予防 太陽熱（SSU）（注5） 詳しくはP11

関連部品：P54～
寸法図：P59～
仕様表：P63～

注1：「リモコンセット:CR-118PM・110PM」使用時のみ、この機能が使えます。 注2：「リモコンセット:CR-118PM・110PM」を選択し、無線LANでインターネットに接続する必要があります。注3：浴室リモコンのみの場合はこの機能は使用できません。 注4：残り湯があるとあふれる場合があります。
注5：ソーラー接続ユニットの取付けが必要です。(P54参照)

屋外壁掛型 設置フリー型

外装色 シャンパンゴールド（防汚鋼板）

24号

あんしん点検
設計上の標準使用期間：10年

目標年度2025年	省エネ基準達成率	エネルギー消費効率(モード)
	106%	92.5%

LPG	600000
12A・13A	600013

GFK-WS2452WKX

本体希望小売価格［リモコン別売］
¥499,400（税抜¥454,000）

●外形寸法　高600×幅470×奥230(mm)
●使用ガス種　LPG・12A・13A

選べるリモコン
①無線LAN対応タッチパネルリモコンセット価格 **¥570,900**（税抜¥519,000）
②無線LAN対応インターホンリモコンセット価格 **¥559,900**（税抜¥509,000）
③音声リモコンセット価格 **¥532,180**（税抜¥483,800）

必要別売品/リモコンコード　台所リモコン用(RK-3P)、浴室リモコン用(KFR-3P)、一口循環口

20号

あんしん点検
設計上の標準使用期間：10年

目標年度2025年	省エネ基準達成率	エネルギー消費効率(モード)
	106%	92.5%

LPG	600100
12A・13A	600113

GFK-WS2052WKX

本体希望小売価格［リモコン別売］
¥470,800（税抜¥428,000）

●外形寸法　高600×幅470×奥230(mm)
●使用ガス種　LPG・12A・13A

選べるリモコン
①無線LAN対応タッチパネルリモコンセット価格 **¥542,300**（税抜¥493,000）
②無線LAN対応インターホンリモコンセット価格 **¥531,300**（税抜¥483,000）
③音声リモコンセット価格 **¥503,580**（税抜¥457,800）

必要別売品/リモコンコード　台所リモコン用(RK-3P)、浴室リモコン用(KFR-3P)、一口循環口

選べるリモコン

※リモコンの詳細についてはP17～20をご参照ください。

①無線LAN対応タッチパネルリモコンセット

CR-118PM [193436]
¥71,500（税抜¥65,000）

台所リモコン
CMR-3104PM 非防水形

浴室リモコン
YST-3104P

②無線LAN対応インターホンリモコンセット

CR-110PM [193438]
¥60,500（税抜¥55,000）

台所リモコン
CMR-3200PM 非防水形

浴室リモコン
YST-3200P

③音声リモコンセット

CR-111V [193440]
¥32,780（税抜¥29,800）

台所リモコン
CMR-3300V 非防水形

浴室リモコン
YST-3300V

●浴室リモコンのみでも使用できます。(時計・予約・呼出機能は使用できません。)
[888369] YST-3300V **¥22,000**（税抜¥20,000）

別売増設リモコン

別売増設リモコン（どちらか1台）の取付けで台所・浴室以外からのリモコン操作が可能

CMR-3310SV 非防水形
[888378]
¥19,800
（税抜¥18,000）

CMR-2801S 非防水形
[968703]
¥9,900
（税抜¥9,000）

バックアップ電源ユニット

バックアップ電源ユニットの取付けで停電してもお湯が使えます。

外装塗装鋼板
BDU-303 [887712]
¥126,500
（税抜¥115,000）

屋外・屋内 設置兼用型
据置・壁掛兼用タイプ
※屋外設置の場合は壁掛のみ
外装色 シャンパンゴールド（防汚鋼板）

注意　別売のリモコン（セット）には、リモコンコードおよび浴室リモコン用のリモコンパイプセットは付属しておりません。
台所リモコン・増設リモコンは防水タイプではありません。

高効率ガスふろ給湯器 GFK-WSシリーズ

ecoジョーズ　給湯＋強制追いだき

オートタイプ（自動お湯はり）

詳しくはP13

QRコード（注1）　IoT（注2）　BDU対応　予約（注3）　eco機能　急速湯はり（注4）　保温　強制追いだき　配管クリーン（手動）　Q機能　低温度出湯　水メカ　たし湯

たし水　省エネモード　呼び出し（注3）　配管洗浄　エネルック（注1）　低NOx　点検お知らせ　凍結予防　太陽熱（SSU）（注5）　詳しくはP11

関連部品：P54～
寸法図：P59～
仕様表：P63～

注1：「リモコンセット:CR-118PM・110PM」使用時のみ、この機能が使えます。注2：「リモコンセット:CR-118PM・110PM」を選択し、無線LANでインターネットに接続する必要があります。注3：浴室リモコンのみの場合はこの機能は使用できません。 注4：残り湯があるとあふれる場合があります。
注5：ソーラー接続ユニットの取付けが必要です。(P54参照)

屋外壁掛型 設置フリー型

外装色 シャンパンゴールド（防汚鋼板）

24号

GFK-WS2452WKA

本体希望小売価格［リモコン別売］
¥442,200（税抜¥402,000）

●外形寸法　高600×幅470×奥230(mm)
●使用ガス種　LPG・12A・13A

あんしん点検
設計上の標準使用期間：10年

目標年度2025年	省エネ基準達成率	エネルギー消費効率(モード)
	106%	92.5%

LPG	600200
12A・13A	600213

選べるリモコン

①無線LAN対応タッチパネルリモコンセット価格　**¥513,700**（税抜¥467,000）
②無線LAN対応インターホンリモコンセット価格　**¥502,700**（税抜¥457,000）
③音声リモコンセット価格　**¥474,980**（税抜¥431,800）

必要別売品/リモコンコード　台所リモコン用(RK-3P)、浴室リモコン用(KFR-3P)、一口循環口

20号

GFK-WS2052WKA

本体希望小売価格［リモコン別売］
¥413,600（税抜¥376,000）

●外形寸法　高600×幅470×奥230(mm)
●使用ガス種　LPG・12A・13A

あんしん点検
設計上の標準使用期間：10年

目標年度2025年	省エネ基準達成率	エネルギー消費効率(モード)
	106%	92.5%

LPG	600300
12A・13A	600313

選べるリモコン

①無線LAN対応タッチパネルリモコンセット価格　**¥485,100**（税抜¥441,000）
②無線LAN対応インターホンリモコンセット価格　**¥474,100**（税抜¥431,000）
③音声リモコンセット価格　**¥446,380**（税抜¥405,800）

必要別売品/リモコンコード　台所リモコン用(RK-3P)、浴室リモコン用(KFR-3P)、一口循環口

選べるリモコン

※リモコンの詳細についてはP17～20をご参照ください。

①無線LAN対応タッチパネルリモコンセット

CR-118PM [193436]
¥71,500（税抜¥65,000）

台所リモコン
CMR-3104PM 非防水形

浴室リモコン
YST-3104P

②無線LAN対応インターホンリモコンセット

CR-110PM [193438]
¥60,500（税抜¥55,000）

台所リモコン
CMR-3200PM 非防水形

浴室リモコン
YST-3200P

③音声リモコンセット

CR-111V [193440]
¥32,780（税抜¥29,800）

台所リモコン
CMR-3300V 非防水形

浴室リモコン
YST-3300V

●浴室リモコンのみでも使用できます。(時計・予約・呼出機能は使用できません。)
[888369] YST-3300V **¥22,000**（税抜¥20,000）

別売増設リモコン

別売増設リモコン（どちらか1台）の取付けで台所・浴室以外からのリモコン操作が可能

CMR-3310SV 非防水形
[888378]
¥19,800
（税抜¥18,000）

CMR-2801S 非防水形
[968703]
¥9,900
（税抜¥9,000）

バックアップ電源ユニット

バックアップ電源ユニットの取付けで停電してもお湯が使えます。

外装塗装鋼板
BDU-303 [887712]
¥126,500
（税抜¥115,000）

屋外・屋内 設置兼用型
据置・壁掛兼用タイプ
※屋外設置の場合は壁掛のみ
外装色 シャンパンゴールド（防汚鋼板）

注意　別売のリモコン（セット）には、リモコンコードおよび浴室リモコン用のリモコンパイプセットは付属しておりません。
台所リモコン・増設リモコンは防水タイプではありません。

高効率ガスふろ給湯器 GFK-WSシリーズ

eco ジョーズ

給湯＋強制追いだき

フルオートタイプ（全自動お湯はり）

詳しくはP13

QRコード（注1） IoT（注2） ふろタイマー（注1） BDU対応 予約（注3） eco機能 急速湯はり（注4） 自動追いだき 保温 強制追いだき 自動配管クリーン 配管クリーン（手動） Q機能

低温度出湯 水メカ たし湯 たし水 省エネモード 呼び出し（注3） 配管洗浄 エネルック（注1） 低NOx 点検お知らせ 凍結予防 太陽熱（SSU）（注5）

詳しくはP11

関連部品：P54～
寸法図：P59～
仕様表：P63～

注1：「リモコンセット:CR-118PM・110PM」使用時のみ、この機能が使えます。注2：「リモコンセット:CR-118PM・110PM」を選択し、無線LANでインターネットに接続する必要があります。注3：浴室リモコンのみの場合はこの機能は使用できません。注4：残り湯があるとあふれる場合があります。
注5：ソーラー接続ユニットの取付けが必要です。(P54参照)

屋外据置型 設置フリー型

外装色 シャンパンゴールド（防汚鋼板）

24号

GFK-WS2452WX

本体希望小売価格［リモコン別売］
¥515,900（税抜¥469,000）

●外形寸法　高638×幅540×奥248(mm)
●使用ガス種　LPG・12A・13A

あんしん点検
設計上の標準使用期間：10年

目標年度2025年	省エネ基準達成率	エネルギー消費効率(モード)
	106%	92.5%

LPG	598500
12A・13A	598513

選べるリモコン

①無線LAN対応タッチパネルリモコンセット価格 **¥587,400**（税抜¥534,000）
②無線LAN対応インターホンリモコンセット価格 **¥576,400**（税抜¥524,000）
③音声リモコンセット価格 **¥548,680**（税抜¥498,800）

必要別売品/リモコンコード　台所リモコン用(RK-3P)、浴室リモコン用(KFR-3P)、一口循環口

20号

GFK-WS2052WX

本体希望小売価格［リモコン別売］
¥487,300（税抜¥443,000）

●外形寸法　高638×幅540×奥248(mm)
●使用ガス種　LPG・12A・13A

あんしん点検
設計上の標準使用期間：10年

目標年度2025年	省エネ基準達成率	エネルギー消費効率(モード)
	106%	92.5%

LPG	598600
12A・13A	598613

選べるリモコン

①無線LAN対応タッチパネルリモコンセット価格 **¥558,800**（税抜¥508,000）
②無線LAN対応インターホンリモコンセット価格 **¥547,800**（税抜¥498,000）
③音声リモコンセット価格 **¥520,080**（税抜¥472,800）

必要別売品/リモコンコード　台所リモコン用(RK-3P)、浴室リモコン用(KFR-3P)、一口循環口

選べるリモコン

※リモコンの詳細についてはP17～20をご参照ください。

①無線LAN対応タッチパネルリモコンセット

CR-118PM [193436]
¥71,500（税抜¥65,000）

台所リモコン
CMR-3104PM 非防水形

浴室リモコン
YST-3104P

②無線LAN対応インターホンリモコンセット

CR-110PM [193438]
¥60,500（税抜¥55,000）

台所リモコン
CMR-3200PM 非防水形

浴室リモコン
YST-3200P

③音声リモコンセット

CR-111V [193440]
¥32,780（税抜¥29,800）

台所リモコン
CMR-3300V 非防水形

浴室リモコン
YST-3300V

●浴室リモコンのみでも使用できます。(時計・予約・呼出機能は使用できません。)
[888369] YST-3300V **¥22,000**（税抜¥20,000）

別売増設リモコン

別売増設リモコン（どちらか1台）の取付けで台所・浴室以外からのリモコン操作が可能

CMR-3310SV 非防水形
[888378]
¥19,800
（税抜¥18,000）

CMR-2801S 非防水形
[968703]
¥9,900
（税抜¥9,000）

バックアップ電源ユニット

バックアップ電源ユニットの取付けで停電してもお湯が使えます。

外装塗装鋼板
BDU-303 [887712]
¥126,500
（税抜¥115,000）

屋外・屋内 設置兼用型
据置・壁掛兼用タイプ
※屋外設置の場合は壁掛のみ
外装色 シャンパンゴールド（防汚鋼板）

注意　別売のリモコン（セット）には、リモコンコードおよび浴室リモコン用のリモコンパイプセットは付属しておりません。
台所リモコン・増設リモコンは防水タイプではありません。

高効率ガスふろ給湯器 GFK-WSシリーズ

ecoジョーズ　給湯＋強制追いだき

オートタイプ（自動お湯はり）
詳しくはP13

QRコード（注1）　IoT（注2）　BDU対応　予約（注3）　eco機能　急速湯はり（注4）　保温　強制追いだき　配管クリーン（手動）　Q機能　低温度出湯　水メカ　たし湯
たし水　省エネモード　呼び出し（注3）　配管洗浄　エネルック（注1）　低NOx　点検お知らせ　凍結予防　太陽熱（SSU）（注5）
詳しくはP11

関連部品：P54～
寸法図：P59～
仕様表：P63～

注1：「リモコンセット:CR-118PM・110PM」使用時のみ、この機能が使えます。注2：「リモコンセット:CR-118PM・110PM」を選択し、無線LANでインターネットに接続する必要があります。注3：浴室リモコンのみの場合はこの機能は使用できません。注4：残り湯があるとあふれる場合があります。
注5：ソーラー接続ユニットの取付けが必要です。(P54参照)

屋外据置型　設置フリー型

外装色 シャンパンゴールド（防汚鋼板）

24号

GFK-WS2452WA

本体希望小売価格［リモコン別売］
¥458,700（税抜¥417,000）

●外形寸法　高638×幅540×奥248(mm)
●使用ガス種　LPG・12A・13A

あんしん点検
設計上の標準使用期間：10年

目標年度2025年	省エネ基準達成率	エネルギー消費効率(モード)
	106%	92.5%

LPG	598700
12A・13A	598713

選べるリモコン
①無線LAN対応タッチパネルリモコンセット価格　**¥530,200**（税抜¥482,000）
②無線LAN対応インターホンリモコンセット価格　**¥519,200**（税抜¥472,000）
③音声リモコンセット価格　**¥491,480**（税抜¥446,800）

必要別売品/リモコンコード　台所リモコン用(RK-3P)、浴室リモコン用(KFR-3P)、一口循環口

20号

GFK-WS2052WA

本体希望小売価格［リモコン別売］
¥430,100（税抜¥391,000）

●外形寸法　高638×幅540×奥248(mm)
●使用ガス種　LPG・12A・13A

あんしん点検
設計上の標準使用期間：10年

目標年度2025年	省エネ基準達成率	エネルギー消費効率(モード)
	106%	92.5%

LPG	598800
12A・13A	598813

選べるリモコン
①無線LAN対応タッチパネルリモコンセット価格　**¥501,600**（税抜¥456,000）
②無線LAN対応インターホンリモコンセット価格　**¥490,600**（税抜¥446,000）
③音声リモコンセット価格　**¥462,880**（税抜¥420,800）

必要別売品/リモコンコード　台所リモコン用(RK-3P)、浴室リモコン用(KFR-3P)、一口循環口

選べるリモコン

※リモコンの詳細についてはP17～20をご参照ください。

①無線LAN対応タッチパネルリモコンセット

CR-118PM [193436]
¥71,500（税抜¥65,000）

台所リモコン
CMR-3104PM 非防水形

浴室リモコン
YST-3104P

②無線LAN対応インターホンリモコンセット

CR-110PM [193438]
¥60,500（税抜¥55,000）

台所リモコン
CMR-3200PM 非防水形

浴室リモコン
YST-3200P

③音声リモコンセット

CR-111V [193440]
¥32,780（税抜¥29,800）

台所リモコン
CMR-3300V 非防水形

浴室リモコン
YST-3300V

●浴室リモコンのみでも使用できます。(時計・予約・呼出機能は使用できません。)
[888369] YST-3300V **¥22,000**（税抜¥20,000）

別売増設リモコン

別売増設リモコン（どちらか1台）の取付けで台所・浴室以外からのリモコン操作が可能

CMR-3310SV 非防水形
[888378]
¥19,800
（税抜¥18,000）

CMR-2801S 非防水形
[968703]
¥9,900
（税抜¥9,000）

バックアップ電源ユニット

バックアップ電源ユニットの取付けで停電してもお湯が使えます。

外装塗装鋼板
BDU-303 [887712]
¥126,500
（税抜¥115,000）

屋外・屋内 設置兼用型
据置・壁掛兼用タイプ
※屋外設置の場合は壁掛のみ
外装色 シャンパンゴールド（防汚鋼板）

注意　別売のリモコン（セット）には、リモコンコードおよび浴室リモコン用のリモコンパイプセットは付属しておりません。
台所リモコン・増設リモコンは防水タイプではありません。

ecoジョーズでジョーズに 省エネ! 節 約!

排気熱を再利用すると熱効率がグーンとアップ!

GFK-Sシリーズ
排気熱利用

【給湯運転時】
80% ▶ 96%
ecoジョーズ

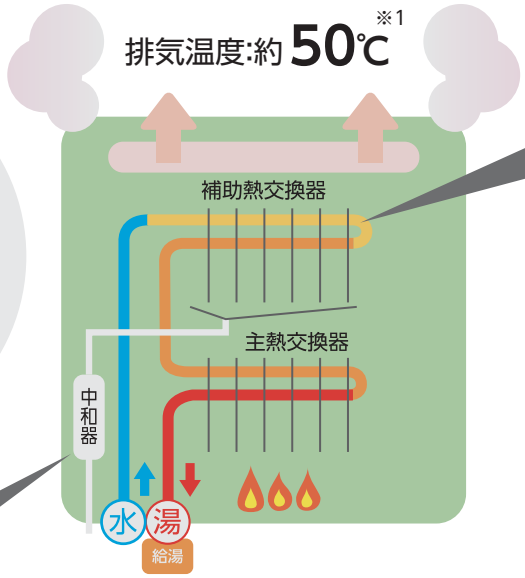

約200℃になった排気熱を、補助熱交換器で再利用して水を温めます。

酸性のドレン水を中和器で中和します。

お湯の流れ

水道から送られてきた水は、最初に補助熱交換器で温められます。その後、主熱交換器で加熱されます。

※1:外気温等の条件により異なります。

ガス消費量を大幅カットで、家計もラクラク《給湯側》

●年間ガス料金(LPガス)
約20,850円おトク

●年間二酸化炭素排出量(LPガス)
約223kg-CO_2削減

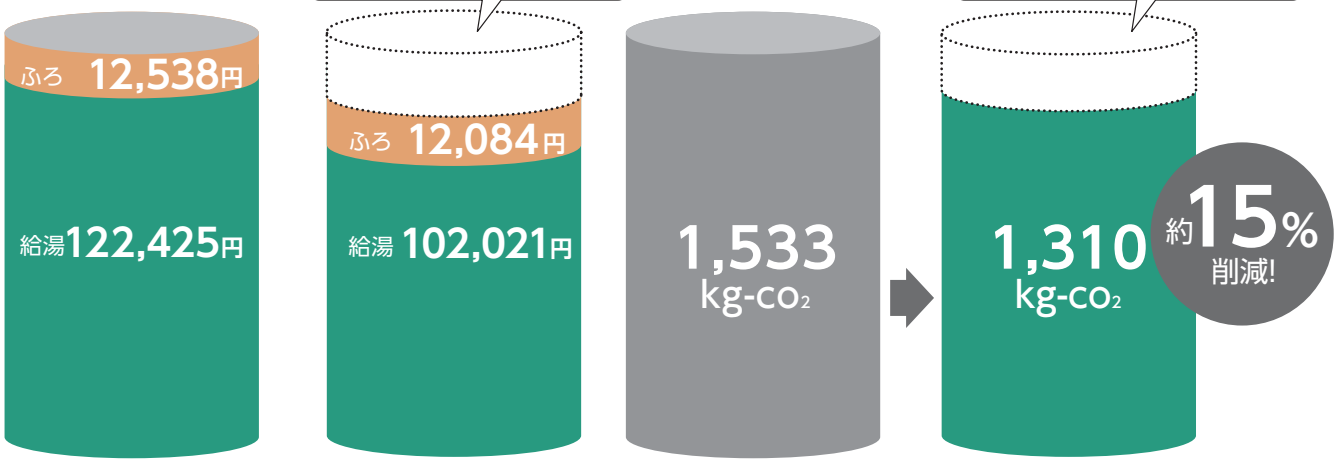

年間ランニングコスト	年間ランニングコスト	従来品 GFK-2017WKA	エコジョーズ GFK-S2052WKA
134,963円	114,105円		
従来品 GFK-2017WKA	エコジョーズ GFK-S2052WKA		

(想定した使用条件)
●年間給湯用エネルギー消費量:16.6GJ
追いだき用エネルギー消費量:1.7GJと想定
〔試算条件〕省エネルギー基準に準拠した「エネルギー消費性能計算プログラム(住宅版)」による。

＊上記各項目については下記条件の基に試算しています。
・LPガス料金:5.9円/MJ(税込)(日本ガス石油機器工業会まとめ)★
★石油情報センター令和4年度月次平均価格(50㎥)データの単純平均より
・CO_2排出係数:3.00kg-CO_2/kg(平成22年3月の環境省、経済産業省算定省令による)
＊上記算出値についてはガス料金、使用時間、使用頻度等によって変動します。

さらに「eco機能」で、よりエコな暮らしをサポート!! 給湯側

eco 機能とは …… ガスや水の使用流量を抑えてエネルギーの使いすぎを抑制します。

ecoスイッチを押すだけ!!

※リモコン画像は、無線LAN対応タッチパネルリモコンセット:CR-118PMと無線LAN対応インターホンリモコンセット:CR-110PMの台所リモコンを例として掲載しています。

■eco機能の効果

(GFK-S2052WKAで、eco節水量を「10L/分」に設定した場合)

eco節水量

機器から出るお湯の量を毎分6L～12L(1Lごと)に変更が可能(お買い求め時:8L)

水道効果金額		ガス効果金額
約5,970円/年	+	約9,390円/年
約14,600L/年(14.6㎥×409円/㎥)		約1,400MJ/年(1,400MJ×5.9円/MJ)

1年間で約15,360円節約

(想定した使用条件)

[試算条件]・給湯使用条件:eco節水量[12L/分-10L/分]×使用時間[5分/日]×家族[4人]×使用日数[365日]として算出。
・出湯温度を40℃とし、入水温度は通年で平均15℃とする。
・水道料金は東京都23区の水道料金+下水道使用料金=409円/㎥(税込)。家庭用で口径20mmの場合。
・LPガス料金は5.9円/MJ(税込)(日本ガス石油機器工業会まとめ)★ ★石油情報センター令和4年度月次平均価格(50㎥)データの単純平均より

＊上記算出値については水道料金、ガス料金、使用時間、使用頻度等によって変動します。

省エネモード 一定時間操作しないとリモコンの表示を設定した明るさより暗くする機能を搭載。

※画像はCMR-3200PMです。

その他、リモコンの表示部の明るさを7段階の範囲で調節できます。(出荷時:「4」の段階に設定)

※増設リモコンCMR-2801Sは除きます。

ウルトラファインバブル機能搭載機種 GFK-US

※画像はイメージです。

ウルトラファインバブルとは

1μm(マイクロメートル)未満の、人の目には見えない非常に小さな気泡で、
水中に長時間安定して存在する特徴を持っています。
CHOFUのウルトラファインバブルは、給湯器内で起こる水圧変化により
水に溶けた空気を気泡化することで発生します。

ウルトラファインバブル発生量
個数濃度：3,100万個/mL

【測定条件】
使用原水：高純度精製水(超純水相当)、水温：40℃
流量：10L/min、水圧0.2MPa、平均粒径：87.1nm
配管先4.5m地点での計測値
測定方法：NanoSight NS300を用いて第三者機関で測定

高効率ガスふろ給湯器 GFK-(U)Sシリーズ

ecoジョーズ

給湯+強制追いだき ウルトラファインバブル機能搭載

オートタイプ（自動お湯はり）

詳しくはP13

ウルトラファインバブル / QRコード（注1） / IoT（注2） / BDU対応 / 予約（注3） / eco機能 / 急速湯はり（注4） / 保温 / 強制追いだき / 配管クリーン（手動） / Q機能 / 低温度出湯 / 水メカ / たし湯

たし水 / 省エネモード / 呼び出し（注3） / 配管洗浄 / エネルック（注1） / 低NOx / 点検お知らせ / 凍結予防 / 太陽熱(SSU)（注5）

詳しくはP11

関連部品：P54～
寸法図：P59～
仕様表：P63～

注1：「リモコンセット:CR-118PM・110PM」使用時のみ、この機能が使えます。注2：「リモコンセット:CR-118PM・110PM」を選択し、無線LANでインターネットに接続する必要があります。注3：浴室リモコンのみの場合はこの機能は使用できません。 注4：残り湯があるとあふれる場合があります。
注5：ソーラー接続ユニットの取付けが必要です。(P54参照)

屋外壁掛型 設置フリー型

外装色 シャンパンゴールド(防汚鋼板)

24号

あんしん点検
設計上の標準使用期間：10年

目標年度2025年	省エネ基準達成率	エネルギー消費効率(モード)
	104%	91.5%

LPG	601700
12A・13A	601713

GFK-US2452WKA

本体希望小売価格［リモコン別売］
¥480,700（税抜¥437,000）

●ウルトラファインバブル機能搭載
●外形寸法　高600×幅470×奥230(mm)
●使用ガス種　LPG・12A・13A

選べるリモコン

①無線LAN対応タッチパネルリモコンセット価格 **¥552,200**（税抜¥502,000）
②無線LAN対応インターホンリモコンセット価格 **¥541,200**（税抜¥492,000）
③音声リモコンセット価格 **¥513,480**（税抜¥466,800）

必要別売品/リモコンコード　台所リモコン用(RK-3P)、浴室リモコン用(KFR-3P)、一口循環口

20号

あんしん点検
設計上の標準使用期間：10年

目標年度2025年	省エネ基準達成率	エネルギー消費効率(モード)
	104%	91.5%

LPG	601900
12A・13A	601913

GFK-US2052WKA

本体希望小売価格［リモコン別売］
¥455,400（税抜¥414,000）

●ウルトラファインバブル機能搭載
●外形寸法　高600×幅470×奥230(mm)
●使用ガス種　LPG・12A・13A

選べるリモコン

①無線LAN対応タッチパネルリモコンセット価格 **¥526,900**（税抜¥479,000）
②無線LAN対応インターホンリモコンセット価格 **¥515,900**（税抜¥469,000）
③音声リモコンセット価格 **¥488,180**（税抜¥443,800）

必要別売品/リモコンコード　台所リモコン用(RK-3P)、浴室リモコン用(KFR-3P)、一口循環口

選べるリモコン

※リモコンの詳細についてはP17～20をご参照ください。

①無線LAN対応タッチパネルリモコンセット

CR-118PM [193436]
¥71,500（税抜¥65,000）

台所リモコン
CMR-3104PM 非防水形

浴室リモコン
YST-3104P

②無線LAN対応インターホンリモコンセット

CR-110PM [193438]
¥60,500（税抜¥55,000）

台所リモコン
CMR-3200PM 非防水形

浴室リモコン
YST-3200P

③音声リモコンセット

CR-111V [193440]
¥32,780（税抜¥29,800）

台所リモコン
CMR-3300V 非防水形

浴室リモコン
YST-3300V

●浴室リモコンのみでも使用できます。(時計・予約・呼出機能は使用できません。)
[888369] YST-3300V **¥22,000**（税抜¥20,000）

別売増設リモコン

別売増設リモコン(どちらか1台)の取付けで台所・浴室以外からのリモコン操作が可能

CMR-3310SV 非防水形
[888378]
¥19,800
（税抜¥18,000）

CMR-2801S 非防水形
[968703]
¥9,900
（税抜¥9,000）

バックアップ電源ユニット

バックアップ電源ユニットの取付けで停電してもお湯が使えます。

外装塗装鋼板
BDU-303 [887712]
¥126,500
（税抜¥115,000）

屋外・屋内 設置兼用型
据置・壁掛兼用タイプ
※屋外設置の場合は壁掛のみ
外装色 シャンパンゴールド(防汚鋼板)

注意 別売のリモコン(セット)には、リモコンコードおよび浴室リモコン用のリモコンパイプセットは付属しておりません。
台所リモコン・増設リモコンは防水タイプではありません。

※製品の色は印刷のため実際の色と異なる場合があります。

高効率ガスふろ給湯器 GFK-(U)Sシリーズ

eco ジョーズ　給湯＋強制追いだき

フルオートタイプ（全自動お湯はり）

詳しくはP13

QRコード（注1）　IoT（注2）　ふろタイマー（注1）　BDU対応　予約（注3）　eco機能　急速湯はり（注4）　自動追いだき　保温　強制追いだき　自動配管クリーン　配管クリーン（手動）　Q機能

低温度出湯　水メカ　たし湯　たし水　省エネモード　呼び出し（注3）　配管洗浄　エネルック（注1）　低NOx　点検お知らせ　凍結予防　太陽熱（SSU）（注5）　詳しくはP11

関連部品：P54～
寸法図：P59～
仕様表：P63～

注1：「リモコンセット:CR-118PM・110PM」使用時のみ、この機能が使えます。注2：「リモコンセット:CR-118PM・110PM」を選択し、無線LANでインターネットに接続する必要があります。注3：浴室リモコンのみの場合はこの機能は使用できません。注4：残り湯があるとあふれる場合があります。
注5：ソーラー接続ユニットの取付けが必要です。(P54参照)

屋外壁掛型　設置フリー型

外装色 シャンパンゴールド（防汚鋼板）

24号

あんしん点検
設計上の標準使用期間：10年

目標年度 2025年	省エネ基準達成率	エネルギー消費効率(モード)
	104%	91.5%

LPG	600400
12A・13A	600413

GFK-S2452WKX

本体希望小売価格［リモコン別売］
¥488,400（税抜¥444,000）

●外形寸法　高600×幅470×奥230(mm)
●使用ガス種　LPG・12A・13A

選べるリモコン

①無線LAN対応タッチパネルリモコンセット価格　**¥559,900**（税抜¥509,000）
②無線LAN対応インターホンリモコンセット価格　**¥548,900**（税抜¥499,000）
③音声リモコンセット価格　**¥521,180**（税抜¥473,800）

必要別売品/リモコンコード　台所リモコン用(RK-3P)、浴室リモコン用(KFR-3P)、一口循環口

選べるリモコン

※リモコンの詳細についてはP17～20をご参照ください。

①無線LAN対応タッチパネルリモコンセット

CR-118PM [193436]
¥71,500（税抜¥65,000）

台所リモコン
CMR-3104PM 非防水形

浴室リモコン
YST-3104P

②無線LAN対応インターホンリモコンセット

CR-110PM [193438]
¥60,500（税抜¥55,000）

台所リモコン
CMR-3200PM 非防水形

浴室リモコン
YST-3200P

③音声リモコンセット

CR-111V [193440]
¥32,780（税抜¥29,800）

台所リモコン
CMR-3300V 非防水形

浴室リモコン
YST-3300V

●浴室リモコンのみでも使用できます。(時計・予約・呼出機能は使用できません。)
[888369] YST-3300V **¥22,000**（税抜¥20,000）

別売増設リモコン

別売増設リモコン（どちらか1台）の取付けで台所・浴室以外からのリモコン操作が可能

CMR-3310SV 非防水形
[888378]
¥19,800
（税抜¥18,000）

CMR-2801S 非防水形
[968703]
¥9,900
（税抜¥9,000）

バックアップ電源ユニット

バックアップ電源ユニットの取付けで停電してもお湯が使えます。

外装塗装鋼板
BDU-303 [887712]
¥126,500
（税抜¥115,000）

屋外・屋内 設置兼用型
据置・壁掛兼用タイプ
※屋外設置の場合は壁掛のみ
外装色 シャンパンゴールド（防汚鋼板）

注意　別売のリモコン（セット）には、リモコンコードおよび浴室リモコン用のリモコンパイプセットは付属しておりません。
台所リモコン・増設リモコンは防水タイプではありません。

高効率ガスふろ給湯器 GFK-(U)Sシリーズ

ecoジョーズ　給湯＋強制追いだき

オートタイプ（自動お湯はり）
詳しくはP13

QRコード（注1）　IoT（注2）　BDU対応　予約（注3）　eco機能　急速湯はり（注4）　保温　強制追いだき　配管クリーン（手動）　Q機能　低温度出湯　水メカ　たし湯
たし水　省エネモード　呼び出し（注3）　配管洗浄　エネルック（注1）　低NOx　点検お知らせ　凍結予防　太陽熱（SSU）（注5）　詳しくはP11

関連部品：P54～
寸法図：P59～
仕様表：P63～

注1：「リモコンセット:CR-118PM・110PM」使用時のみ、この機能が使えます。注2：「リモコンセット:CR-118PM・110PM」を選択し、無線LANでインターネットに接続する必要があります。注3：浴室リモコンのみの場合はこの機能は使用できません。 注4：残り湯があるとあふれる場合があります。
注5：ソーラー接続ユニットの取付けが必要です。(P54参照)

屋外壁掛型 設置フリー型

外装色 シャンパンゴールド（防汚鋼板）

24号

あんしん点検
設計上の標準使用期間：10年

目標年度2025年	省エネ基準達成率	エネルギー消費効率(モード)
	104%	91.5%

LPG	600600
12A・13A	600613

GFK-S2452WKA

本体希望小売価格［リモコン別売］
¥431,200（税抜¥392,000）

●外形寸法　高600×幅470×奥230(mm)
●使用ガス種　LPG・12A・13A

選べるリモコン
①無線LAN対応タッチパネルリモコンセット価格　¥502,700（税抜¥457,000）
②無線LAN対応インターホンリモコンセット価格　¥491,700（税抜¥447,000）
③音声リモコンセット価格　¥463,980（税抜¥421,800）

必要別売品/リモコンコード　台所リモコン用(RK-3P)、浴室リモコン用(KFR-3P)、一口循環口

20号

あんしん点検
設計上の標準使用期間：10年

目標年度2025年	省エネ基準達成率	エネルギー消費効率(モード)
	104%	91.5%

LPG	600800
12A・13A	600813

GFK-S2052WKA

本体希望小売価格［リモコン別売］
¥405,900（税抜¥369,000）

●外形寸法　高600×幅470×奥230(mm)
●使用ガス種　LPG・12A・13A

選べるリモコン
①無線LAN対応タッチパネルリモコンセット価格　¥477,400（税抜¥434,000）
②無線LAN対応インターホンリモコンセット価格　¥466,400（税抜¥424,000）
③音声リモコンセット価格　¥438,680（税抜¥398,800）

必要別売品/リモコンコード　台所リモコン用(RK-3P)、浴室リモコン用(KFR-3P)、一口循環口

16号

あんしん点検
設計上の標準使用期間：10年

目標年度2025年	省エネ基準達成率	エネルギー消費効率(モード)
	104%	91.5%

LPG	600900
12A・13A	600913

GFK-S1652WKA

本体希望小売価格［リモコン別売］
¥377,300（税抜¥343,000）

●外形寸法　高600×幅470×奥230(mm)
●使用ガス種　LPG・12A・13A

選べるリモコン
①無線LAN対応タッチパネルリモコンセット価格　¥448,800（税抜¥408,000）
②無線LAN対応インターホンリモコンセット価格　¥437,800（税抜¥398,000）
③音声リモコンセット価格　¥410,080（税抜¥372,800）

必要別売品/リモコンコード　台所リモコン用(RK-3P)、浴室リモコン用(KFR-3P)、一口循環口

選べるリモコン

※リモコンの詳細についてはP17～20をご参照ください。

①無線LAN対応タッチパネルリモコンセット

CR-118PM [193436]
¥71,500（税抜¥65,000）

台所リモコン
CMR-3104PM 非防水形

浴室リモコン
YST-3104P

②無線LAN対応インターホンリモコンセット

CR-110PM [193438]
¥60,500（税抜¥55,000）

台所リモコン
CMR-3200PM 非防水形

浴室リモコン
YST-3200P

③音声リモコンセット

CR-111V [193440]
¥32,780（税抜¥29,800）

台所リモコン
CMR-3300V 非防水形

浴室リモコン
YST-3300V

●浴室リモコンのみでも使用できます。(時計・予約・呼出機能は使用できません。)
[888369] YST-3300V ¥22,000（税抜¥20,000）

別売増設リモコン

別売増設リモコン（どちらか1台）の取付けで台所・浴室以外からのリモコン操作が可能

CMR-3310SV 非防水形
[888378]
¥19,800
（税抜¥18,000）

CMR-2801S 非防水形
[968703]
¥9,900
（税抜¥9,000）

バックアップ電源ユニット

バックアップ電源ユニットの取付けで停電してもお湯が使えます。

外装塗装鋼板
BDU-303 [887712]
¥126,500
（税抜¥115,000）

屋外・屋内 設置兼用型
据置・壁掛兼用タイプ
※屋外設置の場合は壁掛のみ
外装色 シャンパンゴールド（防汚鋼板）

注意　別売のリモコン（セット）には、リモコンコードおよび浴室リモコン用のリモコンパイプセットは付属しておりません。
台所リモコン・増設リモコンは防水タイプではありません。

高効率ガスふろ給湯器 GFK-(U)Sシリーズ

ecoジョーズ　給湯＋強制追いだき

オートタイプ（自動お湯はり）

詳しくはP13

QRコード（注1）　IoT（注2）　BDU対応　予約（注3）　eco機能　急速湯はり（注4）　保温　強制追いだき　配管クリーン（手動）　Q機能　低温度出湯　水メカ　たし湯
たし水　省エネモード　呼び出し（注3）　配管洗浄　エネルック（注1）　低NOx　点検お知らせ　凍結予防　太陽熱（SSU）（注5）　詳しくはP11

関連部品：P54～
寸法図：P59～
仕様表：P63～

注1：「リモコンセット:CR-118PM・110PM」使用時のみ、この機能が使えます。注2：「リモコンセット:CR-118PM・110PM」を選択し、無線LANでインターネットに接続する必要があります。注3：浴室リモコンのみの場合はこの機能は使用できません。注4：残り湯があるとあふれる場合があります。
注5：ソーラー接続ユニットの取付けが必要です。(P54参照)

屋外据置型 設置フリー型

外装色 シャンパンゴールド(防汚鋼板)

24号

あんしん点検
設計上の標準使用期間：10年

目標年度2025年	省エネ基準達成率	エネルギー消費効率(モード)
	104%	91.5%

LPG	599100
12A・13A	599113

GFK-S2452WA

本体希望小売価格［リモコン別売］
¥447,700（税抜¥407,000）

●外形寸法　高638×幅540×奥248(mm)
●使用ガス種　LPG・12A・13A

選べるリモコン
①無線LAN対応タッチパネルリモコンセット価格 ¥519,200（税抜¥472,000）
②無線LAN対応インターホンリモコンセット価格 ¥508,200（税抜¥462,000）
③音声リモコンセット価格 ¥480,480（税抜¥436,800）

必要別売品/リモコンコード　台所リモコン用(RK-3P)、浴室リモコン用(KFR-3P)、一口循環口

20号

あんしん点検
設計上の標準使用期間：10年

目標年度2025年	省エネ基準達成率	エネルギー消費効率(モード)
	104%	91.5%

LPG	599200
12A・13A	599213

GFK-S2052WA

本体希望小売価格［リモコン別売］
¥420,200（税抜¥382,000）

●外形寸法　高638×幅540×奥248(mm)
●使用ガス種　LPG・12A・13A

選べるリモコン
①無線LAN対応タッチパネルリモコンセット価格 ¥491,700（税抜¥447,000）
②無線LAN対応インターホンリモコンセット価格 ¥480,700（税抜¥437,000）
③音声リモコンセット価格 ¥452,980（税抜¥411,800）

必要別売品/リモコンコード　台所リモコン用(RK-3P)、浴室リモコン用(KFR-3P)、一口循環口

オートタイプ（自動お湯はり）

詳しくはP13

QRコード（注1）　IoT（注2）　BDU対応　予約（注3）　eco機能　急速湯はり（注4）　保温　強制追いだき（2穴）　配管クリーン（手動）　Q機能　低温度出湯　水メカ　たし湯
たし水　省エネモード　呼び出し（注3）　配管洗浄　エネルック（注1）　低NOx　点検お知らせ　凍結予防　太陽熱（SSU）（注5）　詳しくはP11

関連部品：P55～
寸法図：P59～
仕様表：P63～

注1：「リモコンセット:CR-118PM・110PM」使用時のみ、この機能が使えます。注2：「リモコンセット:CR-118PM・110PM」を選択し、無線LANでインターネットに接続する必要があります。注3：浴室リモコンのみの場合はこの機能は使用できません。注4：残り湯があるとあふれる場合があります。
注5：ソーラー接続ユニットの取付けが必要です。(P54参照)

屋外据置型 浴そう隣接設置型

外装色 シャンパンゴールド(防汚鋼板)

20号

あんしん点検
設計上の標準使用期間：10年

目標年度2025年	省エネ基準達成率	エネルギー消費効率(モード)
	104%	91.5%

LPG	599300
12A・13A	599313

GFK-S2052A

本体希望小売価格［リモコン別売］
¥364,100（税抜¥331,000）

●外形寸法　高638×幅540×奥248(mm)
●使用ガス種　LPG・12A・13A

選べるリモコン
①無線LAN対応タッチパネルリモコンセット価格 ¥435,600（税抜¥396,000）
②無線LAN対応インターホンリモコンセット価格 ¥424,600（税抜¥386,000）
③音声リモコンセット価格 ¥396,880（税抜¥360,800）

必要別売品/リモコンコード　台所リモコン用(RK-3P)、浴室リモコン用(KFR-3P)、循環金具(ストロングパイプ)、湯止めキャップ※

浴そう隣接設置型

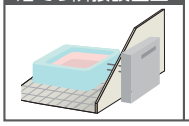

注意　2穴追いだきのため、浴そうの形状によっては取付けできない場合があります。

※湯止めキャップは製品に付属しておりません。
ストロングパイプ(SP-302S・402S・502S)を使用して据付ける際には別売の湯止めキャップ(P55参照)を取付けてください。

選べるリモコンはP34と共通

■温水暖房付エコジョーズで家中快適あったか生活!

省エネ性に優れた
高効率ガス温水暖房付
ふろ給湯器「エコジョーズ」を使うと、
お部屋の温水暖房はもちろん、
浴室・キッチン・洗面への
給湯が可能です。

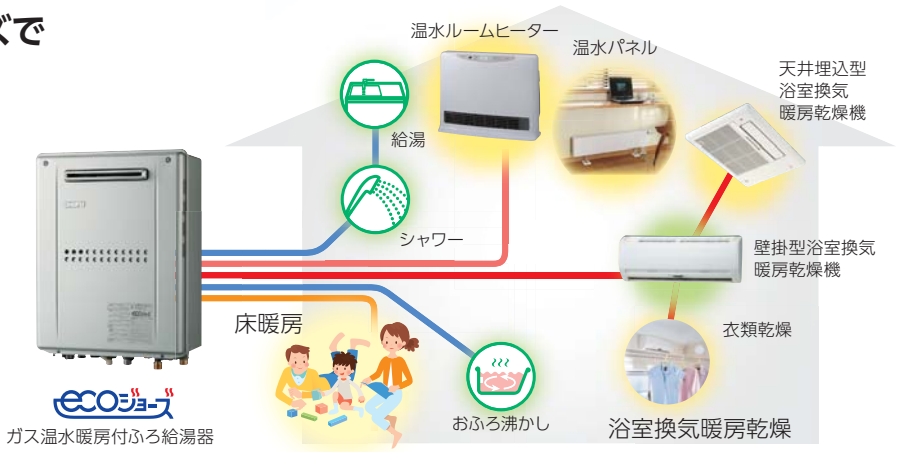

■給湯も暖房も高効率

ガスのエネルギーを
ムダなくお湯に変えます。

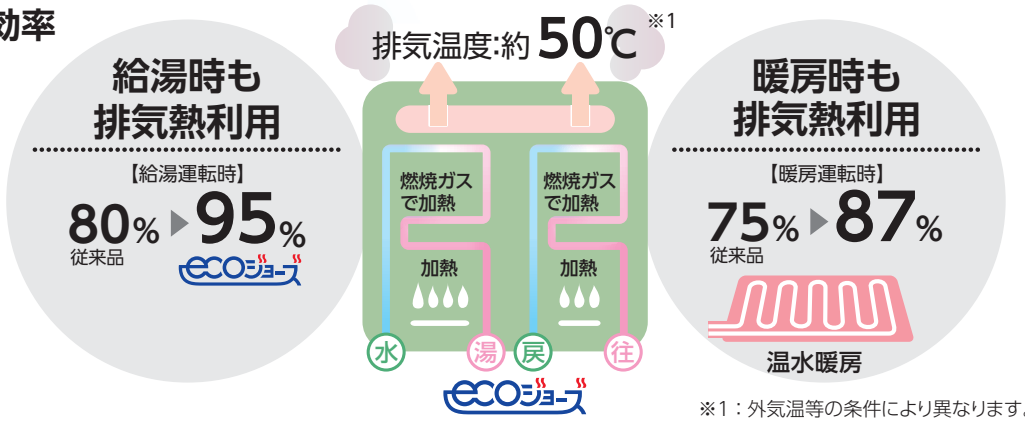

※1：外気温等の条件により異なります。

■ガス消費量を削減して、家計もラクラク《給湯側》

●年間ガス料金(LPガス)
約19,330円おトク

●年間二酸化炭素排出量(LPガス)
約203kg-CO_2削減
約16%削減!

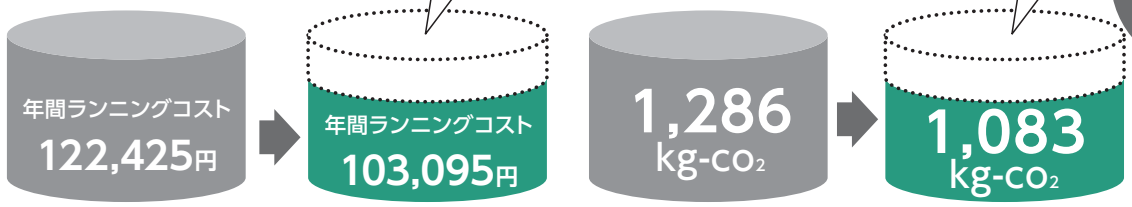

従来品　エコジョーズ　従来品　エコジョーズ

●年間給湯用エネルギー消費量:16.6GJと想定
〔試算条件〕省エネルギー基準に準拠した「エネルギー消費性能計算プログラム(住宅版)」による。

＊上記各項目については下記条件の基に試算しています。
・LPガス料金:5.9円/MJ(税込)(日本ガス石油機器工業会まとめ)★★石油情報センター令和4年度月次平均価格(50m³)データの単純平均より
・CO_2排出係数:3.00kg-CO_2/kg(平成22年3月の環境省、経済産業省 算定省令による)
＊上記算出値についてはガス料金、使用時間、使用頻度等によって変動します。

ここがポイント!

選べる「eco機能」で、さらにエコな暮らしをサポート!!

お客さまの好みで組み合わせ自由!!

給湯量少しひかえめ　湯量DOWN

「エコ」表示をタッチ!少しだけ湯量※を絞ります。
※湯量は8L、10L、12L、OFF(上限なし)に可変できます。

お湯カウンター搭載
使用しているお湯の量がリモコンで確認できます。
・浴室リモコンでは「eco」スイッチになります。

給湯温度少しひかえめ　−1℃

上がり湯のシャワー時などに自動的に給湯温度を1℃下げます。身体が温まっているので、シャワーの温度が1℃低くても快適です。

最適ふろ自動エコ運転

エコ効果の最も高い熱効率でお湯はりをします。お湯はり・保温とも省エネ最優先運転です。

保温温度少しひかえめ　−1℃

リモコンのふろ温度表示はそのままで、約1℃低い温度で保温します。
※「ごきげんオート(フルオートタイプ)」作動時はふろ設定温度まで追いだきします。

お湯はり少しひかえめ　−1cm

自動お湯はりの水位を1cm※低くします。
通常、標準水位から1目盛り低くなると湯量の差が大きく感じられますが、-1cmなら気になりません。
※フルオートタイプの場合。オートタイプは「設定湯量より-10L」

床暖房温水-5℃制御　−5℃

床暖房に使う湯水を設定より5℃低い温度に制御します。
※50/60℃の温水床暖房に対応。

数値は目安です。

インターホンリモコンセット

エネルック機能　インターホン・音声機能　eco機能

[193423]
CR−105P ¥64,130（税抜¥58,300）
[台所リモコン]CMR-4004P　[浴室リモコン]YST-4004P

音声リモコンセット

エネルック機能　音声機能　eco機能

[193422]
CR−102V ¥53,680（税抜¥48,800）
[台所リモコン]CMR-4002V　[浴室リモコン]YST-4002V

台所リモコン（タッチパネル式）
外形寸法　高120×幅120×奥17.4（mm）　非防水形

浴室リモコン（人感センサー付）
外形寸法　高100×幅200×奥21.4（mm）

※音声リモコンは「通話」ボタンが「呼出」ボタンになります。

■「浴室モニター機能」で入室を検知

浴室リモコンには人感センサーを内蔵。
浴室への人の出入りも
台所リモコンで確認できます。

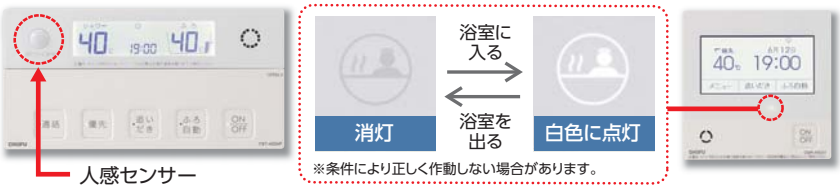

■「入浴タイマー」で居眠りなどによる長湯をお知らせします（フルオートのみ）

水位センサーで浴そうに浸かったことを検知すると自動的に入浴タイマーが作動、約5分おきに「ポーン」と鳴って時間経過をお知らせします。
台所/浴室リモコンに入浴時間（1分刻み）も表示されます。

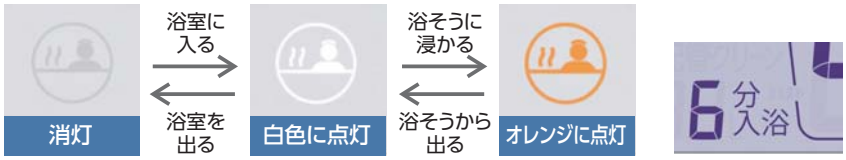

※条件により正しく作動しない場合があります。

■「ゆるやか浴機能」で体への負担軽減（フルオートのみ）

ふろ設定温度より約2℃低い温度でお湯はりします。
浴そうに浸かるとゆるやかに設定温度まで沸かすことで、体への負担を減らします。

■芯まであたたまるマイクロバブル浴

細かな気泡がお肌をさするように包み込み、皮膚表面のぬるくなったお湯を取り除くことで温浴効果を保ちます。
お湯本来の効果で手足の先まで血の巡りをキープ、カラダの芯まであたたまるので、しっかり汗をかきたい時にもおすすめです。

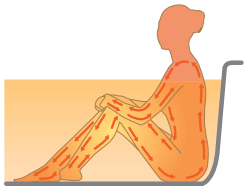

●マイクロバブル専用の循環アダプターが必要です。
インターホンリモコンの「温浴」ボタンを押すだけで使用可能。
※音声リモコンでご使用いただく場合には設定変更が必要です。
詳細は最寄の営業所へお問い合わせください。

循環アダプターMB2-1シリーズ（P54参照）

※写真はMB2-1-SFです。

在来工法の場合、別売の「屋外吸気配管セット（P54参照）」が必要になります。

フルオートタイプ（全自動お湯はり）

詳しくはP13

予約 / eco機能 / ごきげんオート / マイルド追いだき / フレックス保温 / 強制追いだき / 自動配管クリーン / 配管クリーン（手動）（注1） / Q機能 / ターボ給湯 / 低温度出湯 / たし湯 / たし水 / 省エネモード

呼び出し / 浴室モニター / 入浴タイマー / エネルック / 低NOx / 点検お知らせ / 凍結予防 / 暖房水自動補水 / E-con通信 / インテリジェント通信 詳しくはP11

注1：リモコンでの設定が必要です。

関連部品：P54～
寸法図：P59～
仕様表：P63～

屋外壁掛型 設置フリー型

外装色 プレシャスシルバー

24号

あんしん点検
設計上の標準使用期間：10年

目標年度 2025年	省エネ基準達成率	エネルギー消費効率(定格)
	102%	93.0%

LPG	585800
12A・13A	585813

GFKD-S2450KX

本体希望小売価格［リモコン別売］
¥581,680（税抜¥528,800）

●外形寸法　高600×幅469×奥240(mm)
●使用ガス種　LPG・12A・13A

選べるリモコン

①インターホンリモコンセット価格　¥645,810（税抜¥587,100）
②音声リモコンセット価格　¥635,360（税抜¥577,600）

必要別売品/リモコンコード　台所リモコン用(RK-3P)、浴室リモコン用(KFR-3P)、一口循環口〈マイクロバブルなし〉、循環アダプターMB2-1シリーズ〈マイクロバブル用〉

開放式

本体内保有水量(L)	最大システム保有水量(L)
2.8	35.0(※1)

※1：銅管システムの場合は24.0L
●追いだき配管、温水暖房配管についてはP58を参照してください。

オートタイプ（自動お湯はり）

詳しくはP13

予約 / eco機能 / マイルド追いだき / フレックス保温 / 強制追いだき / 配管クリーン（手動）（注1） / Q機能 / ターボ給湯 / 低温度出湯 / たし湯 / たし水 / 省エネモード / 呼び出し / 浴室モニター

エネルック / 低NOx / 点検お知らせ / 凍結予防 / 暖房水自動補水 / E-con通信 / インテリジェント通信 詳しくはP11

注1：リモコンでの設定が必要です。

関連部品：P54～
寸法図：P59～
仕様表：P63～

屋外壁掛型 設置フリー型

外装色 プレシャスシルバー

24号

あんしん点検
設計上の標準使用期間：10年

目標年度 2025年	省エネ基準達成率	エネルギー消費効率(定格)
	102%	93.0%

LPG	585900
12A・13A	585913

GFKD-S2450KA

本体希望小売価格［リモコン別売］
¥533,500（税抜¥485,000）

●外形寸法　高600×幅469×奥240(mm)
●使用ガス種　LPG・12A・13A

選べるリモコン

①インターホンリモコンセット価格　¥597,630（税抜¥543,300）
②音声リモコンセット価格　¥587,180（税抜¥533,800）

必要別売品/リモコンコード　台所リモコン用(RK-3P)、浴室リモコン用(KFR-3P)、一口循環口〈マイクロバブルなし〉、循環アダプターMB2-1シリーズ〈マイクロバブル用〉

開放式

本体内保有水量(L)	最大システム保有水量(L)
2.8	35.0(※1)

※1：銅管システムの場合は24.0L
●追いだき配管、温水暖房配管についてはP58を参照してください。

選べるリモコン

※リモコンの詳細についてはP37をご参照ください。

①インターホンリモコンセット

CR-105P［193423］
¥64,130（税抜¥58,300）

台所リモコン
CMR-4004P 非防水形
（タッチパネル式）

浴室リモコン
YST-4004P
（人感センサー付）

②音声リモコンセット

CR-102V［193422］
¥53,680（税抜¥48,800）

台所リモコン
CMR-4002V 非防水形
（タッチパネル式）

浴室リモコン
YST-4002V
（人感センサー付）

床暖房用リモコン（インテリジェント通信対応）

CMRGD-701 非防水形
［884516］
¥19,140（税抜¥17,400）

循環アダプターMB2-1シリーズ（P54参照）

¥35,640（税抜¥32,400）
在来工法浴室の場合、別売の「屋外吸気配管セット OKH-MB」が必要になります。

※写真はMB2-1-SFです。

注意　別売のリモコン（セット）には、リモコンコードおよび浴室リモコン用の屋外カバーセット［WP-001］は付属しておりません。
台所リモコンは防水タイプではありません。　暖房端末器（パネルヒーターなどの高温端末器）に運転スイッチがない場合、CR-105PまたはCR-102Vで操作可能です。

給湯栓をひらくだけのシンプル給湯器。

おふろの追いだきはできません

高い熱効率!

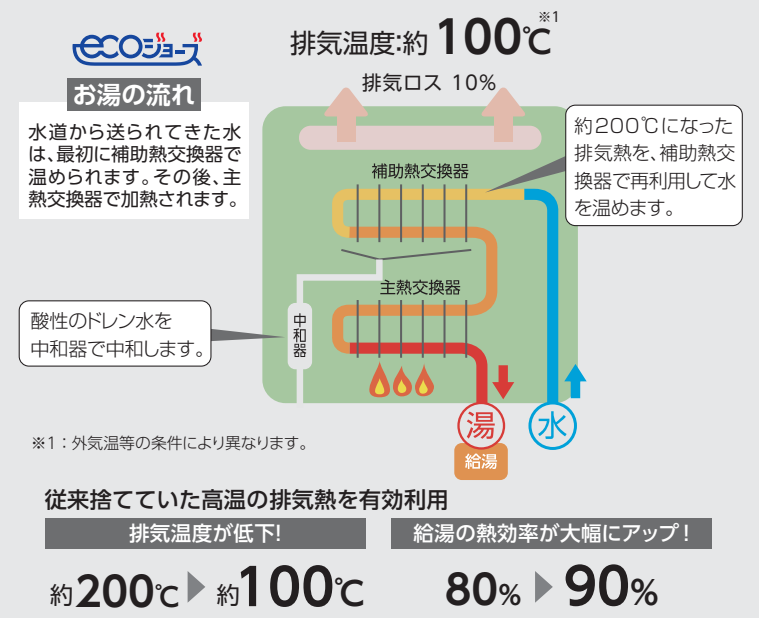

●年間ガス料金（LPガス）
約13,600円 おトク

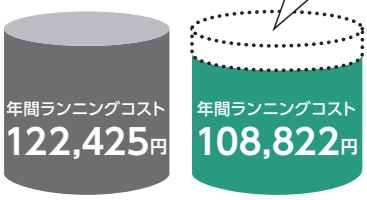

従来品 GK-2023K　エコジョーズ GK-S2031K

●年間二酸化炭素排出量（LPガス）
約143kg-CO_2削減

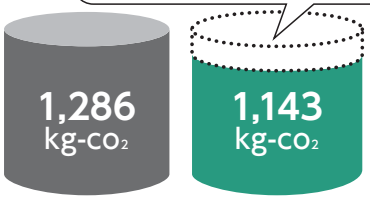

約11%削減!

従来品 GK-2023K　エコジョーズ GK-S2031K

（想定した使用条件）
●年間給湯用エネルギー消費量:16.6GJと想定
［試算条件］省エネルギー基準に準拠した「エネルギー消費性能計算プログラム（住宅版）」による。
＊右記各項目については下記条件の基に試算しています。
・LPガス料金:5.9円/MJ（税込）（日本ガス石油機器工業会まとめ）★ ★石油情報センター令和4年度月次平均価格（50m³）データの単純平均より
・CO_2排出係数:3.00kg-CO_2/kg（平成22年3月の環境省、経済産業省 算定省令による）
＊右記算出値についてはガス料金、使用時間、使用頻度等によって変動します。

ここがポイント! さらに「eco機能」で、よりエコな暮らしをサポート!!

ecoスイッチを押すと、季節に応じて最大の給湯能力を変化させ、ガス・水の使用量を抑えてエネルギーの使いすぎを抑制します。

CMR-2706VまたはYST-2706Vを使用した場合にのみeco機能を使用可

ecoスイッチを押すだけ!!

■給湯能力のめやす

季節	給湯能力（対標準モード）
冬	約90%
春・秋	約70%
夏	約50%

ecoモードの年間コストメリット～GK-S2031Kの場合

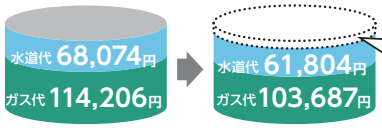

年間ランニングコスト 182,280円　標準モード
年間ランニングコスト 165,491円　ecoモード

1年間で 約16,700円 節約

（想定した使用条件）
●年間給湯用エネルギーについて:モード効率測定法（JIS）のふろ給湯標準使用モードを使用条件とし、eco機能を設定して、給湯能力を制限することによる節約金額を算出。
［試算条件］出湯温度を40℃とし、入水温度は通年で平均15℃とする。
・水道料金は東京都23区の水道料金+下水道使用料金=409円/㎥（税込）。家庭用で口径20mmの場合。
・LPガス料金は5.9円/MJ（税込）（日本ガス石油機器工業会まとめ）★
★石油情報センター令和4年度月次平均価格（50m³）データの単純平均より
＊上記算出値については水道料金、ガス料金、使用時間、使用頻度等によって変動します。

本体カラーにアルミサッシなどでも使われている色の『シャンパンゴールド』を採用。建物の外壁に調和しやすく、高級感を演出します。

雨水の力で汚れを落とす防汚機能を持つ塗料を外装に採用。
排気ガスやスス等の汚れに効果を発揮。

汚れにくい外装できれいを保つ

耐汚染性（カーボン汚染性）試験による比較

従来品外装　エコジョーズ外装

定量止水
(オートストップ)
(注1)

定　量
お知らせ機能
(手動) (注2)

詳しくはP14

BDU対応 | eco機能 (注3) | 本体操作 | Q機能 | 水比例弁 | 呼び出し (注4) | 低NOx | 凍結予防 | 太陽熱 (注5) 詳しくはP11

関連部品：P54～
寸 法 図：P59～
仕 様 表：P63～

注1：「音声台所リモコン:CMR-2706V」または「音声防水形増設リモコン:YST-2706V」を取付け設定します。(太陽熱温水器と接続している場合は、リモコン接続できない為、この機能は使用できません。)注2：「カンタン台所リモコン:CMR-2903」を取付け設定します。(太陽熱温水器と接続している場合は、リモコン接続できない為、この機能は使用できません。)注3：「音声台所リモコン：CMR-2706V」「音声防水形増設リモコン:YST-2706V」使用時のみこの機能が使えます。
注4：台所リモコン+防水形増設リモコン使用時のみこの機能が使えます。注5：「本体操作」または「カンタン防水形増設リモコン:YST-2903」取付時のみ接続可。
高温のお湯が出湯される可能性がある為、サーモスタット付混合水栓を使用してください。

屋外壁掛型

外装色 シャンパンゴールド(防汚鋼板)

24号 NEW GK-S2431K

本体希望小売価格［本体操作］
¥242,000 (税抜¥220,000)

あんしん点検
設計上の標準使用期間：10年

目標年度 2025年	省エネ基準達成率	エネルギー消費効率(モード)
	106%	90.0%

LPG	602200
12A・13A	602213

●外 形 寸 法　高520×幅350×奥200(mm)
●使用ガス種　LPG・12A・13A

選べるリモコン

①音声台所リモコンセット価格	¥257,400 (税抜 ¥234,000)
②音声防水形増設リモコンセット価格	¥259,600 (税抜 ¥236,000)
③カンタン台所リモコンセット価格	¥253,000 (税抜 ¥230,000)
④カンタン防水形増設リモコンセット価格	¥255,750 (税抜 ¥232,500)

別売品/リモコンコード　台所リモコン用(RK-3P)、浴室リモコン用(KFR-3P)

20号 NEW GK-S2031K

本体希望小売価格［本体操作］
¥224,400 (税抜¥204,000)

あんしん点検
設計上の標準使用期間：10年

目標年度 2025年	省エネ基準達成率	エネルギー消費効率(モード)
	106%	90.0%

LPG	602100
12A・13A	602113

●外 形 寸 法　高520×幅350×奥200(mm)
●使用ガス種　LPG・12A・13A

選べるリモコン

①音声台所リモコンセット価格	¥239,800 (税抜 ¥218,000)
②音声防水形増設リモコンセット価格	¥242,000 (税抜 ¥220,000)
③カンタン台所リモコンセット価格	¥235,400 (税抜 ¥214,000)
④カンタン防水形増設リモコンセット価格	¥238,150 (税抜 ¥216,500)

別売品/リモコンコード　台所リモコン用(RK-3P)、浴室リモコン用(KFR-3P)

16号 NEW GK-S1631K

本体希望小売価格［本体操作］
¥217,800 (税抜¥198,000)

あんしん点検
設計上の標準使用期間：10年

目標年度 2025年	省エネ基準達成率	エネルギー消費効率(モード)
	106%	90.0%

LPG	602000
12A・13A	602013

●外 形 寸 法　高520×幅350×奥200(mm)
●使用ガス種　LPG・12A・13A

選べるリモコン

①音声台所リモコンセット価格	¥233,200 (税抜 ¥212,000)
②音声防水形増設リモコンセット価格	¥235,400 (税抜 ¥214,000)
③カンタン台所リモコンセット価格	¥228,800 (税抜 ¥208,000)
④カンタン防水形増設リモコンセット価格	¥231,550 (税抜 ¥210,500)

別売品/リモコンコード　台所リモコン用(RK-3P)、浴室リモコン用(KFR-3P)

選べるリモコン

※リモコンの詳細についてはP21をご参照ください。

音声リモコン　定量止水対応(オートストップ)

①音声台所リモコン
CMR-2706V [968712]
¥15,400 (税抜¥14,000)

②音声防水形増設リモコン
YST-2706V [968713]
¥17,600 (税抜¥16,000)

カンタンリモコン　定量お知らせ対応(CMR-2903のみ)

③カンタン台所リモコン
CMR-2903 [968704]
¥11,000 (税抜¥10,000)

④カンタン防水形増設リモコン
YST-2903 [968705]
¥13,750 (税抜¥12,500)

別売増設リモコン

別売増設リモコン(どちらか1台)の取付けで台所・浴室以外からのリモコン操作が可能
(別売増設リモコンのみでは使用できません。)

CMR-2501SV 非防水形
[883956]
¥19,800
(税抜¥18,000)

CMR-2801S 非防水形
[968703]
¥9,900
(税抜¥9,000)

音声リモコン・カンタンリモコンを選択し、バックアップ電源ユニット(BDU-303)を取付けてピークシフト運転を行う場合は「CMR-2501SV」を使用してください。

バックアップ電源ユニット

バックアップ電源ユニットの取付けで停電してもお湯が使えます。

外装塗装鋼板
BDU-303 [887712]
¥126,500
(税抜¥115,000)

屋外・屋内 設置兼用型
据置・壁掛兼用タイプ
※屋外設置の場合は壁掛のみ
外装色 シャンパンゴールド(防汚鋼板)

注意　別売のリモコン(セット)には、リモコンコードおよび浴室リモコン用のリモコンパイプセットは付属しておりません。
台所リモコン・増設リモコンは防水タイプではありません。

高効率ガスふろ給湯器 エコジョーズ
高効率ガス温水暖房付ふろ給湯器 エコジョーズ
高効率ガス給湯器（給湯専用）エコジョーズ
普及型ガスふろ給湯器
普及型ガス給湯器（給湯専用）
ガスふろがま
バランス型ふろがま
ガス温水暖房専用熱源機
浴室換気暖房乾燥機
温水ルームヒーター

定量止水（オートストップ）（注1）

定　量 お知らせ機能（手動）（注2）

詳しくはP14

BDU対応（注3） eco機能（注4） 本体操作 Q機能 水比例弁 呼び出し（注5） 低NOx 点検お知らせ 凍結予防 太陽熱（注6） 詳しくはP11

関連部品：P54～
寸 法 図：P59～
仕 様 表：P63～

注1：「音声台所リモコン:CMR-2706V」または「音声防水形増設リモコン:YST-2706V」を取付け設定します。（太陽熱温水器と接続している場合は、リモコン接続できない為、この機能は使用できません。）注2：「カンタン台所リモコン:CMR-2903」を取付け設定します。（太陽熱温水器と接続している場合は、リモコン接続できない為、この機能は使用できません。）注3：電源コードの取替えが必要です。注4：「音声台所リモコン:CMR-2706V」「音声防水形増設リモコン:YST-2706V」使用時のみこの機能が使えます。注5：台所リモコン+防水形増設リモコン使用時のみこの機能が使えます。注6：「本体操作」または「カンタン防水形増設リモコン:YST-2903」取付時のみ接続可。高温のお湯が出湯される可能性がある為、サーモスタット付混合水栓を使用してください。

屋外壁掛型

・3Pアース付電源コード（プラグ形状 ）

外装色 シャンパンゴールド（防汚鋼板）

20号 NEW 受注生産

あんしん点検

設計上の標準使用期間：10年

目標年度 2025年	省エネ基準達成率	エネルギー消費効率(モード)
	106%	90.0%

LPG	602400
12A・13A	602413

GK-S2031K-BL-E

本体希望小売価格［本体操作］
¥226,600（税抜¥206,000）

●外 形 寸 法　高520×幅350×奥200（mm）
●使用ガス種　LPG・12A・13A

選べるリモコン

①音声台所リモコンセット価格	**¥242,000**	（税抜¥220,000）
②音声防水形増設リモコンセット価格	**¥244,200**	（税抜¥222,000）
③カンタン台所リモコンセット価格	**¥237,600**	（税抜¥216,000）
④カンタン防水形増設リモコンセット価格	**¥240,350**	（税抜¥218,500）

別売品/リモコンコード　台所リモコン用（RK-3P）、浴室リモコン用（KFR-3P）

選べるリモコン

※リモコンの詳細についてはP21をご参照ください。

音声リモコン　定量止水対応（オートストップ）

①音声台所リモコン
CMR-2706V [968712]
¥15,400（税抜¥14,000）

②音声防水形増設リモコン
YST-2706V [968713]
¥17,600（税抜¥16,000）

カンタンリモコン　定量お知らせ対応（CMR-2903のみ）

③カンタン台所リモコン
CMR-2903 [968704]
¥11,000（税抜¥10,000）

④カンタン防水形増設リモコン
YST-2903 [968705]
¥13,750（税抜¥12,500）

別売増設リモコン

別売増設リモコン（どちらか1台）の取付けで台所・浴室以外からのリモコン操作が可能
（別売増設リモコンのみでは使用できません。）

CMR-2501SV 非防水形
[883956]
¥19,800
（税抜¥18,000）

CMR-2801S 非防水形
[968703]
¥9,900
（税抜¥9,000）

音声リモコン・カンタンリモコンを選択し、バックアップ電源ユニット（BDU-303）を取付けてピークシフト運転を行う場合は「CMR-2501SV」を使用してください。

バックアップ電源ユニット

バックアップ電源ユニットの取付けで停電してもお湯が使えます。

外装塗装鋼板
BDU-303 [887712]
¥126,500
（税抜¥115,000）

屋外・屋内 設置兼用型
据置・壁掛兼用タイプ
※屋外設置の場合は壁掛のみ
外装色 シャンパンゴールド（防汚鋼板）

注意　別売のリモコン（セット）には、リモコンコードおよび浴室リモコン用のリモコンパイプセットは付属しておりません。
台所リモコン・増設リモコンは防水タイプではありません。

普及型ガスふろ給湯器 GFK-**52シリーズ

■普及型ガスふろ給湯器のエネルギー消費効率（モード）が向上

エネルギー
消費効率（モード）が 80％ ▶ 81％ に向上!!

■追いだき速度の大幅な向上

追いだきの能力を向上させることで、追いだき完了までの待ち時間が短縮されました。

●ふろ温度（+27℃上昇）の場合

GFK-**51シリーズ
（GFK-2451WKAの場合）
約41分 ▶

GFK-**52シリーズ
（GFK-2452WKAの場合）
約31分

10分短縮

●ふろ温度（+5℃上昇）の場合

約10分 ▶ 約 5 分

5分短縮

※配管条件（配管長・配管径・配管経路）、給水圧、出湯量、外気温などにより異なる場合があります。

使用条件 /浴そう内湯量180L、配管3mの場合。

■最低出湯号数の下限が2.5号から0.4号に
夏場の低温・少量出湯に対応

最低出湯号数が2.5号から0.4号（間欠燃焼）に改善されたことにより、入水温度が高い夏場での、低温出湯・少量出湯でも安定したお湯を快適にご使用できます。

GFK-**51シリーズ
2.5号 ▶

GFK-**52シリーズ
0.4号

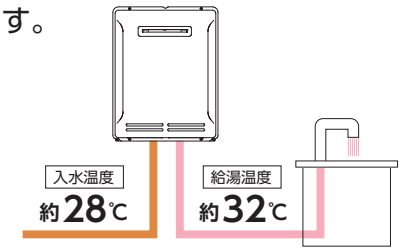

※配管条件（配管長・配管径・配管経路）、給水圧、出湯量、外気温などにより異なる場合があります。

給湯 + 強制追いだき

フルオートタイプ
（全自動お湯はり）
詳しくはP13

QRコード（注1） IoT（注2） ふろタイマー（注1） BDU対応 予約（注3） eco機能 急速湯はり（注4） 自動追いだき 保温 強制追いだき 自動配管クリーン 配管クリーン（手動） Q機能
水メカ たし湯 たし水 省エネモード 呼び出し（注3） 配管洗浄 エネルック（注1） 低NOx 点検お知らせ 凍結予防 太陽熱（SSU）（注5） 詳しくはP11

関連部品：P54～
寸法図：P59～
仕様表：P63～

注1：「リモコンセット:CR-118PM・110PM」使用時のみ、この機能が使えます。注2：「リモコンセット:CR-118PM・110PM」を選択し、無線LANでインターネットに接続する必要があります。注3：浴室リモコンのみの場合はこの機能は使用できません。注4：残り湯があるとあふれる場合があります。
注5：ソーラー接続ユニットの取付けが必要です。(P54参照)

屋外壁掛型 設置フリー型

外装色 シャンパンゴールド（防汚鋼板）

24号

GFK-2452WKX

本体希望小売価格［リモコン別売］
¥479,600（税抜¥436,000）

●外形寸法　高600×幅470×奥230(mm)
●使用ガス種　LPG・12A・13A

あんしん点検
設計上の標準使用期間：10年

目標年度2025年	省エネ基準達成率	エネルギー消費効率(モード)
	92%	81.0%

LPG	601000
12A・13A	601013

選べるリモコン

①無線LAN対応タッチパネルリモコンセット価格 **¥551,100**（税抜¥501,000）
②無線LAN対応インターホンリモコンセット価格 **¥540,100**（税抜¥491,000）
③音声リモコンセット価格 **¥512,380**（税抜¥465,800）

必要別売品/リモコンコード　台所リモコン用(RK-3P)、浴室リモコン用(KFR-3P)、一口循環口

20号

GFK-2052WKX

本体希望小売価格［リモコン別売］
¥451,000（税抜¥410,000）

●外形寸法　高600×幅470×奥230(mm)
●使用ガス種　LPG・12A・13A

あんしん点検
設計上の標準使用期間：10年

目標年度2025年	省エネ基準達成率	エネルギー消費効率(モード)
	92%	81.0%

LPG	601100
12A・13A	601113

選べるリモコン

①無線LAN対応タッチパネルリモコンセット価格 **¥522,500**（税抜¥475,000）
②無線LAN対応インターホンリモコンセット価格 **¥511,500**（税抜¥465,000）
③音声リモコンセット価格 **¥483,780**（税抜¥439,800）

必要別売品/リモコンコード　台所リモコン用(RK-3P)、浴室リモコン用(KFR-3P)、一口循環口

選べるリモコン

※リモコンの詳細についてはP17～20をご参照ください。

①無線LAN対応タッチパネルリモコンセット

CR-118PM [193436]
¥71,500（税抜¥65,000）

台所リモコン
CMR-3104PM 非防水形

浴室リモコン
YST-3104P

②無線LAN対応インターホンリモコンセット

CR-110PM [193438]
¥60,500（税抜¥55,000）

台所リモコン
CMR-3200PM 非防水形

浴室リモコン
YST-3200P

③音声リモコンセット

CR-111V [193440]
¥32,780（税抜¥29,800）

台所リモコン
CMR-3300V 非防水形

浴室リモコン
YST-3300V

●浴室リモコンのみでも使用できます。(時計・予約・呼出機能は使用できません。)
[888369] YST-3300V **¥22,000**（税抜¥20,000）

別売増設リモコン

別売増設リモコン（どちらか1台）の取付けで台所・浴室以外からのリモコン操作が可能

CMR-3310SV 非防水形
[888378]
¥19,800
（税抜¥18,000）

CMR-2801S 非防水形
[968703]
¥9,900
（税抜¥9,000）

バックアップ電源ユニット

バックアップ電源ユニットの取付けで停電してもお湯が使えます。

外装塗装鋼板
BDU-303 [887712]
¥126,500
（税抜¥115,000）

屋外・屋内 設置兼用型
据置・壁掛兼用タイプ
※屋外設置の場合は壁掛のみ
外装色 シャンパンゴールド（防汚鋼板）

注意 別売のリモコン（セット）には、リモコンコードおよび浴室リモコン用のリモコンパイプセットは付属しておりません。
台所リモコン・増設リモコンは防水タイプではありません。

普及型ガスふろ給湯器 GFKシリーズ

給湯 ＋ 強制追いだき

オートタイプ（自動お湯はり）

詳しくはP13

QRコード（注1） IoT（注2） BDU対応 予約（注3） eco機能 急速湯はり（注4） 保温 強制追いだき 配管クリーン（手動） Q機能 水メカ たし湯 たし水

省エネモード 呼び出し（注3） 配管洗浄 エネルック（注1） 低NOx 点検お知らせ 凍結予防 太陽熱（SSU）（注5） 詳しくはP11

関連部品：P54～
寸法図：P59～
仕様表：P63～

注1：「リモコンセット:CR-118PM・110PM」使用時のみ、この機能が使えます。注2：「リモコンセット:CR-118PM・110PM」を選択し、無線LANでインターネットに接続する必要があります。注3：浴室リモコンのみの場合はこの機能は使用できません。注4：残り湯があるとあふれる場合があります。
注5：ソーラー接続ユニットの取付けが必要です。(P54参照)

屋外壁掛型 設置フリー型

外装色 シャンパンゴールド（防汚鋼板）

24号

あんしん点検
設計上の標準使用期間：10年

目標年度2025年	省エネ基準達成率	エネルギー消費効率(モード)
	92%	81.0%

LPG	601200
12A・13A	601213

GFK-2452WKA

本体希望小売価格［リモコン別売］
¥425,700（税抜¥387,000）

●外形寸法　高600×幅470×奥230(mm)
●使用ガス種　LPG・12A・13A

選べるリモコン
①無線LAN対応タッチパネルリモコンセット価格 ¥497,200（税抜¥452,000）
②無線LAN対応インターホンリモコンセット価格 ¥486,200（税抜¥442,000）
③音声リモコンセット価格 ¥458,480（税抜¥416,800）

必要別売品/リモコンコード　台所リモコン用(RK-3P)、浴室リモコン用(KFR-3P)、一口循環口

20号

あんしん点検
設計上の標準使用期間：10年

目標年度2025年	省エネ基準達成率	エネルギー消費効率(モード)
	92%	81.0%

LPG	601300
12A・13A	601313

GFK-2052WKA

本体希望小売価格［リモコン別売］
¥393,800（税抜¥358,000）

●外形寸法　高600×幅470×奥230(mm)
●使用ガス種　LPG・12A・13A

選べるリモコン
①無線LAN対応タッチパネルリモコンセット価格 ¥465,300（税抜¥423,000）
②無線LAN対応インターホンリモコンセット価格 ¥454,300（税抜¥413,000）
③音声リモコンセット価格 ¥426,580（税抜¥387,800）

必要別売品/リモコンコード　台所リモコン用(RK-3P)、浴室リモコン用(KFR-3P)、一口循環口

16号

あんしん点検
設計上の標準使用期間：10年

目標年度2025年	省エネ基準達成率	エネルギー消費効率(モード)
	92%	81.0%

LPG	601400
12A・13A	601413

GFK-1652WKA

本体希望小売価格［リモコン別売］
¥357,500（税抜¥325,000）

●外形寸法　高600×幅470×奥230(mm)
●使用ガス種　LPG・12A・13A

選べるリモコン
①無線LAN対応タッチパネルリモコンセット価格 ¥429,000（税抜¥390,000）
②無線LAN対応インターホンリモコンセット価格 ¥418,000（税抜¥380,000）
③音声リモコンセット価格 ¥390,280（税抜¥354,800）

必要別売品/リモコンコード　台所リモコン用(RK-3P)、浴室リモコン用(KFR-3P)、一口循環口

選べるリモコン

※リモコンの詳細についてはP17～20をご参照ください。

①無線LAN対応タッチパネルリモコンセット

CR-118PM [193436]
¥71,500（税抜¥65,000）

台所リモコン
CMR-3104PM 非防水形

浴室リモコン
YST-3104P

②無線LAN対応インターホンリモコンセット

CR-110PM [193438]
¥60,500（税抜¥55,000）

台所リモコン
CMR-3200PM 非防水形

浴室リモコン
YST-3200P

③音声リモコンセット

CR-111V [193440]
¥32,780（税抜¥29,800）

台所リモコン
CMR-3300V 非防水形

浴室リモコン
YST-3300V

●浴室リモコンのみでも使用できます。(時計・予約・呼出機能は使用できません。)
[888369] YST-3300V ¥22,000（税抜¥20,000）

別売増設リモコン

別売増設リモコン（どちらか1台）の取付けで台所・浴室以外からのリモコン操作が可能

CMR-3310SV 非防水形
[888378]
¥19,800
（税抜¥18,000）

CMR-2801S 非防水形
[968703]
¥9,900
（税抜¥9,000）

バックアップ電源ユニット

バックアップ電源ユニットの取付けで停電してもお湯が使えます。

外装塗装鋼板
BDU-303 [887712]
¥126,500
（税抜¥115,000）

屋外・屋内 設置兼用型
据置・壁掛兼用タイプ
※屋外設置の場合は壁掛のみ
外装色 シャンパンゴールド（防汚鋼板）

注意 別売のリモコン（セット）には、リモコンコードおよび浴室リモコン用のリモコンパイプセットは付属しておりません。
台所リモコン・増設リモコンは防水タイプではありません。

普及型ガスふろ給湯器 GFKシリーズ

給湯 ＋ 強制追いだき

オートタイプ（自動お湯はり）

詳しくはP13

QRコード（注1） IoT（注2） BDU対応 予約（注3） eco機能 急速湯はり（注4） 保温 強制追いだき 配管クリーン（手動） Q機能 水メカ たし湯 たし水

省エネモード 呼び出し（注3） 配管洗浄 エネルック（注1） 低NOx 点検お知らせ 凍結予防 太陽熱（SSU）（注5） 詳しくはP11

関連部品：P54～
寸法図：P59～
仕様表：P63～

注1：「リモコンセット:CR-118PM・110PM」使用時のみ、この機能が使えます。注2：「リモコンセット:CR-118PM・110PM」を選択し、無線LANでインターネットに接続する必要があります。注3：浴室リモコンのみの場合はこの機能は使用できません。注4：残り湯があるとあふれる場合があります。
注5：ソーラー接続ユニットの取付けが必要です。(P54参照)

屋外据置型 設置フリー型

外装色 シャンパンゴールド（防汚鋼板）

24号

あんしん点検
設計上の標準使用期間：10年

目標年度 2025年	省エネ基準達成率	エネルギー消費効率(モード)
	92%	81.0%

LPG	599500
12A・13A	599513

GFK-2452WA

本体希望小売価格［リモコン別売］
¥451,000（税抜¥410,000）

●外形寸法　高638×幅540×奥248(mm)
●使用ガス種　LPG・12A・13A

選べるリモコン
①無線LAN対応タッチパネルリモコンセット価格 **¥522,500**（税抜¥475,000）
②無線LAN対応インターホンリモコンセット価格 **¥511,500**（税抜¥465,000）
③音声リモコンセット価格 **¥483,780**（税抜¥439,800）

必要別売品/リモコンコード　台所リモコン用(RK-3P)、浴室リモコン用(KFR-3P)、一口循環口

20号

あんしん点検
設計上の標準使用期間：10年

目標年度 2025年	省エネ基準達成率	エネルギー消費効率(モード)
	92%	81.0%

LPG	599600
12A・13A	599613

GFK-2052WA

本体希望小売価格［リモコン別売］
¥419,100（税抜¥381,000）

●外形寸法　高638×幅540×奥248(mm)
●使用ガス種　LPG・12A・13A

選べるリモコン
①無線LAN対応タッチパネルリモコンセット価格 **¥490,600**（税抜¥446,000）
②無線LAN対応インターホンリモコンセット価格 **¥479,600**（税抜¥436,000）
③音声リモコンセット価格 **¥451,880**（税抜¥410,800）

必要別売品/リモコンコード　台所リモコン用(RK-3P)、浴室リモコン用(KFR-3P)、一口循環口

16号

あんしん点検
設計上の標準使用期間：10年

目標年度 2025年	省エネ基準達成率	エネルギー消費効率(モード)
	92%	81.0%

LPG	599700
12A・13A	599713

GFK-1652WA

本体希望小売価格［リモコン別売］
¥376,200（税抜¥342,000）

●外形寸法　高638×幅540×奥248(mm)
●使用ガス種　LPG・12A・13A

選べるリモコン
①無線LAN対応タッチパネルリモコンセット価格 **¥447,700**（税抜¥407,000）
②無線LAN対応インターホンリモコンセット価格 **¥436,700**（税抜¥397,000）
③音声リモコンセット価格 **¥408,980**（税抜¥371,800）

必要別売品/リモコンコード　台所リモコン用(RK-3P)、浴室リモコン用(KFR-3P)、一口循環口

選べるリモコン

※リモコンの詳細についてはP17～20をご参照ください。

①無線LAN対応タッチパネルリモコンセット

CR-118PM [193436]
¥71,500（税抜¥65,000）

台所リモコン
CMR-3104PM 非防水形

浴室リモコン
YST-3104P

②無線LAN対応インターホンリモコンセット

CR-110PM [193438]
¥60,500（税抜¥55,000）

台所リモコン
CMR-3200PM 非防水形

浴室リモコン
YST-3200P

③音声リモコンセット

CR-111V [193440]
¥32,780（税抜¥29,800）

台所リモコン
CMR-3300V 非防水形

浴室リモコン
YST-3300V

●浴室リモコンのみでも使用できます。(時計・予約・呼出機能は使用できません。)
[888369] YST-3300V **¥22,000**（税抜¥20,000）

別売増設リモコン

別売増設リモコン（どちらか1台）の取付けで台所・浴室以外からのリモコン操作が可能

CMR-3310SV 非防水形
[888378]
¥19,800
（税抜¥18,000）

CMR-2801S 非防水形
[968703]
¥9,900
（税抜¥9,000）

バックアップ電源ユニット

バックアップ電源ユニットの取付けで停電してもお湯が使えます。

外装塗装鋼板
BDU-303 [887712]
¥126,500
（税抜¥115,000）

屋外・屋内 設置兼用型
据置・壁掛兼用タイプ
※屋外設置の場合は壁掛のみ
外装色 シャンパンゴールド（防汚鋼板）

注意　別売のリモコン（セット）には、リモコンコードおよび浴室リモコン用のリモコンパイプセットは付属しておりません。
台所リモコン・増設リモコンは防水タイプではありません。

給湯 ＋ 強制追いだき

オートタイプ
（自動お湯はり）
詳しくはP13

QRコード（注1） IoT（注2） BDU対応 予約（注3） eco機能 急速湯はり（注4） 保温 強制追いだき（2穴） 配管クリーン（手動） Q機能 水メカ たし湯 たし水
省エネモード 呼び出し（注3） 配管洗浄 エネルック（注1） 低NOx 点検お知らせ 凍結予防 太陽熱（SSU）（注5） 詳しくはP11

関連部品：P54～
寸法図：P59～
仕様表：P63～

注1：「リモコンセット:CR-118PM・110PM」使用時のみ、この機能が使えます。注2：「リモコンセット:CR-118PM・110PM」を選択し、無線LANでインターネットに接続する必要があります。注3：浴室リモコンのみの場合はこの機能は使用できません。注4：残り湯があるとあふれる場合があります。
注5：ソーラー接続ユニットの取付けが必要です。(P54参照)

屋外据置型 浴そう隣接設置型 **20号**

外装色 シャンパンゴールド（防汚鋼板）

あんしん点検
設計上の標準使用期間：10年

目標年度 2025年	省エネ基準達成率	エネルギー消費効率(モード)
	92%	81.0%

LPG	599800
12A・13A	599813

GFK-2052A

本体希望小売価格［リモコン別売］
¥331,100（税抜¥301,000）

●外形寸法　高638×幅540×奥248(mm)
●使用ガス種　LPG・12A・13A

選べるリモコン
①無線LAN対応タッチパネルリモコンセット価格 **¥402,600**（税抜¥366,000）
②無線LAN対応インターホンリモコンセット価格 **¥391,600**（税抜¥356,000）
③音声リモコンセット価格 **¥363,880**（税抜¥330,800）

必要別売品/リモコンコード 台所リモコン用(RK-3P)、浴室リモコン用(KFR-3P)、循環金具(ストロングパイプ)、湯止めキャップ※

浴そう隣接設置型

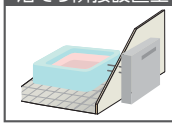

戸建住宅など浴そうのそばにガス給湯器を設置するときにおすすめのタイプです。ふろがまからの取替用に便利です。
注意 2穴追いだきのため、浴そうの形状によっては取付けできない場合があります。

※湯止めキャップは製品に付属しておりません。
ストロングパイプ(SP-302S・402S・502S)を使用して据付ける際には別売の湯止めキャップ(P55参照)を取付けてください。

選べるリモコン

※リモコンの詳細についてはP17～20をご参照ください。

①無線LAN対応タッチパネルリモコンセット
CR-118PM [193436]
¥71,500（税抜¥65,000）

台所リモコン CMR-3104PM 非防水形
浴室リモコン YST-3104P

②無線LAN対応インターホンリモコンセット
CR-110PM [193438]
¥60,500（税抜¥55,000）

台所リモコン CMR-3200PM 非防水形
浴室リモコン YST-3200P

③音声リモコンセット
CR-111V [193440]
¥32,780（税抜¥29,800）

台所リモコン CMR-3300V 非防水形
浴室リモコン YST-3300V
●浴室リモコンのみでも使用できます。(時計・予約・呼出機能は使用できません。)
[888369] YST-3300V **¥22,000**（税抜¥20,000）

別売増設リモコン

別売増設リモコン(どちらか1台)の取付けで台所・浴室以外からのリモコン操作が可能

CMR-3310SV 非防水形
[888378]
¥19,800
（税抜¥18,000）

CMR-2801S 非防水形
[968703]
¥9,900
（税抜¥9,000）

バックアップ電源ユニット

バックアップ電源ユニットの取付けで停電してもお湯が使えます。

外装塗装鋼板
BDU-303 [887712]
¥126,500
（税抜¥115,000）

屋外・屋内 設置兼用型
据置・壁掛兼用タイプ
※屋外設置の場合は壁掛のみ
外装色 シャンパンゴールド（防汚鋼板）

注意 別売のリモコン(セット)には、リモコンコードおよび浴室リモコン用のリモコンパイプセットは付属しておりません。
台所リモコン・増設リモコンは防水タイプではありません。

定量止水（オートストップ）（注1）

定　量 お知らせ機能（手動）（注2）

詳しくはP14

本体操作 | Q機能 | 水比例弁 | 呼び出し（注3） | 低NOx | 凍結予防 | eco機能（注4）

詳しくはP11

関連部品：P54～
寸 法 図：P59～
仕 様 表：P63～

注1：「音声台所リモコン:CMR-3301V」または「音声防水形増設リモコン:YST-3301V」を取付け設定します。
注2：「CMR-2801」を取付け設定します。「CMR-2801」と「YST-3301V」を同時に取付けた場合は、「定量止水」が優先され、「定量お知らせ」機能は無効になります。
注3：「CMR-3301VまたはCMR-2801」+「YST-3301V」使用時のみこの機能が使えます。
注4：「CMR-3301V」または「YST-3301V」使用時のみこの機能が使えます。

屋外壁掛型

外装色 シャンパンゴールド（防汚鋼板）

24号

あんしん点検
設計上の標準使用期間：10年

目標年度 2025年	省エネ基準達成率	エネルギー消費効率(モード)
	97%	82.5%

LPG	593700
12A・13A	593713

GK-2450K

本体希望小売価格［本体操作］
¥187,000（税抜¥170,000）

●外 形 寸 法　高520×幅350×奥200（mm）
●使用ガス種　LPG・12A・13A

選べるリモコン

①音声台所リモコンセット価格	**¥206,800**	（税抜¥188,000）
②ラクラク台所リモコンセット価格	**¥196,900**	（税抜¥179,000）
③音声防水形増設リモコンセット価格	**¥209,000**	（税抜¥190,000）

別売品/リモコンコード　台所リモコン用（RK-3P）、浴室リモコン用（KFR-3P）
※台所リモコン、音声防水形増設リモコン、増設リモコンはそれぞれ最大で1台ずつ取付可能です。

GK-2450K用リモコン

※リモコンの詳細についてはP22をご参照ください。

①音声台所リモコン

CMR-3301V 非防水形
[888373]
¥19,800（税抜¥18,000）

※CMR-3301VとCMR-2801を同時に取付けることはできません。

②ラクラク台所リモコン

CMR-2801 非防水形
[968911]
¥9,900（税抜¥9,000）

※CMR-3301VとCMR-2801を同時に取付けることはできません。

③音声防水形増設リモコン

YST-3301V
[888376]
¥22,000（税抜¥20,000）

別売増設リモコン（どちらか1台）の取付けで台所・浴室以外からのリモコン操作が可能

別売音声増設リモコン

（別売音声増設リモコンのみでは使用できません。）

CMR-3310SV 非防水形
[888378]
¥19,800（税抜¥18,000）

※CMR-3310SVとCMR-2801Sを同時に取付けることはできません。

別売増設リモコン

（別売増設リモコンのみでは使用できません。）

CMR-2801S 非防水形
[968703]
¥9,900（税抜¥9,000）

※CMR-3310SVとCMR-2801Sを同時に取付けることはできません。

注意　別売のリモコン（セット）には、リモコンコードおよび防水形増設リモコン用のリモコンパイプセットは付属しておりません。非防水形リモコンは、浴室内など湿気の多い場所への取付けはできません。

給湯専用

**定　量
お知らせ機能
（手動）（注1）**

詳しくはP14

本体操作　Q機能　呼び出し（注2）　低NOx　凍結予防　太陽熱（注3）　詳しくは P11

関連部品：P54～
寸 法 図：P59～
仕 様 表：P63～

注1：「CMR-3312V」または「CMR-2801」を取付け設定します。（太陽熱温水器と接続している場合は、リモコン接続できない為、この機能は使用できません。）
注2：「CMR-3312VまたはCMR-2801」+「YST-3303V」使用時のみこの機能が使えます。注3：「本体操作」または「音声防水形増設リモコン:YST-3303V」取付時のみ接続できます。高温のお湯が出湯される可能性がある為、サーモスタット付混合水栓を使用してください。

屋外壁掛型

外装色 シャンパンゴールド（防汚鋼板）

注意 冬場など入水温度が低い時に出湯量が多すぎると湯温が上がりません。お湯の給湯栓をしぼってお使いください。

20号

GK-2050K

本体希望小売価格［本体操作］
¥168,300（税抜¥153,000）

●外 形 寸 法　高520×幅350×奥200（mm）
●使用ガス種　LPG・12A・13A

あんしん点検
設計上の標準使用期間：10年

目標年度 2025年	省エネ基準達成率	エネルギー消費効率(モード)
	97%	82.5%

LPG	593600
12A・13A	593613

選べるリモコン

①音声台所リモコンセット価格	¥188,100（税抜¥171,000）
②ラクラク台所リモコンセット価格	¥178,200（税抜¥162,000）
③音声防水形増設リモコンセット価格	¥190,300（税抜¥173,000）

別売品/リモコンコード　台所リモコン用（RK-3P）、浴室リモコン用（KFR-3P）
※台所リモコン、音声防水形増設リモコン、増設リモコンはそれぞれ最大で1台ずつ取付可能です。

16号

GK-1650K

本体希望小売価格［本体操作］
¥159,500（税抜¥145,000）

●外 形 寸 法　高520×幅350×奥200（mm）
●使用ガス種　LPG・12A・13A

あんしん点検
設計上の標準使用期間：10年

目標年度 2025年	省エネ基準達成率	エネルギー消費効率(モード)
	97%	82.5%

LPG	593500
12A・13A	593513

選べるリモコン

①音声台所リモコンセット価格	¥179,300（税抜¥163,000）
②ラクラク台所リモコンセット価格	¥169,400（税抜¥154,000）
③音声防水形増設リモコンセット価格	¥181,500（税抜¥165,000）

別売品/リモコンコード　台所リモコン用（RK-3P）、浴室リモコン用（KFR-3P）
※台所リモコン、音声防水形増設リモコン、増設リモコンはそれぞれ最大で1台ずつ取付可能です。

GK-2050K、GK-1650K用リモコン

※リモコンの詳細についてはP22をご参照ください。

①音声台所リモコン

CMR-3312V 非防水形
[888692]
¥19,800（税抜¥18,000）

※CMR-3312VとCMR-2801を同時に取付けることはできません。

②ラクラク台所リモコン

CMR-2801 非防水形
[968911]
¥9,900（税抜¥9,000）

※CMR-3312VとCMR-2801を同時に取付けることはできません。

③音声防水形増設リモコン

YST-3303V
[888377]
¥22,000（税抜¥20,000）

※YST-3303Vに定量お知らせ機能はありません。

別売増設リモコン（どちらか1台）の取付けで台所・浴室以外からのリモコン操作が可能

別売音声増設リモコン

（別売音声増設リモコンのみでは使用できません。）

CMR-3310SV 非防水形
[888378]
¥19,800（税抜¥18,000）

※CMR-3310SVとCMR-2801Sを同時に取付けることはできません。

別売増設リモコン

（別売増設リモコンのみでは使用できません。）

CMR-2801S 非防水形
[968703]
¥9,900（税抜¥9,000）

※CMR-3310SVとCMR-2801Sを同時に取付けることはできません。

注意 定量お知らせ対応のCMR-3312V・CMR-2801は、太陽熱温水器と接続した場合、高温でお湯はりされるおそれがありますので、接続できません。
定量お知らせ機能のないYST-3303Vを接続した場合も、太陽熱温水器で沸いた高温のお湯が出湯され、設定温度にならない可能性があるため、サーモスタット付混合水栓を使用してください。
別売のリモコン（セット）には、リモコンコードおよび防水形増設リモコン用のリモコンパイプセットは付属しておりません。非防水形リモコンは、浴室内など湿気の多い場所への取付けはできません。

おふろのお湯がさめても、お湯を捨てずにワンタッチ追いだき。

関連部品：P54～
寸 法 図：P59～
仕 様 表：P63～

屋外壁掛型 設置フリー型

浴室リモコン
YST-2906
（付属品）

外装色 シャンパンゴールド（防汚鋼板）

GF-1010PK

本体希望小売価格
¥173,800（税抜¥158,000）

あんしん点検
設計上の標準使用期間：10年
強制追いだき
保温
凍結予防

LPG	598200
12A・13A	598213

- ●外 形 寸 法　高520×幅350×奥200（mm）
- ●使用ガス種　LPG・12A・13A
- ●追焚能力（入力）：5.8～20.9kW（5,000～18,000kcal/h）
- ●電源AC100V必要。
- ●浴室リモコン操作の簡単着火。

付属品/ 浴室リモコンYST-2906、浴室リモコンコードKFR-3P（2心）5m、リモコンパイプ、防水カバー
必要別売品/ 一口循環口

水から沸き上げて自動で保温

●凍結予防の為に浴そうのお湯は抜かないでください。但し、冬季に長期間使用しないときや電源プラグを抜くときはお買い求めの販売店に水抜きを依頼してください。

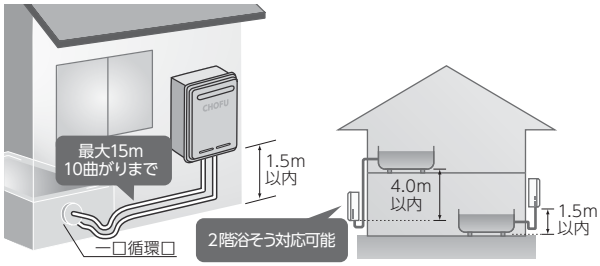

屋外据置型 浴そう隣接設置型

リモコン
TS-10
（付属品）

GF-220D

本体希望小売価格
¥108,900（税抜¥99,000）

あんしん点検
設計上の標準使用期間：10年
追いだき
ワンタッチ電気着火

LPG	510600
12A・13A	510613

- ●外 形 寸 法　高429×幅230×奥345（mm）
- ●使用ガス種　LPG・12A・13A
- ●ガス消費量14.0kW（1kg/h:LPG）
- ●循環パイプは右・後・左の三方向変更可能。
- ●電源AC100V必要。
- ●タイマーを回すだけの簡単着火。時間がくれば自動消火します。

付属品/ 連結ゴム（2個）、ワイヤクランプ（4個）、リモコン TS-10（一式：リモコンパイプ、防水カバー 同梱）
必要別売品/ ストロングパイプ

安全にご利用いただくために

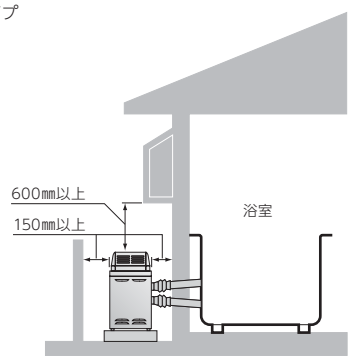

浴室内据置設置のバランス型ふろがま　安全性を向上した**電池式**モデル!!

寸法図：P59～
仕様表：P63～

●BF(S)シリーズのバランス型ふろがまは、燃焼空気と排気ガスの排気を給排気トップによりバランスよく行います。

6つの安全機能

1 誤操作等による異常着火防止機能
・イグナイターによる連続放電式で確実な口火点火。
・点火不良を10回連続検出すると、点火動作を5分間停止。

2 消し忘れ防止機能
一定時間以上連続して給湯または追いだきを行うと、ガス電磁弁を遮断し停止。
[給湯/639S:80分、859S:60分、追いだき/:639S:95分、859S:115分、109S:70分]

3 冠水による機器内部焼損・異常着火防止機能
パイロットノズルをメインノズルより下に配置し、パイロットノズルが冠水した時点で、フレームロッドが失火を検知し、ガス電磁弁を遮断し停止。

4 点検お知らせ機能(タイムスタンプ)
点検時期通知制度の有効性を高めるため、10年相当の使用回数をカウントし、点検時期をLEDランプ(緑)の点滅でお知らせ。

5 高温出湯防止機能
シャワー側に熱湯遮断弁(作動温度:約83℃)を搭載し、高温水を検知すると温水を遮断。(109Sは対象外)

6 空だき防止機能
ハイリミットスイッチ+温度ヒューズによる二重の安全機能。(109Sは、圧力スイッチによる浴水検知)

浴室内据置型

給湯と追いだき同時使用不可。給湯配管不可。

BFS-639S　特監法対象商品

6.5号

本体希望小売価格[給排気トップ別売] **¥191,400**(税抜¥174,000)

あんしん点検
設計上の標準使用期間：10年

追いだき　点検お知らせ
シャワー付　外装ステンレス製

●外形寸法　高663×幅230×奥555(mm)
●使用ガス種　LPG・12A・13A

●給排気トップ(木枠用/6T-204)セット価格　**¥210,320**(税抜¥191,200)
●給排気トップ(木枠用/6T-304)セット価格　**¥210,980**(税抜¥191,800)

別売品/[961639]遮熱板¥880(税抜¥800)、[961640]追加脚セット¥825(税抜¥750)

給湯能力 2.3、4.3、6.5号切替：
二缶二水式なので浴そうに水がなくても快適なシャワーが楽しめます。

写真は右タイプ

右	LPG	593100
	12A・13A	593113
左	LPG	593200
	12A・13A	593213

同梱部材
浴そう接続金具
単1電池2個

給排気トップ「木枠用」

960342	6T-204	壁厚180mm用	¥18,920(税抜¥17,200)
960343	6T-304	壁厚280mm用	¥19,580(税抜¥17,800)

給排気トップ「サッシ用」

960344	6T-WS-201LL	壁厚200mm用	¥21,560(税抜¥19,600)
960345	6T-WS-301LL	壁厚300mm用	

浴室内据置型

給湯と追いだき同時使用可。給湯配管可。

BFS-859S　特監法対象商品

8.5号

本体希望小売価格[給排気トップ別売] **¥239,800**(税抜¥218,000)

あんしん点検
設計上の標準使用期間：10年

追いだき　点検お知らせ
シャワー付　外装ステンレス製

●外形寸法　高663×幅250×奥555(mm)
●使用ガス種　LPG・12A・13A

●給排気トップ(木枠用)セット価格　**¥268,290**(税抜¥243,900)

別売品/[961639]遮熱板¥880(税抜¥800)、[961640]追加脚セット¥825(税抜¥750)

給湯能力 2.3、4.3、6.5、8.5号切替：
二缶二水式なので浴そうに水がなくても快適なシャワーが楽しめます。

写真は右タイプ

右	LPG	592900
	12A・13A	592913
左	LPG	593000
	12A・13A	593013

同梱部材
浴そう接続金具
単1電池2個

給排気トップ「木枠用」

960346	8T-202	壁厚180mm用	¥28,490(税抜¥25,900)
960347	8T-302	壁厚280mm用	

給排気トップ「サッシ用」

960348	8T-WS-201LL	壁厚200mm用	¥29,260(税抜¥26,600)
960349	8T-WS-301LL	壁厚300mm用	¥29,370(税抜¥26,700)

浴室内据置型

BF-109S　特監法対象商品

本体希望小売価格[給排気トップ別売] **¥129,800**(税抜¥118,000)

あんしん点検
設計上の標準使用期間：10年

追いだき
点検お知らせ
外装ステンレス製

●外形寸法　高663×幅230×奥555(mm)
●使用ガス種　LPG・12A・13A

●給排気トップ(木枠用/6T-204)セット価格　**¥148,720**(税抜¥135,200)
●給排気トップ(木枠用/6T-304)セット価格　**¥149,380**(税抜¥135,800)

別売品/[961639]遮熱板¥880(税抜¥800)、[961640]追加脚セット¥825(税抜¥750)

写真は右タイプ

右	LPG	593300
	12A・13A	593313
左	LPG	593400
	12A・13A	593413

同梱部材
浴そう接続金具
単1電池2個

給排気トップ「木枠用」

960342	6T-204	壁厚180mm用	¥18,920(税抜¥17,200)
960343	6T-304	壁厚280mm用	¥19,580(税抜¥17,800)

給排気トップ「サッシ用」

960344	6T-WS-201LL	壁厚200mm用	¥21,560(税抜¥19,600)
960345	6T-WS-301LL	壁厚300mm用	

排気トップの方向

●機器の設置タイプには下記の4通りがあります。A、B、C、Dタイプのいずれかを、浴そうおよび外壁の位置に合わせてお選びください。
●BタイプはAタイプから現地で変更できます。DタイプはCタイプから現地で変更できます。

右タイプ　左タイプ

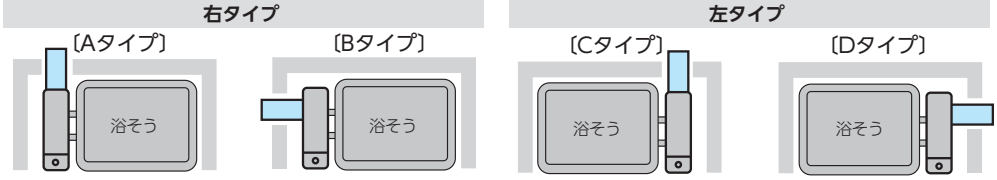

特監法対象商品

屋内式BF機器の給排気工事は「特定ガス消費機器の設置工事に関する法律(特監法)」の資格者の監督下で行うことが法律で定められています。
※お願い：ガスバランス型ふろがまを廃棄するときは、必ず乾電池を取り出してください。

ガスバランス型ふろがまは消費生活用製品安全法(消安法)により特定保守製品に指定されていましたが、令和3年8月1日施行の改正消安法を受け特定保守製品の指定から外れ、従来の「法定点検」から「あんしん点検」に変更されました。

2温度制御タイプだから循環水温度の異なる機器が同時に使用できます。

80℃ 80℃の高温水を浴室換気暖房乾燥機や温水ルームヒーターなどに

60℃ 60℃の低温水を床暖房に

関連部品：P57
寸 法 図：P62
仕 様 表：P65

屋外壁掛型

開放式

暖房出力
7.15kW
(6,150kcal/h)

80℃ 60℃

あんしん点検
設計上の標準使用期間：10年

LPG	340400
12A・13A	340413

GDB-700K-3H

本体希望小売価格［リモコン別売］
¥165,440（税抜¥150,400）

- ●外 形 寸 法　高619×幅250×奥200(mm)
- ●使用ガス種　LPG・12A・13A
- ●2温度タイプ(高温80℃・低温60℃)
- ●3系統熱動弁付ヘッダー内蔵(低温側)
- ●E-con接続可能
- ●インテリジェント通信対応

別売品/信号線(3心)、リモコンコード(2心)

屋外壁掛型

開放式

暖房出力
12.1kW
(10,400kcal/h)

80℃ 60℃

あんしん点検
設計上の標準使用期間：10年

LPG	340500
12A・13A	340513

GDB-1200K-6H

本体希望小売価格［リモコン別売］
¥246,950（税抜¥224,500）

- ●外 形 寸 法　高600×幅350×奥240(mm)
- ●使用ガス種　LPG・12A・13A
- ●2温度タイプ(高温80℃・低温60℃)
- ●6系統熱動弁付ヘッダー内蔵(低温側)
- ●E-con接続可能
- ●インテリジェント通信対応

別売品/信号線(3心)、リモコンコード(2心)

別売リモコン

床暖房用リモコン(低温用)インテリジェント通信対応

CMRGD-701 非防水形 [884516]
¥19,140（税抜¥17,400）

信号線(3心)別売

床暖房で使用する場合に必須です。写真はふたを開けた状態です。

温水パネル用リモコン(高温用)

RC-7111M 非防水形 [886403]
¥12,430（税抜¥11,300）

リモコンコード(2心)別売

端末器が温水パネル(サーモパネル、サーモコンなど)の場合、リモコンは必須です。

浴室換気暖房乾燥機

1台で4役の働き！コンパクトなボディにうれしい機能が満載です。

衣類乾燥

梅雨や夜でも、しっかり乾燥。毎日が洗濯日和です。

洗濯物を浴室内に吊り下げて、温風でムラなく乾かすのでシワになりにくく、しっかり乾燥。太陽の光と同じような心地良い仕上がりです。

浴室乾燥

カビが発生しにくいから衛生的。浴室のお手入れも、らくらくです。

スイッチを入れるだけで温風が吹き出し、換気しながら浴室全体をすばやく乾燥。湿気やイヤな臭いを追い出し、カビやヌメリの発生を抑えます。

浴室暖房

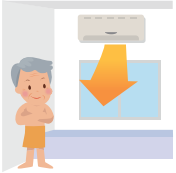

ヒートショックから家族を守って安心の環境づくり。

ぞくっと寒い一番風呂など、冬場の入浴に伴う急激な温度変化は不快なだけでなくお年寄りには大敵。浴室暖房乾燥機で暖房すれば安心。家族揃って、快適なバスタイムが楽しめます。

(予備暖房として入浴前からのご使用をおすすめします)

涼風・換気 ※冷房ではありません。

すがすがしい風で、蒸し暑い夏の入浴もさわやかです。

ムシムシと暑い夏場の入浴も、涼風運転にすればとってもさわやか。入浴後は扇風機の代わりにも使えて、ほてった体を冷ますことができます。

涼風運転は、送風と換気を同時に行いますが、換気運転は、浴室の換気のみ行います。

ユニットバス 1.25坪以下　天井埋込型 [631051]

YDK-334T

本体希望小売価格 ¥166,100 (税抜¥151,000)

リモコン
CYR-09 非防水形
コード5m(3心)付

●外形寸法　高198×幅516×奥523(mm)
(ダクトエルボ右出し時)
●天井開口寸法　410×285mm角
●標準熱出力／3.3kW(2,800kcal/h)

※固定方法に応じた現地手配部材が必要です。詳細は工事説明書をご参照ください。

在来浴室 ユニットバス 1.5坪以下　壁掛型 [631045]

YDK-414K

本体希望小売価格 ¥119,900 (税抜¥109,000)

ワイヤレスリモコン
CYR-07

●外形寸法　高240×幅620×奥168mm
●標準熱出力／4.5kW(3,870kcal/h)
スピード暖房立上り時／4.9kW(4,200kcal/h)
(スピード暖房は暖房強運転より風量が多い運転です。)

※浴室換気暖房乾燥機と暖房ボイラとの組合せによる必要部品はP57をご参照ください。

温水ルームヒーター

クリーン＆マイルドな温風で足もとから暖めます。

快適

足もとを遠くまで暖める パワフル暖房。

お肌やのどにやさしく、うっかり触ってもソフトな温風です。

室内機の表面を低温に保つため、お子さまが不意に触れてしまってもヤケドの心配が少ない設計です。

※長時間触れたままでいると低温ヤケドのおそれがありますのでお気をつけください。

寝る時も気にならない運転音。

※微運転時20dB(最大44dB)

室温に応じて送風量がコントロールされるので、お部屋が暖まれば運転音もダウンします。

空気を汚さないので換気の心配がありません。

屋外燃焼式で室内に排ガスを放出しないので室内の空気を汚すことはありません。

機能性

シーズンオフは室内機を簡単に取り外すことも可能です。

温水コンセントにより設置や片づけも簡単。サッと外すだけでシーズンオフにはスッキリ取り外しできます。

すっきりスリムな室内機は奥行きわずか20cm。

固定式ではないので風向きは自由に変えることができます。

温水コンセントの採用により固定式の暖房機とは異なり、室内機は簡単に動かせます。

室内機

1台の室外機に複数の室内機を接続し同時運転した場合、暖房能力は室外機の暖房能力を最大限として各部屋に配分されます。したがって同時に暖房される場合は、各部屋の合計畳数が暖房のめやすとなります。

RHC-65(W・G)

希望小売価格
¥119,900 (税抜¥109,000)

W	336805
G	336806

写真はW(パールホワイト)です。

●外形寸法　高475×幅605×奥行200(mm)
●ワイヤレスリモコン付　●質量／9.2kg

熱源(室外機)

室内機のE-CON側に信号線を接続することで、全ての暖房ボイラとの接続可

暖房出力		6.0～2.8kW(5,160～2,400kcal/h)	
暖房のめやす	温暖地	木造	16.0畳(26.5㎡)まで
		コンクリート	21.0畳(34.5㎡)まで
	寒冷地	木造	16.0畳(26.5㎡)まで
		コンクリート	25.0畳(41.5㎡)まで

※暖房出力算出基準
最大最小とも室温20℃で、熱源機と温水配管3mで接続したときの値です。

RHC-45(W・G)

希望小売価格
¥99,000 (税抜¥90,000)

W	336807
G	336808

写真はG(ピンクゴールド)です。

●外形寸法　高475×幅445×奥行200(mm)
●ワイヤレスリモコン付　●質量／7.2kg

熱源(室外機)

室内機のE-CON側に信号線を接続することで、全ての暖房ボイラとの接続可

暖房出力		4.0～1.6kW(3,440～1,350kcal/h)	
暖房のめやす	温暖地	木造	11.0畳(18.0㎡)まで
		コンクリート	14.0畳(23.0㎡)まで
	寒冷地	木造	11.0畳(18.0㎡)まで
		コンクリート	17.0畳(28.0㎡)まで

※暖房出力算出基準
最大最小とも室温20℃で、熱源機と温水配管3mで接続したときの値です。

空気清浄フィルター　PM2.5への対応

フィルターの性能試験に基づく性能であり、実機の性能とは異なります。0.3μm未満の微小粒子物質については、除去の確認がとれておりません。
また空気中の有害物質のすべてを除去できるものではありません。PM2.5とは2.5μm以下の微小物質の総称です。

【転倒防止措置について】

「建築基準法施行令」に基づき、給湯設備を2013年4月1日以降に施工する場合、転倒防止措置として給湯器を建物又は基礎に固定することが義務化されました。
つきましては、各機器に付属されている工事説明書に従い正しく施工してください。

GFKD-S2450K（X・A）追いだき配管

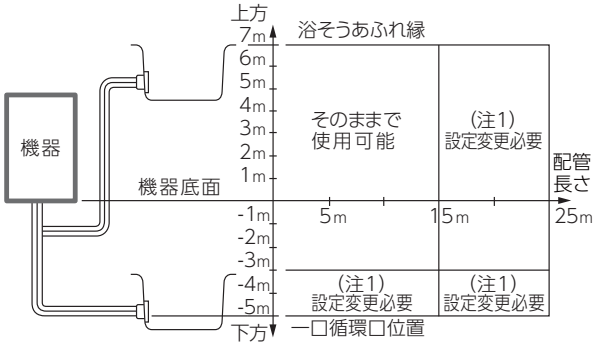

（注1）設定変更方法はリモコン付属の設定変更説明書を参照する。

■ふろ配管の条件と注意

・φ12.7ペア被覆銅管、10A樹脂管共通
※φ12.7ペア被覆銅管の曲がりは10曲がり以内にする。

注意

●硫黄・酸・アルカリを含んだ入浴剤や洗剤は使用しないでください。
ふろ循環ポンプや熱交換器等が腐食する原因になります。

●浴そうや洗面台が水中の銅イオンと脂肪分（湯垢）により青く変色することがあります。日頃から湯垢などが残らないようにお手入れするとともに、万一着色した場合は、クレンザー（強くこするとキズになる場合があります）やアンモニア水（10%溶液）等で拭き取ってください。

GFK-WSシリーズ・GFK-（U）Sシリーズ・GFKシリーズの追いだき配管

設置フリー型

■ふろ配管の条件と注意

・銅管φ12.7mmの最大延長は片道25m、10曲がり　※20mを超える場合は設定変更が必要です。
・樹脂管10Aの最大延長は片道25m　※20mを超える場合は設定変更が必要です。設定変更の方法は工事説明書を参照して下さい。　※樹脂配管の場合は、必ず内径φ8mm以上の継ぎ手を使用し、途中ではつながないでください。
※循環口は当社純正の一口循環口を使用してください。

■据え付けの基準寸法 ※接続できる浴そうは1ヵ所のみです。

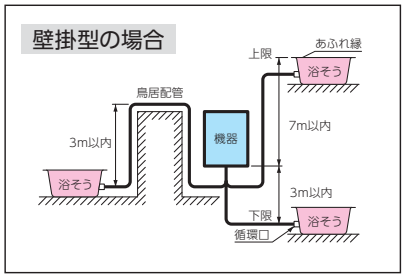

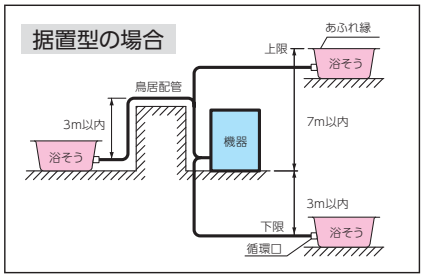

浴そう隣接設置型

■機器と浴そうの接続

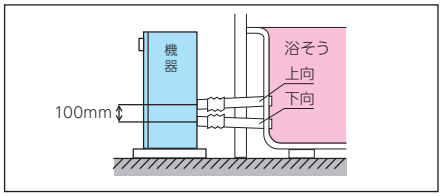

■浴そう循環金具について

・浴そうに取付ける循環金具は次のものを使用してください。

長府純正部品（別売部品）	ストロングパイプ（ステンレス製）
	接続金具K型

※ストロングパイプ（SP-302S、402S、502S）を使用して据付ける際には、別売の湯止めキャップ（P55参照）を取付けてください。

エコジョーズのドレン配管施工について［ガス機器の設置基準及び実務指針　第8版より（通称：黒本）］

雨水ますやベランダ側溝へのドレンの排出が施工基準として示されました。
今後この基準を参考に、ドレン排出の施工を行ってください。

※地域によっては施工基準が異なる場合がありますので、当該地域の下水道の管轄部署の指示に従ってください。
※中和器の寿命／一般家庭での給湯で約15年　※ドレン配管工事は、各市町村下水道局の条例に基づき施工してください。
※ドレン配管の先端は大気開放とし、ドレン配管は必ず1/50以上下り勾配をとってください。
　勾配がとれない場合は、配管がつまる原因になります。
※ドレン配管材料は塩ビ管を使用してください。
※凍結のおそれがある地域では保温材の施工、または電気ヒーターを取付けてください。
　（電気ヒーターは右記のエコフィットヒーターを推奨します。）

凍結防止器（エコフィットヒーター）

■ドレン配管（塩ビ管）の凍結予防ヒーター

形状・寸法（mm）

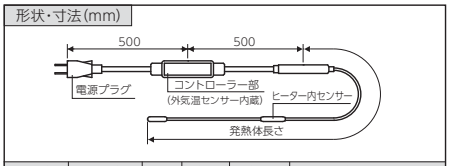

部品番号	型　名	電圧	容量	発熱体長さ	価　格
883730	EFH 0.5	100V	3.8W	0.5m	¥10,780（税抜¥9,800）
883731	EFH 0.75		5.6W	0.75m	¥11,605（税抜¥10,550）
883732	EFH 1		7.5W	1m	¥11,880（税抜¥10,800）
883733	EFH 1.5		11.3W	1.5m	¥12,925（税抜¥11,750）
883734	EFH 2		15W	2m	¥13,970（税抜¥12,700）

壁掛型の場合

●汚水ますへ排水する場合

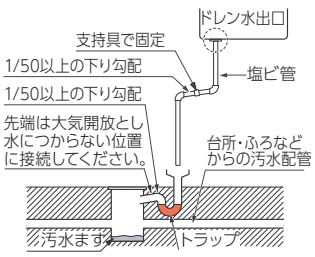

●雨水ますまたは側溝へ排水する場合

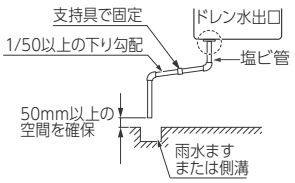

据置型の場合

●汚水系統（汚水ます）へ排水する場合

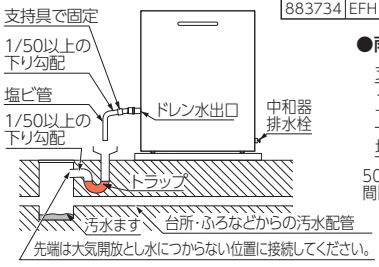

●雨水系統（雨水ます・側溝）へ排水する場合

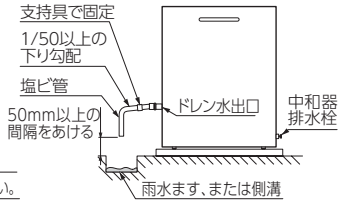

太陽熱温水器との接続 / 循環口

ガス給湯器(GKタイプ)と自然循環式太陽熱温水器接続時の注意点

自然循環タイプに給湯加圧ポンプを組み合わせることによりガス給湯器(GKタイプ)への接続が可能です。(自動お湯はり機能付タイプには接続不可)但し条件によっては給湯能力が100%出ない場合もあります。

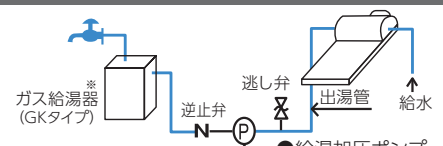

※接続する際の注意事項として P40・41・48の 太陽熱 機能マークの補足説明を参照してください。

注意
1. 給湯加圧ポンプは給湯器の1次側に取付け、給湯器側に必ず逆止弁を組み込むこと。
2. 寒冷地の場合は給湯加圧ポンプの入口に逃し弁を取付け、逃し弁は保温すること。
3. 太陽熱温水器からの湯温が高い場合は設定温度での出湯ができません。

[295020] SHC-1031B2	¥155,320(税抜¥141,200)	圧力スイッチ、流量スイッチ、アキュームレータ内蔵

ソーラー接続ユニット

SSUシリーズ

ポンプレスタイプ

屋内 屋外 兼用型 **SSU-03**
[290704]

¥75,900 (税抜¥69,000)
通信コード(2心・有効長2.5m)付属

水道直結式太陽熱温水器
＋
ソーラー接続ユニット SSU-03

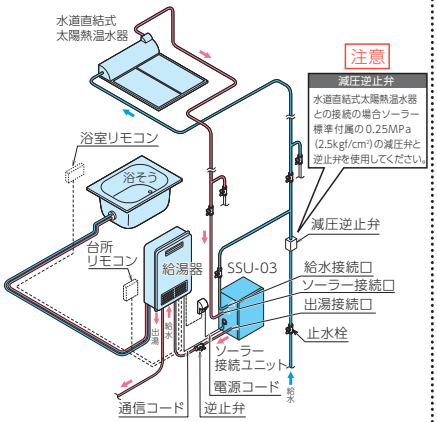

ポンプおよび水用減圧弁内蔵タイプ

屋内 屋外 兼用型 **SSU-03P**
[290705]

¥117,700 (税抜¥107,000)
通信コード(2心・有効長2.5m)付属

自然循環式太陽熱温水器
＋
ソーラー接続ユニット SSU-03P

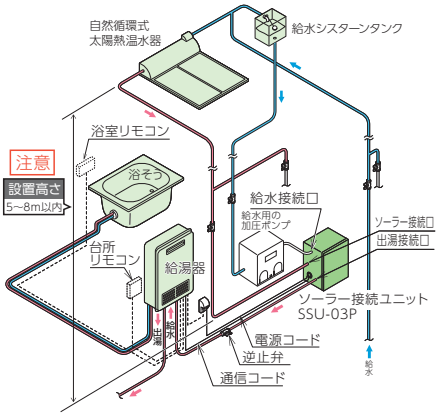

当社製、太陽熱(SSU)表示のあるガスふろ給湯器にのみ接続できます。ただし、給湯器機種によりソーラー接続ユニットの運転モード(設定温度)の変更が必要となります。

注意
1、太陽熱温水器で沸き上がったお湯を、そのままの温度で取り出すことはできません。
2、ソーラー接続ユニットを通すと、水道直結式太陽熱温水器の場合でも減圧されるため、給湯器単独で設置した場合と比較し、出湯量は減少します。
3、SSU-03Pには高圧力型減圧弁(0.17MPa)が内蔵されています。給水圧が低い場合(給水シスターンタンク設置時等)には出湯圧の確保および出湯温度の安定のため、**給水用の加圧ポンプ(★)**が必要です。
4、寒冷地でのご使用につきましては凍結のおそれがございますので事前に当社または販売店にご相談ください。
5、たし水機能は使えません。

(★)推奨圧:「給水シスターンタンクの落差分+給水用の加圧ポンプの締切圧」が0.15MPa以上。
給水用の加圧ポンプは、当社製SHCシリーズ相当の製品をご使用ください。

■仕様表

型　名		SSU-03	SSU-03P
設置方式		据置・壁掛兼用	
定格電圧・周波数		AC100V 50/60Hz	
定格消費電力(W)	運転時	6	145
	凍結予防ヒータ作動時	62	78
	待機時	1.2	
配管接続口径	太陽熱温水器	R1/2(15A)	
	給　水	R1/2(15A)	
	出　湯	R3/4(20A)	
安全装置		高温出湯防止装置	
その他の装置		凍結予防装置・過圧逃し弁・電流ヒューズ・逆止弁	
外形寸法(mm)		高さ371×幅283×奥行230	
質量(kg)		6.9	9.0

一口循環口

ネジ呼称 G:オネジ(ストレート) R:オネジ(テーパ) Rc:メネジ(テーパ)(単位:mm)

※GFKには当社専用の一口循環口を使用してください。他を使用しますと機器の性能が発揮できない場合があります。※出口・戻口どちらでも接続可能(無極性)。浴そう穴アケ径φ50・厚さ15mmまで。

ペアチューブ用 スマートホース用(※) 樹脂管(φ10)用(※) 銅配管ロウ付用(φ12.7またはφ15.88)(※)

(※)印の接続には、接続部品セット(P55掲載)が必要になります。

YJ-96 [888204]
¥8,910(税抜¥8,100)

※1/2ゴムパッキン(黒)(2個)付

YJ-906SP [888208] ¥13,640(税抜¥12,400)

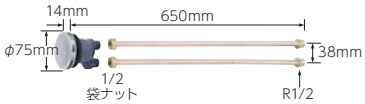

※1/2ゴムパッキン(黒)(2個)付 ※保温材付

YJ-96L [888205]
¥8,910(税抜¥8,100)

※1/2ゴムパッキン(黒)(2個)付

YJ-906LP [888209] ¥13,640(税抜¥12,400)

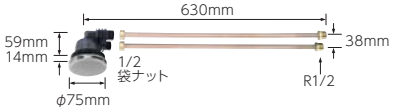

※1/2ゴムパッキン(黒)(2個)付 ※保温材付

樹脂管(φ10) 接続専用

※給湯器側接続に接続部品セット(P55掲載)が必要です。

YJ-96B [888206]
¥10,670(税抜¥9,700)

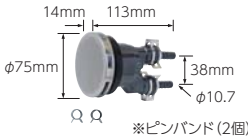

※ピンバンド(2個)付

YJ-96BL [888207]
¥10,670(税抜¥9,700)

※ピンバンド(2個)付

銅フレア用

YJ-56 [888200] ¥14,410(税抜¥13,100)

※1/2ゴムパッキン(黒)(2個)付
※使用銅パイプ径φ15.88(外径) ※保温材付

YJ-56L [888201] ¥14,410(税抜¥13,100)

※1/2ゴムパッキン(黒)(2個)付
※使用銅パイプ径φ15.88(外径) ※保温材付

循環アダプターMB2-1(マイクロバブル用)

吸気フィルターセット、φ4×3mホース付 ※往き・戻りの指定があります。浴そう穴あけ径φ50・厚さ15mmまで。
(注)浴そうによっては取付けできない場合があります。詳しくは弊社までお問い合わせください。

ペアチューブ用 スマートホース用(※) 樹脂管(φ10)用(※) 銅配管ロウ付用(φ12.7またはφ15.88)(※)

(※)印の接続には、接続部品セット(P55掲載)が必要になります。

MB2-1-SF [968945]
¥35,640(税抜¥32,400)

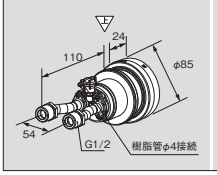

MB2-1-FL [968946]
¥35,640(税抜¥32,400)

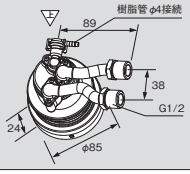

MB2-1-FR [968947]
¥35,640(税抜¥32,400)

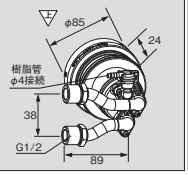

樹脂管(φ10)接続専用

※給湯器側接続に樹脂管接続部品セット(P55掲載)が必要です。

MB2-1-JS [968948]
¥35,640(税抜¥32,400)

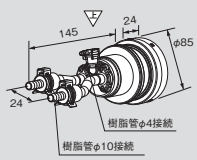

MB2-1-JL [968949]
¥35,640(税抜¥32,400)

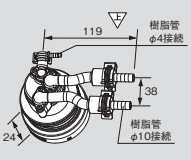

MB2-1-JR [968950]
¥35,640(税抜¥32,400)

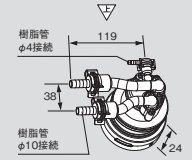

マイクロバブル関連
屋外吸気配管セット
OKH-MB
[968939]
¥12,870
(税抜¥11,700)

在来工法の場合には必要です。

ガス給湯器　関連部品

No.	部品名	部品番号	仕様	型名	希望小売価格
①	逆止弁付ボールバルブ内外(メネジ×オネジ)	936736	1/2B	CB2-13M-S	**¥3,729**(税抜¥3,390)
		946026	3/4B	CB2-20M-S	**¥4,268**(税抜¥3,880)
②	逆止弁付ボールバルブ内内(メネジ×メネジ)	850519	1/2B	CB3-13M-S	**¥3,729**(税抜¥3,390)
		946053	3/4B	CB3-20M-S	**¥4,268**(税抜¥3,880)
③	ペアチューブ	887759	30cm	STW-YJ-30CM	**¥5,830**(税抜¥5,300)
		887760	50cm	STW-YJ-50CM	**¥6,380**(税抜¥5,800)
		887761	1m	STW-YJ-1M	**¥6,820**(税抜¥6,200)
		887762	1.5m	STW-YJ-1.5M	**¥7,920**(税抜¥7,200)
		887763	2m	STW-YJ-2M	**¥9,130**(税抜¥8,300)
		887764	3m	STW-YJ-3M	**¥11,000**(税抜¥10,000)
④	スマートホース	887758	20m	CSH-20	**¥62,040**(税抜¥56,400)
⑤	スマートホース接続部品セット	850824	ストレート	YJB-HB-15	**¥3,630**(税抜¥3,300)
⑥	スマートホース接続部品セットL	810799	L型	YJB-HB-15-L	**¥4,840**(税抜¥4,400)
⑦	循環口ふさぎ板(一口循環口用)	801850	200角	GT-M	**¥3,080**(税抜¥2,800)
		806223	300角	GT-L	**¥3,740**(税抜¥3,400)
⑧	架橋ポリエチレン管	336130	80m	VH-PE10A-80	**¥29,040**(税抜¥26,400)
⑨	保温付ペア管	336221	50m	PET10A-HZ-50	**¥49,940**(税抜¥45,400)
⑩	樹脂管接続部品セット	804205	φ10	YJB-PP-10	**¥3,740**(税抜¥3,400)
⑪	銅管ロウ付部品セット	804206	φ12.7	YJB-CP-3/8	**¥2,090**(税抜¥1,900)
		804207	φ15.88	YJB-CP-1/2	**¥2,090**(税抜¥1,900)
⑫	遮熱管	336169	50m	CU2-14	**¥11,880**(税抜¥10,800)
⑬	遮光テープ	810668	50mm×20m	CST-20	**¥5,280**(税抜¥4,800)
⑭	浴槽接続金具K型(2個1組)	090101			**¥5,500**(税抜¥5,000)
⑮	ストロングパイプ	090223	300mm	SP-302S	**¥9,680**(税抜¥8,800)
		090224	400mm	SP-402S	**¥9,900**(税抜¥9,000)
		090236	500mm	SP-502S	**¥10,890**(税抜¥9,900)
⑯	湯止めキャップ	947372	隣接タイプ用	DQJD140	**¥1,760**(税抜¥1,600)

No.	部品名	部品番号	仕様	型名	希望小売価格
⑰	Z型ゴムエルボ(2本1組)	830191	φ45		**¥4,070**(税抜¥3,700)
⑱	S型ゴムエルボ(2本1組)	830184	φ45		**¥4,070**(税抜¥3,700)
⑲	連結ゴム(1個)	960131	φ45		**¥792**(税抜¥720)
	ワイヤクランプ(1個)	830109	φ53		**¥132**(税抜¥120)
⑳	風呂釜用ステンパイプ	830100	φ45*250mm		**¥924**(税抜¥840)
㉑	ビニールパイプ	830102	φ45*450mm		**¥924**(税抜¥840)
㉒	バスキャップ内締め	800421	φ70		**¥2,090**(税抜¥1,900)
㉓	バスキャップ外締め	800422	φ65		**¥2,090**(税抜¥1,900)
㉔	転倒防止金具延長アダプタ	937643			**¥528**(税抜¥480)
㉕	フレキニップル	850110	1/2B	OS-001	**¥363**(税抜¥330)
㉖	ステンフレキ(1/2B)	900134	300mm		**¥1,166**(税抜¥1,060)
		900135	400mm		**¥1,210**(税抜¥1,100)
		900136	500mm		**¥1,276**(税抜¥1,160)
㉗	電力測定ユニット	883195		EPM-200	**¥38,500**(税抜¥35,000)
㉘	配管洗浄剤(強制循環式風呂釜用)	910043			**¥2,860**(税抜¥2,600)
㉙	メインリモコン取替化粧カバー	803733	Aタイプ	VS-MTC-A	**¥2,090**(税抜¥1,900)
		968924	Cタイプ	VS-MTC-C	**¥2,090**(税抜¥1,900)
㉚	ふろリモコン取替化粧カバー	968925	Bタイプ	VS-FTC-B	**¥2,090**(税抜¥1,900)
㉛	台所リモコンコード(2心)	960645	5m	RK-3P-5M	**¥2,090**(税抜¥1,900)
		960646	8m	RK-3P-8M	**¥2,860**(税抜¥2,600)
		960643	15m	RK-3P-15M	**¥4,730**(税抜¥4,300)
		960644	20m	RK-3P-20M	**¥6,380**(税抜¥5,800)
㉜	浴室リモコンコード(2心)	960714	5m	KFR-3P-5M	**¥2,090**(税抜¥1,900)
		960715	8m	KFR-3P-8M	**¥2,860**(税抜¥2,600)
		960717	15m	KFR-3P-15M	**¥4,730**(税抜¥4,300)
		882336	20m	KFR-3P-20M	**¥6,380**(税抜¥5,800)
㉝	屋外カバーセット	968937	GFKD用	WP-001	**¥1,540**(税抜¥1,400)
㉞	リモコンパイプセット	968678	GFK用	RPS-1	**¥1,980**(税抜¥1,800)

注意　露出している部分には遮光処理が必要です。(保温付ペア管の保温材部分は除く。)

パイプシャフト関連部品

●パイプシャフト用取替部品

関連部品	取替前		取替後	
パイプシャフト取替化粧カバー本体固定金具(2個)(ねじ付き) 化粧カバー(1個)				
①GFK用 [969740] PSTC-50 **¥5,280**(税抜¥ 4,800)	本体高さ622mm	GFK-**12、13、14 16、17シリーズ	本体高さ600mm	GFK-**52シリーズ
		GFK-S**20、30、31シリーズ		GFK-(U)S**52シリーズ GFK-WS**52シリーズ
②GK用 [969780] PSTC-1650 **¥5,280**(税抜¥ 4,800)	本体高さ575mm	GK-**21K、22K、23Kシリーズ	本体高さ520mm	GK-**50Kシリーズ

※パイプシャフトに機器を設置する場合、規制が有りますので所轄の消防署、水道局に確認してください。

●コンパクトタイプへ取替

幅470mmタイプのパイプシャフト設置給湯器をコンパクトな幅350mmへ取替。既存パイプシャフトはそのまま使えて工事も簡単。

既存パイプシャフト	取替機種
PS-1	GK-1650K 2050K 2450K

パイプシャフト用交換金枠

[969771] PKK-1650 **¥11,220**(税抜¥10,200)

※交換金枠の色はアイボリーです。

●パイプシャフト用取付部品

エコジョーズ(GK-S**31K用)普及タイプ(GK-**50K用)

金枠取付・本体固定金具 [968719] VG-HKS-SUS-2 **¥2,090**(税抜¥1,900)

ガス機器　関連部品

据置台 壁への重量負担を軽減します。

適用機種	部品番号	型名	希望小売価格	寸法 H×W×D(mm)
GFK-WS**52WKシリーズ GFK-(U)S**52WKシリーズ GFK-**52WKシリーズ	969741	GSD-2451	**¥18,370** (税抜¥16,700)	405×457×228
	969742	GSD-2451 L650 受注生産	**¥24,200** (税抜¥22,000)	655×457×228
GK-**50Kシリーズ	969769	GSD-1650	**¥30,800** (税抜¥28,000)	458×334×213
GK-S**31Kシリーズ	968716	GSD-1630	**¥28,600** (税抜¥26,000)	458×334×213
GF-1010PK	969779	GSD-1010	**¥27,830** (税抜¥25,300)	458×334×213
GFKD-S2450KX·S2450KA	969684	D65-450-S	**¥17,820** (税抜¥16,200)	456×464×241
GDB-700K-3H	886408	D56 450	**¥17,820** (税抜¥16,200)	475×237×182
	886475	D56 650	**¥22,220** (税抜¥20,200)	625×237×182
GDB-1200K-6H	886404	D47 450	**¥17,820** (税抜¥16,200)	487×338×242
	886474	D47 650	**¥17,820** (税抜¥16,200)	637×338×242

配管カバー 給水・給湯・ガス配管用カバーです。

適用機種	部品番号	型名	希望小売価格	寸法 H×W×D(mm)
GFK-WS**52WKシリーズ GFK-(U)S**52WKシリーズ GFK-**52WKシリーズ	968915	HC-2431	**¥8,800** (税抜¥8,000)	479×458×239
	968916	HC-2431 L650	**¥12,430** (税抜¥11,300)	679×458×239
	969256	HC-2431 L800 受注生産	**¥14,300** (税抜¥13,000)	829×458×239
	969226	HC-2431 L900 受注生産	**¥17,380** (税抜¥15,800)	929×458×239
	969227	HC-2431 L1000 受注生産	**¥23,210** (税抜¥21,100)	1029×458×239
	969228	HC-2431 L1100 受注生産	**¥24,640** (税抜¥22,400)	1129×458×239
	969246	HC-2431 L1200 受注生産	**¥26,180** (税抜¥23,800)	1229×458×239
GK-**50Kシリーズ	969767	HC-1650	**¥15,950** (税抜¥14,500)	451×334×215
	969768	HC-1650L 受注生産	**¥21,780** (税抜¥19,800)	535×334×215
GK-S**31Kシリーズ	968714	HC-1630	**¥15,950** (税抜¥14,500)	451×334×215
	968715	HC-1630L 受注生産	**¥21,780** (税抜¥19,800)	535×334×215
GFKD-S2450KX·S2450KA	969683	H67-K450S	**¥7,480** (税抜¥6,800)	444×464×241
GDB-700K-3H	886409	H17 450	**¥8,030** (税抜¥7,300)	472×237×181
GDB-1200K-6H	886405	H39-K450	**¥7,480** (税抜¥6,800)	460×337×223

配管カバー底板

適用機種	部品番号	型名	希望小売価格	寸法 H×W×D(mm)
HC-2431シリーズ用	969229	HCS-2431	**¥3,740** (税抜¥3,400)	456×207

排気カバー 排気の方向を上方・側方に変更します。

適用機種	排気方向 他	No.	部品番号	型名	希望小売価格
GK-**50Kシリーズ GF-1010PK	上方排気	①	969775	HK-24	**¥7,260** (税抜¥6,600)
GK-S**31Kシリーズ	上方排気	②	968717	HK-12	**¥13,860** (税抜¥12,600)
	側方排気	③	968718	HK-13	**¥20,680** (税抜¥18,800)
GFK-WS**52WKシリーズ GFK-(U)S**52WKシリーズ (扉内設置タイプを除く)	上方排気	④	969658	HK-18	**¥11,880** (税抜¥10,800)
	側方排気	⑤	969659	HK-19	**¥21,230** (税抜¥19,300)
GFK-**52シリーズ (扉内設置タイプを除く)	上方排気	⑥	969669	HK-20	**¥8,250** (税抜¥7,500)
	側方排気	⑦	969670	HK-21	**¥13,200** (税抜¥12,000)
GFK-WS**52WX·WAシリーズ GFK-S**52WAシリーズ GFK-S2052A	上方排気	⑧	969679	HK-22	**¥12,650** (税抜¥11,500)
	側方排気	⑨	969680	HK-23	**¥23,100** (税抜¥21,000)
GK-**50Kシリーズ	側方排気	⑩	969776	HK-25	**¥17,600** (税抜¥16,000)

適用機種	排気方向 他	No.	部品番号	型名	希望小売価格
GFKD-S2450KX GFKD-S2450KA	上方排気	⑪	969685	C126	**¥12,100** (税抜¥11,000)
	側方排気	⑫	969688	S47	**¥20,130** (税抜¥18,300)
	斜方前方	⑬	969686	C127	**¥18,150** (税抜¥16,500)
	中央前方	⑭	969687	C128	**¥18,150** (税抜¥16,500)
GDB-700K-3H	上方排気	⑮	886410	C72	**¥6,490** (税抜¥5,900)
	側方排気	⑯	886411	S18	**¥12,760** (税抜¥11,600)
	排気アダプター	⑰	886412	RS	**¥12,100** (税抜¥11,000)
GDB-1200K-6H	上方排気	⑱	886406	C58	**¥7,700** (税抜¥7,000)
	アルコーブ排気カバー	⑲	886407	L21	**¥12,210** (税抜¥11,100)

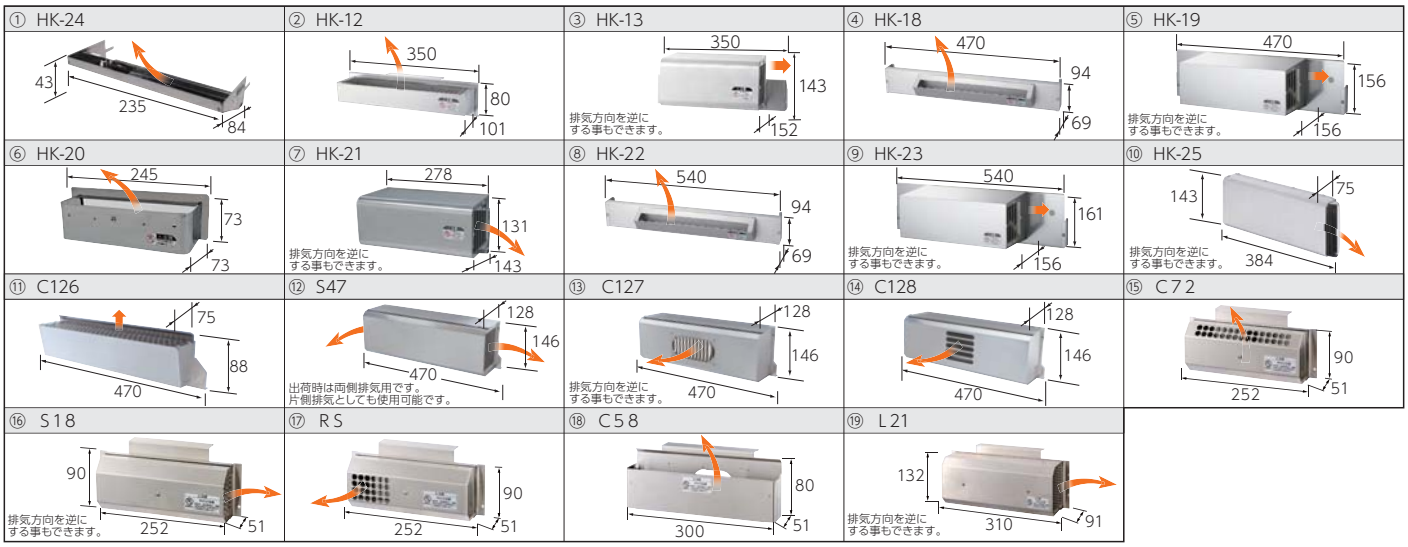

↑ 排気方向

※製品の色は印刷のため実際の色と異なる場合があります。

浴室換気暖房乾燥機　関連部品

■GDB配管系統図

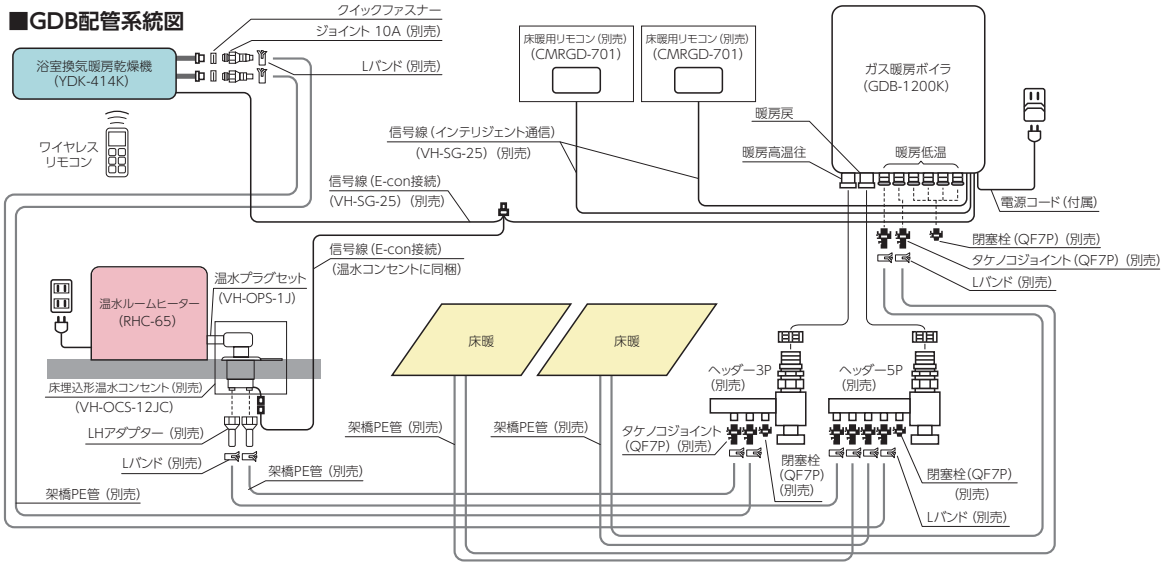

取付例

ヘッダー（3Pと5P）と架橋ポリエチレン管を使用。2部屋の床暖房と浴室換気暖房乾燥機（YDK-414K）および室内機（RHC-65）を同時に接続した場合。

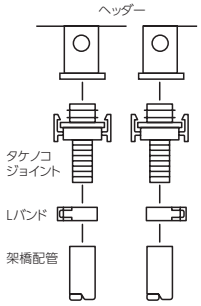

No.	部品名	部品番号	型名・仕様	希望小売価格
①	床暖房用リモコン(低温用)	884516	CMRGD-701	**¥19,140** (税抜¥17,400)
②	温水パネル用リモコン(高温用)	886403	RC-7111M	**¥12,430** (税抜¥11,300)
③	ヘッダー	968611	CCHタイプ (3P)	**¥4,180** (税抜¥3,800)
		968612	CCHタイプ (5P)	**¥5,060** (税抜¥4,600)
④	ヘッダー (9P)・N	887042	RH001B09	**¥16,390** (税抜¥14,900)
⑤	オネジアダプター	924808	QF16P・3/4	**¥1,980** (税抜¥1,800)
⑥	信号線(3心)	808195	VH-SG-25	**¥5,280** (税抜¥4,800)
⑦	リモコンコード (2心)	960645	RK-3P-5M	**¥2,090** (税抜¥1,900)
		960646	RK-3P-8M	**¥2,860** (税抜¥2,600)
		960643	RK-3P-15M	**¥4,730** (税抜¥4,300)
		960644	RK-3P-20M	**¥6,380** (税抜¥5,800)
⑧	ジョイント(10A)	336152	VH-CH-10A(2ヶ入)	**¥1,540** (税抜¥1,400)
		800368	CU001B02(10ヶ入)	**¥6,160** (税抜¥5,600)

No.	部品名	部品番号	型名・仕様	希望小売価格
⑨	Lバンド	818805	10A(10個入)	**¥792** (税抜¥720)
		818804	7A(10個入)	**¥792** (税抜¥720)
⑩	樹脂分流チーズ	882378	10A*7A*7A	**¥1,980** (税抜¥1,800)
⑪	遮光テープ	810668	CST-20	**¥5,280** (税抜¥4,800)
⑫	タケノコジョイント	882383	QF16P・10A(S型)	**¥979** (税抜¥890)
		882376	QF7P・10A(S型)	**¥814** (税抜¥740)
		882375	QF7P・7A(S型)	**¥638** (税抜¥580)
⑬	閉塞栓(プラグ)	882373	QF7P	**¥847** (税抜¥770)
		882382	QF16P	**¥1,056** (税抜¥960)
⑭	架橋ポリエチレン管	336131	VH-PE10A-120	**¥43,560** (税抜¥39,600)
		336130	VH-PE10A-80	**¥29,040** (税抜¥26,400)
		336147	VH-PE7A-120	**¥35,640** (税抜¥32,400)
		336144	VH-PE7A-70	**¥22,440** (税抜¥20,400)
⑮	遮熱管	336169	CU2-14	**¥11,880** (税抜¥10,800)

① 床暖房用リモコン（低温用）

CMRGD-701

（ふたを開いた状態です）

信号線（3心）別売
床暖房で使用する場合に必須です。

② 温水パネル用リモコン（高温用）

RC-7111M

リモコンコード（2心）別売
端末器が温水パネル（サーモパネルサーモコンなど）の場合、リモコンは必須です。

③ ヘッダー

CCHタイプ（3P）

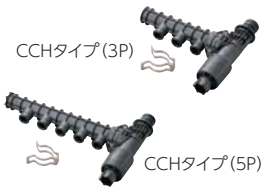

CCHタイプ（5P）

④ ヘッダー（9P）・N

※クイックファスナー付属

⑤ オネジアダプター

QF16P・3/4B

⑥ 信号線（3心）

（E-con接続・
床暖リモコン用）
VH-SG-25、25m

⑦ リモコンコード（2心）

RK-3P 5m
RK-3P 8m
RK-3P 15m
RK-3P 20m

⑧ ジョイント（10A）

1セット（2個入）
VH-CH-10A
1セット（10個入）
CU001B02

⑨ Lバンド

10A（10個入）
7A（10個入）

⑩ 樹脂分流チーズ

10A x 7A x 7A

⑪ 遮光テープ

CST-20
巾50㎜ x 20m

⑫ タケノコジョイント

10A（S型）QF16P
10A（S型）QF7P
7A（S型）QF7P

⑬ 閉塞栓（プラグ）

閉塞栓 QF7P　　QF16Pプラグ

⑭ 架橋ポリエチレン管

VH-PE10A-120　10A×120m
VH-PE10A-80　10A×80m
VH-PE7A-120　7A×120m
VH-PE7A-70　7A×70m

露出している部分には
遮光処理が必要です。

⑮ 遮熱管

CU2-14 50m

露出している部分には
遮光処理が必要です。

GFKDの暖房配管

配管前の注意

・システム全体の保有水量は、機器内2.8Lを含め35L（銅管システムの場合は24L）以下にする。これをこえると、暖房運転時に設定以上の暖房水（膨張分）がオーバーフロー配管から流出し、冷却時ひんぱんに自動補給することになり、リモコンに故障表示をして暖房運転ができなくなります。

端末機の高低制限

1.高温端末の場合は、配管部材にかかわらず、機器底面より上方4m～下方4m以内にする。
2.低温端末の場合は、使用する配管部材・熱動弁・床暖端末により条件が異なります。
※詳細は各端末の工事説明書に従う。

GFKD 配管系統図

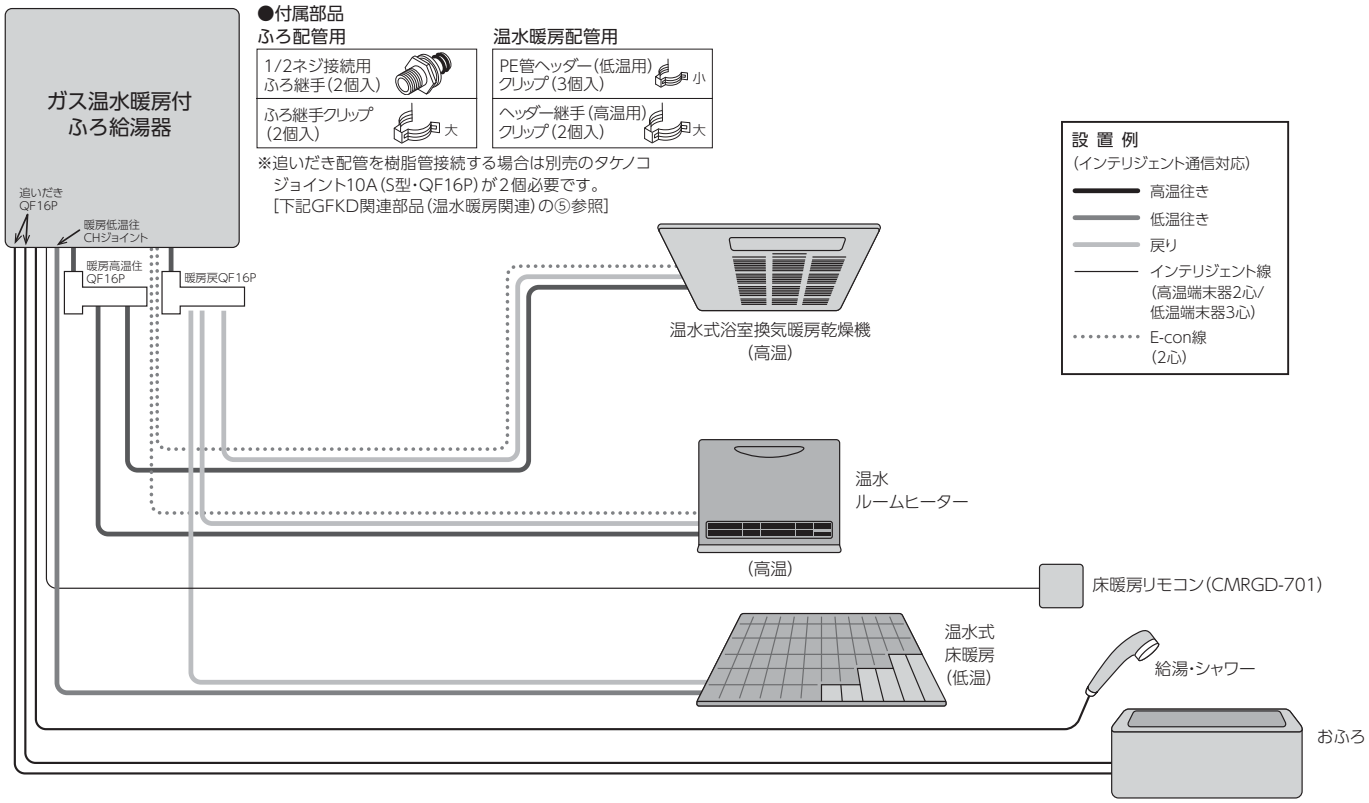

GFKD 関連部品（温水暖房関連）

※床暖房関連の部材に関する詳細は、温水暖房システム総合カタログを参照してください。

No.	部品名	部品番号	型名・仕様		希望小売価格	備考
①	床暖房用リモコン	884516	CMRGD-701		¥19,140（税抜¥17,400）	
②	信号線（床暖リモコン用）	808195	VH-SG-25		¥5,280（税抜¥4,800）	3心、25m
③	架橋ポリエチレン管	336131	10A×120m	VH-PE10A-120	¥43,560（税抜¥39,600）	
		336130	10A×80m	VH-PE10A-80	¥29,040（税抜¥26,400）	
		336147	7A×120m	VH-PE7A-120	¥35,640（税抜¥32,400）	
		336144	7A×70m	VH-PE7A-70	¥22,440（税抜¥20,400）	
④	オネジアダプター	882384	QF16P・1/2		¥1,870（税抜¥1,700）	
⑤	タケノコジョイント10A（S型）	882383	QF16P		¥979（税抜¥890）	架橋ポリ使用時
⑥	樹脂管接続部品セット（φ10）	804205	YJB-PP-10		¥3,740（税抜¥3,400）	架橋ポリ使用時
⑦	ヘッダー	968612	CCHタイプ（5P）		¥5,060（税抜¥4,600）	4系統用
⑧	ヘッダー	968611	CCHタイプ（3P）		¥4,180（税抜¥3,800）	2系統用
⑨	タケノコジョイント	882376	10A（S型）QF7P		¥814（税抜¥740）	
		882375	7A（S型）QF7P		¥638（税抜¥580）	
⑩	閉塞栓	882373	QF7P		¥847（税抜¥770）	
⑪	Lバンド	818805	10A（10個入）		¥792（税抜¥720）	
		818804	7A（10個入）		¥792（税抜¥720）	
⑫	樹脂分流チーズ	882378	10A×7A×7A		¥1,980（税抜¥1,800）	
⑬	プラグ	882382	QF16P		¥1,056（税抜¥960）	

①床暖房用リモコン
CMRGD-701

②信号線
（床暖リモコン用）
VH-SG-25
3心、25m

③架橋ポリエチレン管
VH-PE10A-120
VH-PE10A-80
VH-PE7A-120
VH-PE7A-70
露出している部分には遮光処理が必要です。

④オネジ
アダプター
QF16P・1/2

⑤タケノコ
ジョイント
10A（S型）
QF16P

各4個入り
⑥樹脂管接続
部品セット
（φ10）
YJB-PP-10

⑦ヘッダー
CCHタイプ
（5P）

⑧ヘッダー
CCHタイプ
（3P）

⑨タケノコジョイント
10A（S型）QF7P
7A（S型）QF7P

⑩閉塞栓
QF7P

⑪Lバンド
10A（10個入）
7A（10個入）

⑫樹脂分流チーズ
10A×7A×7A

⑬プラグ
QF16P

混合水栓

※サーモシャワー、シングルレバー混合水栓の場合、湯量を絞り込むと着火しない場合があります。

●サーモ水栓シャワー
KF800CF2［190605］
¥45,540（税抜¥41,400）

●2ハンドルシャワー
KF30N2［190495］
¥26,400（税抜¥24,000）

●一時止水付2ハンドルシャワー
KF100N2HCF［091674］
¥32,340（税抜¥29,400）

●シングルレバー
MSK110KT［190689］
¥32,560（税抜¥29,600）

●2ハンドル混合栓
KM14N2［190459］
¥16,280（税抜¥14,800）

※製品の色は印刷のため実際の色と異なる場合があります。

寸法図

ネジの呼称　R:オネジ(テーパ)(単位:mm)

GFK-WS2452WKX/WS2452WKA/WS2052WKX/WS2052WKA

(機器上方よりの透視図)

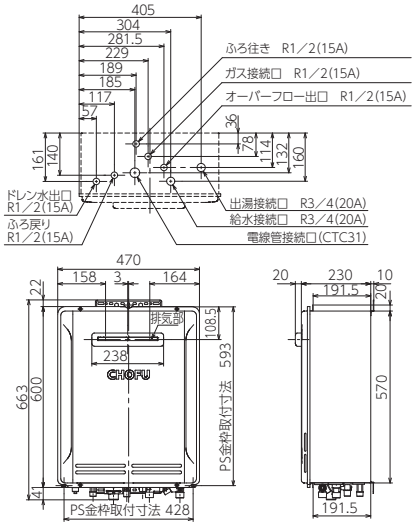

・ドレン配管が必要です。(P53参照)

GFK-S2452WKX/(U)S2452WKA/(U)S2052WKA/S1652WKA

(機器上方よりの透視図)

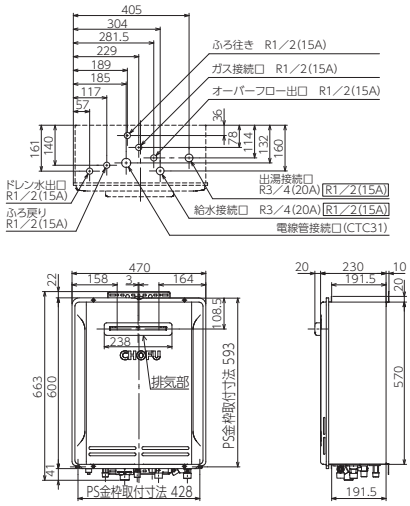

内はGFK-S1652WKAの場合です。　・ドレン配管が必要です。(P53参照)

GFK-WS2452WX/WS2452WA/WS2052WX WS2052WA

※A(アジャスト)寸法は、最小6～最大16です。
※転倒防止金具は左右側面後方(2箇所)に取付けできます。
※B寸法は、最小20(離隔距離)～最大175です。
別売部品の転倒防止金具延長アダプタを使用すると、
325まで設置が可能になります。

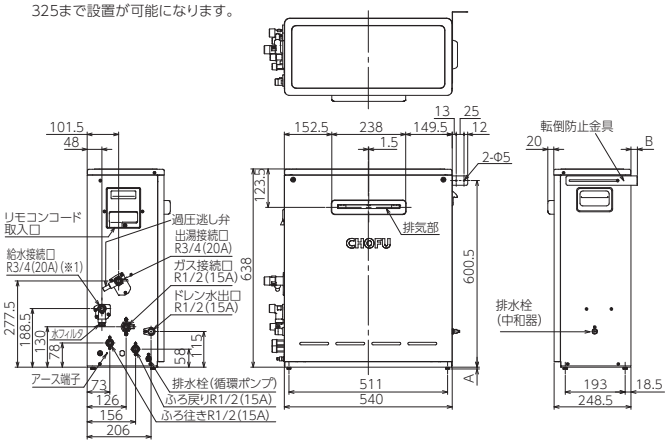

・ドレン配管が必要です。(P53参照)

GFK-S2452WA/S2052WA

※A(アジャスト)寸法は、最小6～最大16です。
※転倒防止金具は左右側面後方(2箇所)に取付けできます。
※B寸法は、最小20(離隔距離)～最大175です。
別売部品の転倒防止金具延長アダプタを使用すると、
325まで設置が可能になります。

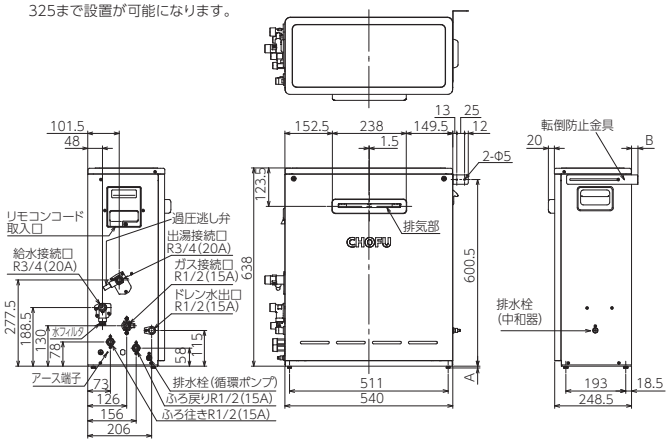

・ドレン配管が必要です。(P53参照)

GFK-S2052A

※A(アジャスト)寸法は、最小6～最大20です。
※転倒防止金具は左右側面後方(2箇所)に取付けできます。
※B寸法は、最小10(離隔距離)～最大166です。
別売部品の転倒防止金具延長アダプタを使用すると、
316まで設置が可能になります。

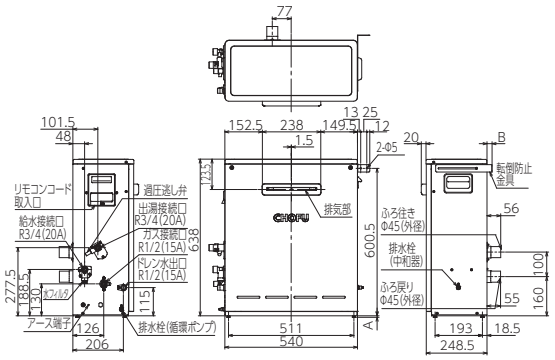

・ドレン配管が必要です。(P53参照)

GFKD-S2450KX/S2450KA

(機器上方よりの透視図)

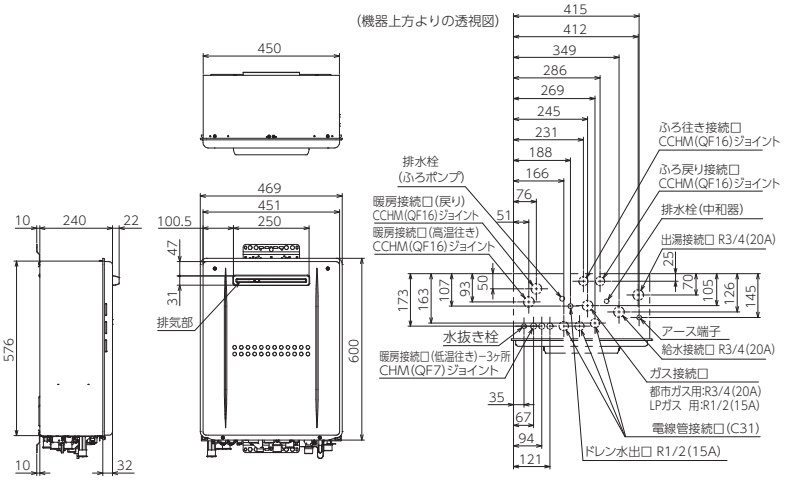

・ドレン配管が必要です。(P53参照)

寸法図

ネジの呼称　R:オネジ(テーパ)(単位:mm)

GK-S2431K/S2031K(-BL-E)/S1631K

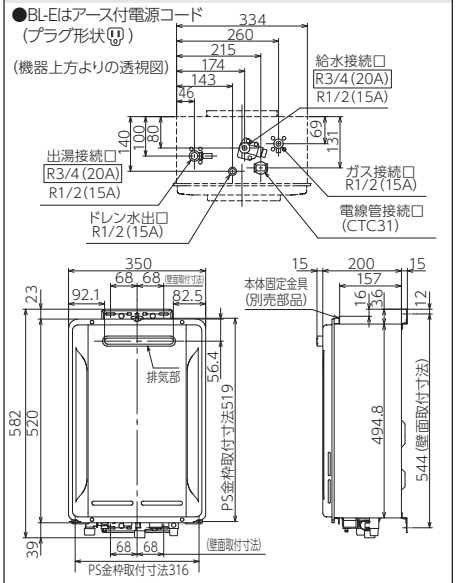

内はGK-S2431Kの場合です。・ドレン配管が必要です。(P53参照)

GFK-2452WKX/2052WKX

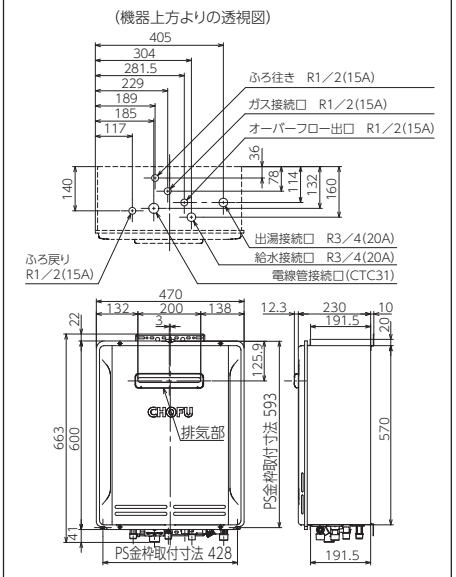

GFK-2452WKA/2052WKA/1652WKA

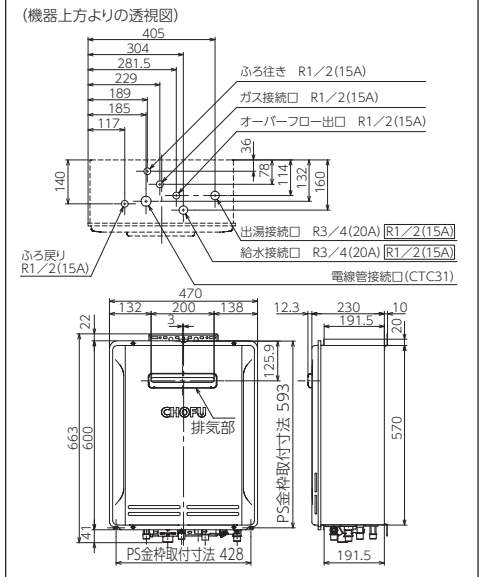

内はGFK-1652WKAの場合です。

GFK-2452WA/2052WA/1652WA

※A(アジャスト)寸法は、最小6～最大16です。
※転倒防止金具は左右側面後方(2箇所)に取付けできます。
※B寸法は、最小20(離隔距離)～最大175です。
　別売部品の転倒防止金具延長アダプタを使用すると、
　325まで設置が可能になります。

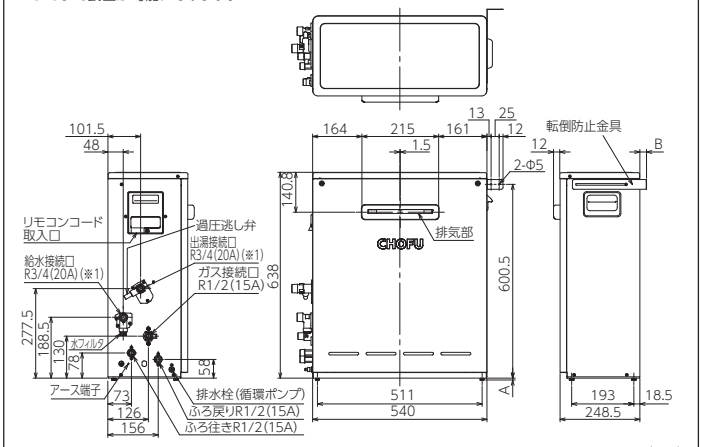

※1:GFK-1652WAはR1/2(15A)

GFK-2052A

※A(アジャスト)寸法は、最小6～最大20です。
※転倒防止金具は左右側面後方(2箇所)に取付けできます。
※B寸法は、最小10(離隔距離)～最大166です。
　別売部品の転倒防止金具延長アダプタを使用すると、
　316まで設置が可能になります。

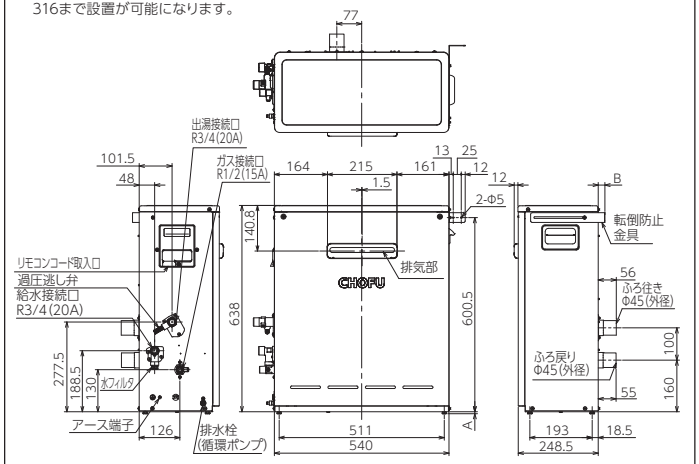

GK-2450K

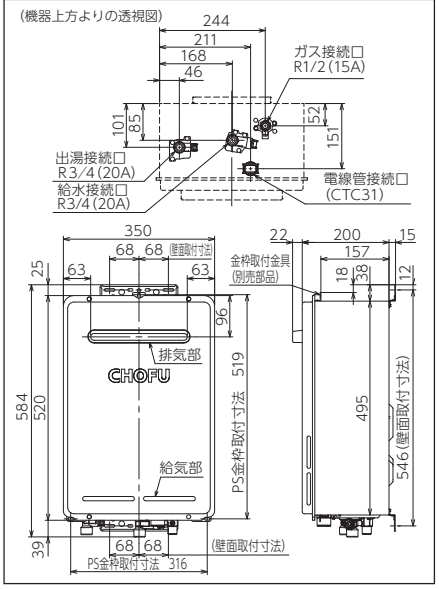

GK-2050K/1650K

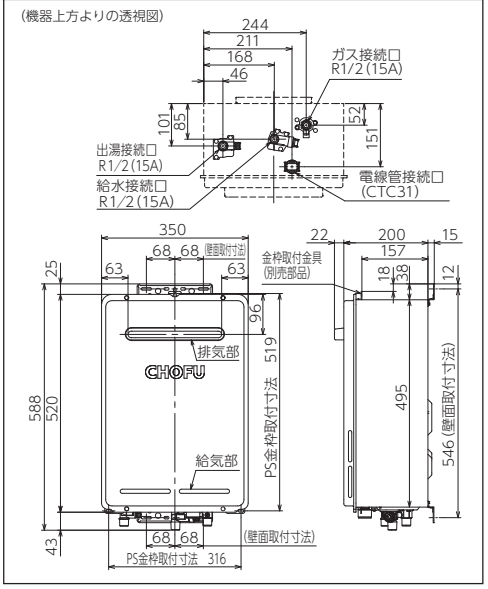

寸法図

ネジの呼称　R:オネジ(テーパ)(単位:mm)

GF-1010PK

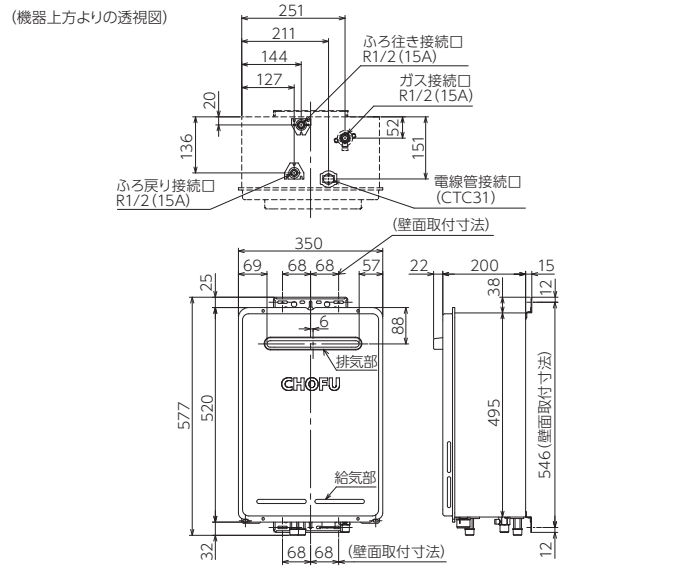

GF-220D

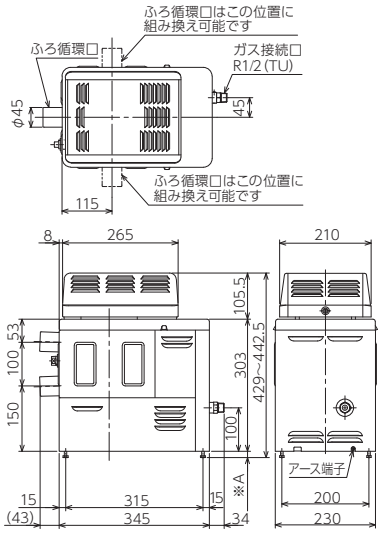

※A寸法は最小20.5～最大34

BFS-859S

(右タイプの場合)
右タイプと左タイプでは循環口、出湯管、給水・給湯接続口の位置が異なります。

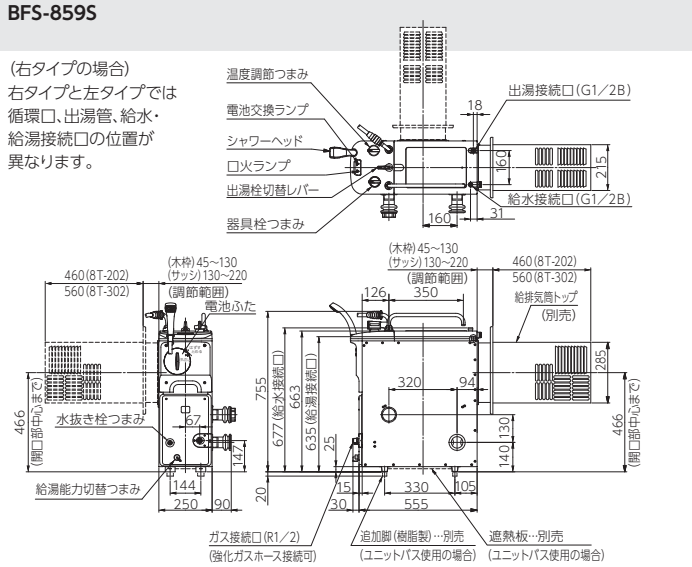

BFS-639S

(右タイプの場合)
右タイプと左タイプでは循環口、出湯管の位置及び給水接続口の向きが異なります。

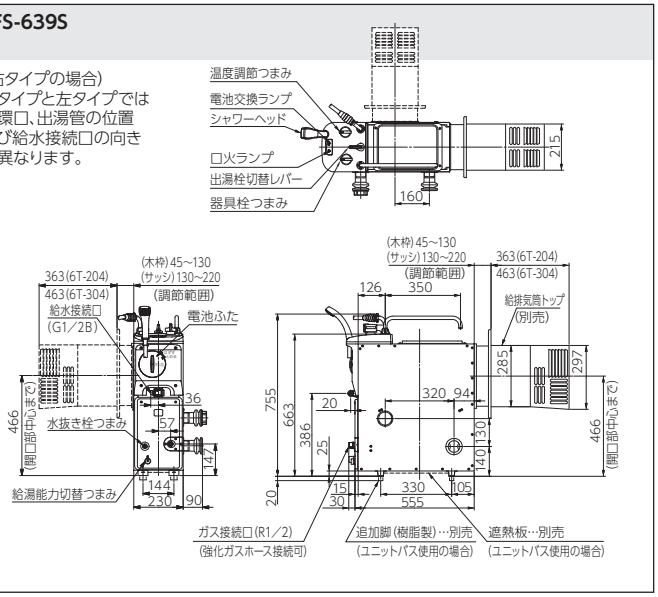

BF-109S

(右タイプの場合)
右タイプと左タイプでは循環口の位置が異なります。

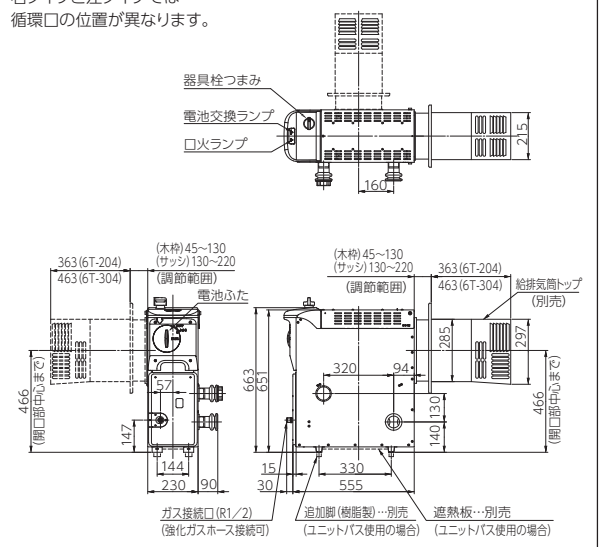

YDK-414K

浴室暖房乾燥機

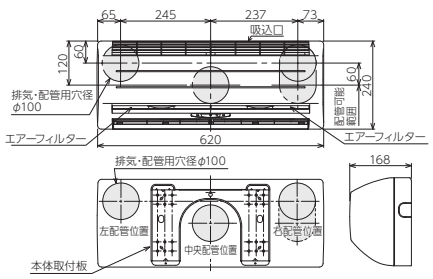

換気ユニット

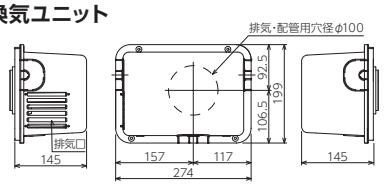

YDK-334T

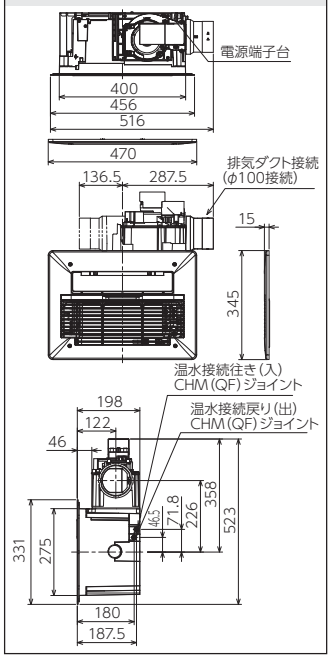

寸法図

ネジの呼称　R:オネジ(テーパ)　G:オネジ(ストレート)(単位:mm)

GDB-700K-3H

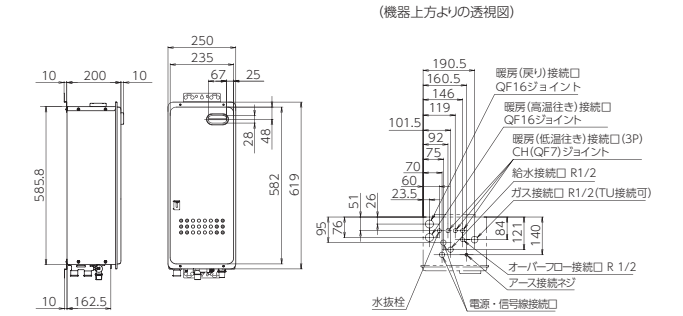

GDB-1200K-6H

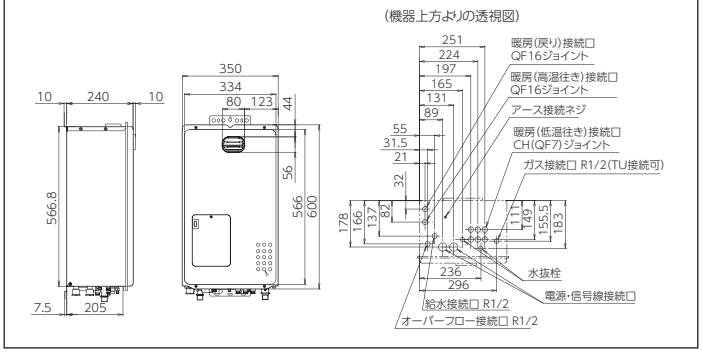

BDU-303

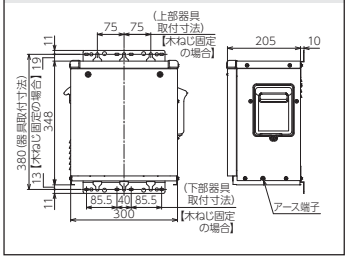

CMR-3104PM

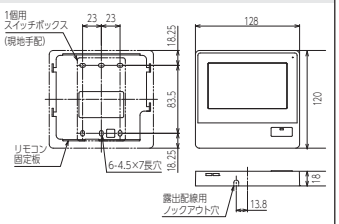

「壁」または「スイッチボックス」に固定します。

CMR-2501SV

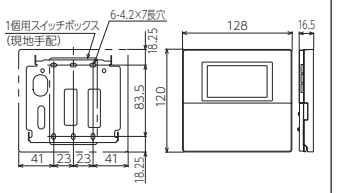

「壁」または「スイッチボックス」に固定します。

CMR-2706V

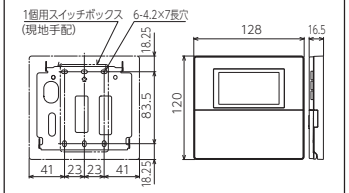

「壁」または「スイッチボックス」に固定します。

CMR-2801/2801S

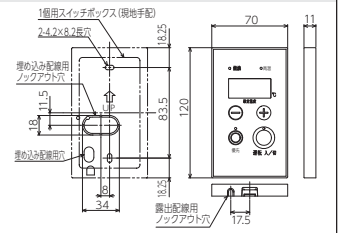

「壁」または「スイッチボックス」に固定します。

CMR-2903

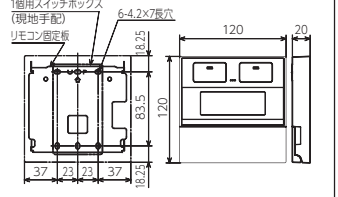

「壁」または「スイッチボックス」に固定します。

CMR-3200PM/3300V 3301V/3312V/3310SV

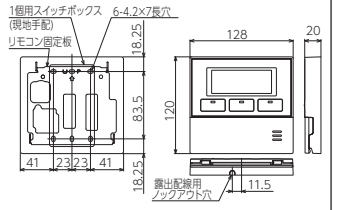

「壁」または「スイッチボックス」に固定します。

CMR-4004P/4002V

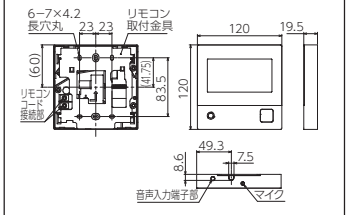

「壁」または「スイッチボックス」に固定します。

YST-3104P

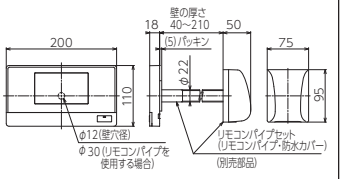

YST-2706V

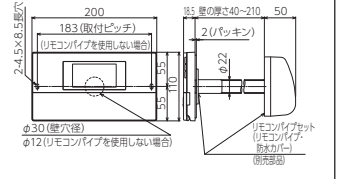

YST-2903

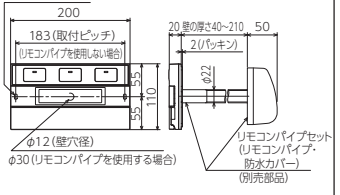

YST-3200P/3300V 3301V/3303V

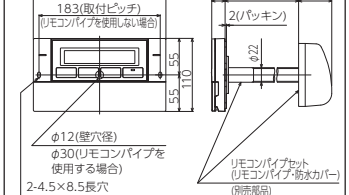

YST-4004P/4002V

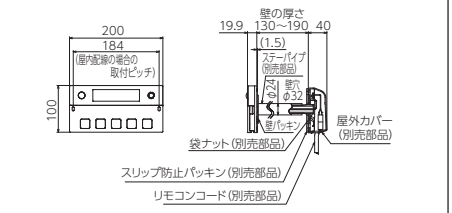

YST-2906

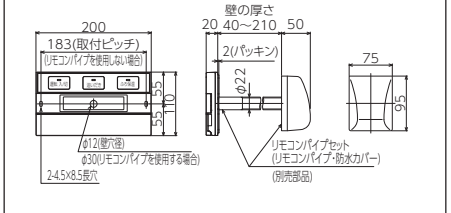

TS-10

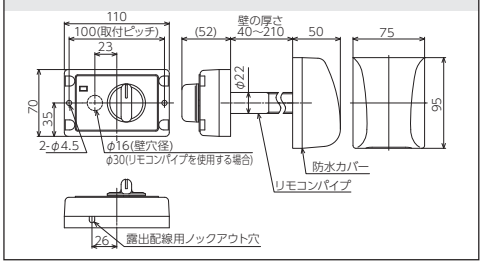

仕様表

仕様表

型式		項目	ガス消費量 最大 LPガス kW(kg/h)	ガス消費量 最大 都市ガス13A kW(kcal/h)	ガス消費量 ふろ LPガス kW(kg/h)	ガス消費量 ふろ 都市ガス13A kW(kcal/h)	ガス消費量 給湯 LPガス kW(kg/h)	ガス消費量 給湯 都市ガス13A kW(kcal/h)	給湯能力 (号数)	最低作動水圧 kPa(kgf/㎠)	電源(AC-V)	消費電力 50/60(W) Hz	待機時消費電力◆※ (W)	ヒーター作動時 (W)	配管接続口径 LPガス	配管接続口径 都市ガス	配管接続口径 給水	配管接続口径 出湯	質量 (kg)	区分名(省エネ法)	構造名(省エネ法)	エネルギー消費効率(モード) (%)	給湯部熱効率 (%)	ふろ部熱効率 (%)	(参考)エネルギー消費効率(定格) (%)
エコジョーズ	ガスふろ給湯器	GFK-WS2452WKX	50.0 (3.57)	50.0 (43,000)	12.6 (0.90)	12.6 (10,800)	43.6 (3.12)	43.6 (37,500)	24	9.8 (0.1)	100	132/132	3.6 [3.0] 〈2.0〉	165	R1/2	R1/2	R3/4	R3/4	27.0	Ⅲ	Ⅲ-3	92.5	96.0	90.0	94.6
		GFK-WS2452WX																	29.5						
		GFK-WS2452WKA																	27.0						
		GFK-WS2452WA																	29.5						
		GFK-WS2052WKX	43.6 (3.12)	43.6 (37,500)	12.6 (0.90)	12.6 (10,800)	36.3 (2.60)	36.3 (31,250)	20	9.8 (0.1)	100	122/122	3.6 [3.0] 〈2.0〉	165	R1/2	R1/2	R3/4	R3/4	27.0						
		GFK-WS2052WX																	29.5						
		GFK-WS2052WKA																	27.0						
		GFK-WS2052WA																	29.5						
	ガスふろ給湯器	GFK-S2452WKX	50.0 (3.57)	50.0 (43,000)	12.6 (0.90)	12.6 (10,800)	43.6 (3.12)	43.6 (37,500)	24	9.8 (0.1)	100	122/122	3.6 [3.0] 〈2.0〉	165	R1/2	R1/2	R3/4	R3/4	26.5	Ⅲ	Ⅲ-3	91.5	96.0	83.0	93.0
		GFK-US2452WKA																							
		GFK-S2452WKA																							
		GFK-S2452WA																	29.0						
		GFK-US2052WKA	43.6 (3.12)	43.6 (37,500)	12.6 (0.90)	12.6 (10,800)	36.3 (2.60)	36.3 (31,250)	20	9.8 (0.1)	100	113/113	3.6 [3.0] 〈2.0〉	165	R1/2	R1/2	R3/4	R3/4	26.5						
		GFK-S2052WKA																							
		GFK-S2052WA																	29.0						
		GFK-S2052A																							
		GFK-S1652WKA	36.3 (2.60)	36.3 (31,250)			29.1 (2.08)	29.1 (25,000)	16			105/105					R1/2	R1/2	26.5						
	給湯専用	GK-S2431K	46.5 (3.32)	46.5 (40,000)	—	—	46.5 (3.32)	46.5 (40,000)	24	9.81 (0.1)	100	51/51	〈1.9〉 (1.8)	73	R1/2	R1/2	R3/4	R3/4	18.2	Ⅱ	Ⅱ-6	90.0	90.0	—	90.0
		GK-S2031K(-BL-E)	38.8 (2.77)	38.8 (33,400)			38.8 (2.77)	38.8 (33,400)	20			39/39					R1/2	R1/2	16.5						
		GK-S1631K	31.0 (2.21)	31.0 (26,700)			31.0 (2.21)	31.0 (26,700)	16			32/32													

◆リモコンON/OFF時の平均値(リモコン個数は給湯専用機1個、ガスふろ給湯器2個)。
※[ ]内数値は、インターホンリモコン使用時。〈 〉内数値は、音声リモコン使用時。( )内数値は、カンタン・ラクラクリモコン使用時。

仕様表

型式		項目	ガス消費量 最大 LPガス kW(kg/h)	ガス消費量 最大 都市ガス13A kW(kcal/h)	ガス消費量 給湯 LPガス kW(kg/h)	ガス消費量 給湯 都市ガス13A kW(kcal/h)	ガス消費量 暖房 LPガス kW(kg/h)	ガス消費量 暖房 都市ガス13A kW(kcal/h)	ふろ出力 kW(kcal/h)	給湯能力 (号数)	最低作動水圧 kPa(kgf/㎠)	電源(AC-V)	消費電力 50/60(W) Hz	待機時消費電力◆ (W)	ヒーター作動時 (W)	配管接続口径 LPガス	配管接続口径 都市ガス	配管接続口径 給水	配管接続口径 出湯	質量 (kg)	区分名(省エネ法)	エネルギー消費効率(定格) (%)	給湯部熱効率 (%)	暖房部熱効率 (%)
エコジョーズ	ガスふろ給湯器	GFKD-S2450KX	給湯+暖房またはふろ同時使用 57.8 (4.13)	57.8 (49.700)	44.1 (3.15)	44.1 (37,900)	高温13.7(0.98) 低温 7.9(0.56)	高温13.7(11,800) 低温 7.9(6,800)	9.88 (8,500)	24	10(0.1)	100	170/170	1.0	155	R1/2	R3/4	R3/4	R3/4	32.5	Ⅳ	93.0	95.0	87.0
		GFKD-S2450KA	給湯+暖房またはふろ同時使用 57.8 (4.13)	57.8 (49.700)	44.1 (3.15)	44.1 (37,900)	高温13.7(0.98) 低温 7.9(0.56)	高温13.7(11,800) 低温 7.9(6,800)	9.88 (8,500)	24	10(0.1)	100	170/170	1.0	155	R1/2	R3/4	R3/4	R3/4	32.5	Ⅳ	93.0	95.0	87.0

◆リモコンON/OFF時の平均値(リモコン個数は2個)。

仕様表

仕様表

型式		項目	ガス消費量 最大 LPガス kW(kg/h)	ガス消費量 最大 都市ガス13A kW(kcal/h)	ガス消費量 ふろ LPガス kW(kg/h)	ガス消費量 ふろ 都市ガス13A kW(kcal/h)	ガス消費量 給湯 LPガス kW(kg/h)	ガス消費量 給湯 都市ガス13A kW(kcal/h)	給湯能力 (号数)	最低作動水圧 kPa(kgf/㎠)	電源(AC-V)	消費電力 50/60Hz (W)	待機時消費電力(W)◆※	ヒーター作動時(W)	配管接続口径 LPガス	配管接続口径 都市ガス	配管接続口径 給水	配管接続口径 出湯	質量 (kg)	区分名(省エネ法)	構造名(省エネ法)	エネルギー消費効率(モード)(%)	給湯部熱効率(%)	ふろ部熱効率(%)	(参考)エネルギー消費効率(定格)(%)
普及型	ガスふろ給湯器	GFK-2452WKX	51.0 (3.64)	51.0 (43,900)	14.0 (1.00)	14.0 (12,000)	51.0 (3.64)	51.0 (43,900)	24	9.8 (0.1)	100	120/120	3.6 [3.0] 〈2.0〉	155	R1/2	R1/2	R3/4	R3/4	22.5	Ⅲ	Ⅲ-3	81.0	83.0	83.0	83.0
		GFK-2452WKA																	22.5						
		GFK-2452WA																	25.0						
		GFK-2052WKX	51.0 (3.64)	51.0 (43,900)	14.0 (1.00)	14.0 (12,000)	42.0 (3.00)	42.0 (36,100)	20	9.8 (0.1)	100	120/120	3.6 [3.0] 〈2.0〉	155	R1/2	R1/2	R3/4	R3/4	22.5						
		GFK-2052WKA																							
		GFK-2052WA																	25.0						
		GFK-1652WKA	42.0 (3.00)	42.0 (36,100)	14.0 (1.00)	14.0 (12,000)	34.0 (2.43)	34.0 (29,200)	16	9.8 (0.1)	100	110/110	3.6 [3.0] 〈2.0〉	155	R1/2	R1/2	R1/2	R1/2	22.5						
		GFK-1652WA																	25.0						
		GFK-2052A	51.0 (3.64)	51.0 (43,900)	14.0 (1.00)	14.0 (12,000)	42.0 (3.00)	42.0 (36,100)	20	9.8 (0.1)	100	120/120	3.6 [3.0] 〈2.0〉	155	R1/2	R1/2	R3/4	R3/4	25.0						
	給湯専用	GK-2450K	50.0 (3.56)	50.0 (43,000)	—	—	50.0 (3.56)	50.0 (43,000)	24	9.8 (0.1)	100	51/51	〈1.2〉 (0.9)	52	R1/2	R1/2	R3/4	R3/4	14.5	Ⅱ	Ⅱ-6	82.5	83.0	—	83.0
		GK-2050K	42.1 (3.01)	42.1 (36,200)			42.1 (3.01)	42.1 (36,200)	20			42./42					R1/2	R1/2	14.1						
		GK-1650K	33.3 (2.37)	33.3 (28,600)			33.3 (2.37)	33.3 (28,600)	16			32/32											84.0		84.0

◆リモコンON/OFF時の平均値(リモコン個数は給湯専用機1個、ガスふろ給湯器2個)。
※[ ]内数値は、インターホンリモコン使用時。〈 〉内数値は、音声リモコン使用時。( )内数値は、カンタン・ラクラクリモコン使用時。

仕様表

型式		項目	ガス消費量 最大 LPガス kW(kg/h)	ガス消費量 最大 都市ガス13A kW(kcal/h)	ガス消費量 ふろ LPガス kW(kg/h)	ガス消費量 ふろ 都市ガス13A kW(kcal/h)	ガス消費量 給湯 LPガス kW(kg/h)	ガス消費量 給湯 都市ガス13A kW(kcal/h)	給湯能力 (号数)	最低作動水圧 kPa(kgf/㎠)	電源(AC-V)	消費電力 50/60Hz (W)	待機時消費電力(W)◆	ヒーター作動時(W)	配管接続口径 LPガス	配管接続口径 都市ガス	配管接続口径 給水	配管接続口径 出湯	質量 (kg)	給湯部熱効率(%)	ふろ部熱効率(%)
ガスふろがま		GF-1010PK	20.9 (1.49)	20.9 (18,000)	20.9 (1.49)	20.9 (18,000)	—	—	—	最低水量 3.6 (L/min)	100	120/150	(0.9)	11	R1/2	R1/2	—	—	16.0	—	82.0
		GF-220D	14.0 (1.00)	14.0 (12,000)	14.0 (1.00)	14.0 (12,000)				—		11/11	(1.4)	—					8.4		77.0
		BFS-639S	14.5 (1.03)	14.5 (12,500)	9.9 (0.71)	9.9 (8,500)	14.5 (1.03)	14.5 (12,500)	6.5	49.0 (0.5)	—	—	—				G1/2		17.3	79.2	70.2
		BFS-859S	26.7 (1.90)	26.7 (23,000)	8.4 (0.60)	8.4 (7,200)	18.6 (1.33)	18.6 (16,000)	8.5									G1/2	18.0		
		BF-109S	12.7 (0.91)	14.0 (12,000)	12.7 (0.91)	14.0 (12,000)	—	—	—	—							—	—	13.2	—	71.2

◆リモコンOFF時の値。

型名	設置場所	電源電圧・周波数 入力	電源電圧・周波数 出力	定格出力	出力波形	質量(kg)	バッテリー容量
BDU-303	屋外・屋内設置兼用 据置・壁掛(屋外は壁掛のみ)	100V 50/60Hz	100V 50/60Hz	300W (外部電源出力は携帯電話程度)	正弦波	14	288Wh

■省エネ基準達成率の表示について
このマークは省エネ性(エネルギー消費効率及び省エネルギー基準達成率)を記載した場所を明示するものです。商品をお選びになる時のご参考にしてください。
「省エネルギー基準達成率」は、省エネ法に定められた2025年度の基準に対する達成率を示しています。
※省エネ性マークの色は基準達成率100%以上の場合はグリーンで、100%未満の場合はオレンジで表示しています。

■省エネルギー基準(該当商品がないものは除いています)

ガス温水機器の種別	区分名	構造名	通気方式	構造	2025年度目標基準値 (%)(エネルギー消費効率)
ガス瞬間湯沸器	Ⅱ	Ⅱ-6	強制通気式	その他	84.37(モード)
ガスふろがま(給湯付)	Ⅲ	Ⅲ-3	強制通気式	その他	87.21(モード)
ガス暖房機器(給湯付)	Ⅳ	—	—	—	90.32(定　格)

エネルギー消費効率　JIS規格条件でガス給湯器を使用したときの効率を表したものです。

●エネルギー消費効率(モード)　目標年度2025年度のエネルギー消費効率です。JIS S 2075に定める方法で測定したモード熱効率であり、従来の定格熱効率より実際の使用条件に近い方法で測定した熱効率です。

●エネルギー消費効率(定格)　温水暖房付ガスふろ給湯器:(給湯部熱効率×3+暖房部熱効率×1)÷4　計算方法は、給湯機能と暖房機能がついた仕様のものです。

●(参考)エネルギー消費効率(定格)　目標年度2006 年度のエネルギー消費効率であり、参考値です。ガスふろ給湯器:(給湯部熱効率×3.3+ふろ部熱効率×1)÷4.3
計算方法は、給湯機能とふろ機能がついた仕様のものです。給湯単独、ふろ単独使用は熱効率と同じ値です。

●給湯部熱効率、ふろ部熱効率、暖房部熱効率の値は13A、LPGを示します。

仕様表

仕様表

仕様 / 機種	暖房出力 高温(※1) kW(kcal/h)	暖房出力 低温(※2) kW(kcal/h)	最大ガス消費量 LPG kW(kg/h)	最大ガス消費量 13A kW(kcal/h)	本体内保有水量 L	許容システム水量 L	質量 kg	電源(50/60Hz) AC-V	定格消費電力(W) 燃焼(50/60Hz)	定格消費電力(W) 凍結予防ヒーター	定格消費電力(W) 待機時	配管接続径 給水	配管接続径 ガス※3	配管接続径 暖房(往き・戻り)〈低温往〉	配管接続径 オーバーフロー
GDB-700K-3H	7.15 (6,150)	7.15 (6,150)	8.55 (0.61)	8.55 (7,350)	2.6	47(銅管) 38(樹脂管)	15	100	120/150	10	2.8	R1/2 (15A)	R1/2 (15A)	QF16 〈CHジョイント×3〉	R1/2 (15A)
GDB-1200K-6H	12.1 (10,400)	10.2 (8,800)	14.5 (1.04)	14.5 (12,500)	2.0	24(銅管) 35(樹脂管)	20.5	100	150/185	10	3.0	R1/2 (15A)	R1/2 (15A)	QF16 〈CHジョイント×6〉	R1/2 (15A)

※1:(往80℃/戻り60℃)　※2:(往60℃/戻り40℃)　※3:TU接続可

項目 / 型名	仕様	消費電力(W)	風量(㎥/min)	騒音(dB)	標準熱出力(kW【kcal/h】)	本体内保有水量(L)	電源電圧周波数	質量(kg)	接続 温水	接続 電気
YDK-334T	乾燥	自動:69/72 エコ:43/49 タイマー:69/72	(循環)自動:5.6 エコ:4.3 タイマー:5.6 (換気)自動:1.5 エコ:0.9 タイマー:1.5	自動:48 エコ:42 タイマー:48	3.3【2,800】	0.2	AC100V 50/60Hz	6.9	クイックファスナー接続(10A)	AC100V2心+アース1心+熱源発停用DC24V2心またはインテリジェント通信2心+リモコン3心
	換気	強:22/24 弱:12/13	(換気)強:1.5 弱:0.9	強:40 弱:30						
	予備暖房	急速:50/50 強:33/40 弱:29/34	(循環)急速:5.6 強:4.5 弱:3.8	急速:47 強:42 弱:39						
	涼風	強:39/47 弱:35/40	(循環)強:4.5 弱:3.8 (換気)強:0.9 弱:0.9	強:43 弱:40						
YDK-414K	乾燥	スピード:60/64 標準:54/60	(吹出)スピード:6.8 標準:5.6 (換気)スピード:1.5 標準:1.5	スピード:43 標準:41	4.5【3,870】 スピード暖房時 4.9【4,200】	0.5		6.8	クイックファスナー接続(10A)	AC100V2心+アース1心+熱源発停用DC24V2心またはインテリジェント通信2心
	換気	強:28/28 弱:21/21	強:1.5 弱:1.0	強:38 弱:30						
	暖房	スピード:32/36 強:26/30 弱:22/23 微:19/20	スピード:6.8 強:5.6 弱:4.1 微:3.6	スピード:43 強:38 弱:32 微:28						
	涼風	強:52/58 弱:40/42	(吹出)強:5.6 弱:4.1 (換気)強:1.5 弱:1.0	強:41 弱:32						

項目 / 型名	暖房出力(kW【kcal/h】)	電源電圧及び周波数	定格消費電力(W)	熱媒	標準通水量(L/min)	本体内保有水量(L)	運転音(dB) 最大	運転音(dB) 最小	運転切換	質量(kg)
RHC-65(W・G)	6.0【5,160】～2.8【2,400】	AC100V 50/60Hz	22	水(不凍液)	2.9	0.56	44	20	強・中・弱・微風・自然対流	9.2
RHC-45(W・G)	4.0【3,440】～1.6【1,350】		16			0.45	42			7.2

※暖房出力算出基準:最大最小とも室温20℃で、熱源機と温水配管3mで接続したときの値です。

注意 ■特定ガス消費機器の設置工事の監督に関する法律(以下特監法)について

1.特定ガス消費機器について
①ガスふろがま
②ガス湯沸器(暖房兼用のものを含む。)であって
a.ガス瞬間湯沸器はガス消費量が12kW(10,000kcal/h又は0.85kg/h)を超えるもの。
b.貯湯・常圧貯蔵湯沸器は、ガス消費量が7kW(6,000kcal/h又は0.5kg/h)を超えるもの。
暖房兼用のものは合計消費量とする。
③上記①②のガス機器の排気筒及びその排気筒に接続されている排気扇

2.屋内設置の機器および排気筒の工事について
特定ガス消費機器の設置及び変更の工事(特定工事)は、ガス消費機器設置工事者の監督のもとで行ってください。
また、特定工事終了後、特監法第六条に定められている内容を表示したラベルを機器の指定された箇所に貼り付けてください。

【該当機種】BFS-639S、BFS-859S、BF-109S

保証料をご負担いただくと
修理費が無料になります。

長府製作所
延長保証制度

延長保証制度
対象商品

《延長修理保証の内容》

- 対　象　製　品／ガスふろ給湯器（GFK-WS・GFK-（U）S・GFKD-S・GFKタイプ）、給湯専用器（GK-S・GKタイプ）、ガス温水暖房機（GDBタイプ）
- 保　証　期　間／機器設置日から5・8・10年間（メーカー保証期間も含む）の長期保証。
- 保　証　内　容／延長保証期間中に対象商品が故障した場合の修理費用（技術料・部品代・出張料）が無料。
- お申込有効期間／機器設置日から6ヵ月以内。

対象製品	型　式	延長保証料金		
		5年保証	8年保証	10年保証
ふろ給湯器	GFK	5,500円（税抜5,000円）	13,750円（税抜12,500円）	25,850円（税抜23,500円）
給湯専用器	GK	3,190円（税抜2,900円）	8,800円（税抜8,000円）	19,800円（税抜18,000円）
ガス温水暖房機	GDB	4,180円（税抜3,800円）	12,100円（税抜11,000円）	22,000円（税抜20,000円）

※ ガス温水暖房機の保証対象は熱源本体のみ。暖房回路は保証対象外となります。

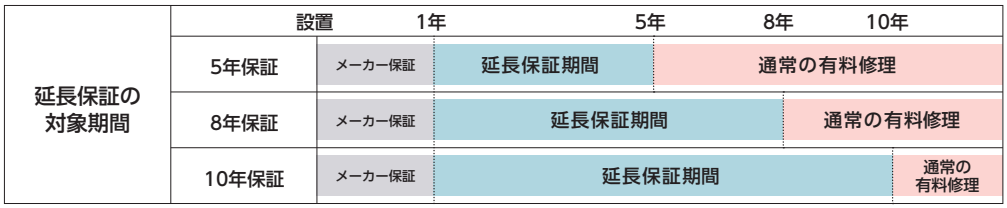

※ 一般家庭での通常使用状況下における故障が本保証の対象です。GFKD-Sタイプの温水暖房・マイクロバブル等に関する故障、不具合は対象外です。
詳しくはホームページの「長府製作所延長保証制度保証規定」をご参照ください。

※ 2026年10月現在（保証内容・保証料は変更する場合がありますのでご注意ください。）

安全に関するご注意!

●ご使用の前に「取扱説明書」をよくお読みのうえ正しくお使いください。
●このカタログに掲載のガス機器は一般家庭用です。業務用などで長時間使用されると、機器の寿命が極端に短くなり、また保証対象外となりますので、ご注意ください。
●このカタログに掲載のガス機器は、家庭用の給湯・シャワー・ふろ沸かし以外には使用しないでください。
●設置工事に不備がありますと事故の原因になることがあります。工事は、必ずお買い上げの販売店または専門業者にご依頼ください。
●このカタログに掲載の機器使用ガス種(都市ガスまたはプロパンガス)は地域によって異なりますので、ご購入前に必ずガス種を確認のうえ、機器を使用してください。機器に表示してあるガス種以外は絶対に使用しないでください。
●機器は給気・排気が十分できる場所に設置してください。又、給気口・排気口を物や塀などでふさがないでください。不完全燃焼の原因となり、非常に危険です。
●屋外用機器を屋内に設置されますと、不完全燃焼を起こし、大変危険ですので、絶対に屋内に設置しないでください。
●機器を波板などで囲わないでください。不完全燃焼や火災の原因となり危険です。
●アース線は絶対にガス管・水道管・避雷針などには接続しないでください。アース工事が不完全ですと、感電事故の原因となる場合があります。
●機器の近くにはプラスチック・紙類など燃えやすいものを置かないでください。
●このカタログに掲載のガス機器を温泉水・井戸水で使用すると、機器の熱交換器・内部配管の水漏れ等耐久性を損なう場合があります。この場合、保証対象外となります。
●硫黄・酸・アルカリを含んだ入浴剤や洗剤は使用しないでください。ふろ循環ポンプや熱交換器等が腐食する原因になります。
●浴そうや洗面台が水中の銅イオンと脂肪分(湯垢)により青く変色することがありますが人体に害はありません。日頃から湯垢が残らないようにお手入れするとともに、万一着色した場合はクレンザー(強くこすると傷になる場合があります)やアンモニア水(10%溶液)等でふき取ってください。
●機器を太陽熱温水器(ソーラー)と接続した場合、夏期など太陽熱温水器の水温が高くなるとお湯の温度制御ができなくなり、高温のお湯がそのまま出ます。また、機器によっては接続できないものもありますので、ご注意ください。
●ガスふろ給湯器が取り付け可能な浴そうの大きさは400リットルまでです。
●機器を設置する付近に強力な電波発生源(放送局・無線局等)がありますと、機器の運転に支障が生ずることがあります。
●低水圧・高水圧の条件下では、使用性が悪くなる場合があります。推奨水圧150～500kPa(1.5～5kgf/cm^2)の範囲内でのご使用をおすすめいたします。
※機種により異なります。
●機器を改造して使用しないでください。
●機器を設置される場合は、各地域の条例を事前にご確認ください。
●工事される方へのお願い
弊社の浴室内据置型バランス型ふろがま「BF機器」の給排気工事は「特定ガス消費機器の設置工事に関する法律(特監法)」の資格者の監督下で行うことが法律で定められています。

●「ガス機器の工事」に必要な資格について
ガス機器は取外し工事だけの場合でも次のような資格がないと法令違反となります。
(例)液化石油ガス設備士(プロパンガスのみ)・ガス機器設置スペシャリスト(ガスによって制限有り)・ガス可とう管接続工事監督者(都市ガスのみ)
取付工事に関しては上記に加え「特定ガス消費機器設置工事監督者」(屋内設置のガス機器設置・排気筒の工事等)(液化石油ガス設備士があれば可)のような資格などが必要です。

愛情点検

★長年ご使用の機器は、ぜひ点検を!

本カタログ掲載製品の補修用性能部品の保有年数は製造打ち切り後、GFK-WS・GFK-(U)S・GFK・GK・GK-Sシリーズは11年、GFKD-S2450K(X・A)・GDBシリーズ・浴室換気暖房乾燥機は10年、温水ルームヒーターは9年、バランス型ふろがまは7年、ガスふろがまは6年です。

こんな症状はありませんか	●水濡れやガス漏れがある。 ●異常な音や振動がする。 ●ガス臭がする。 ●その他の異常や故障がある。 ●運転中にこげくさい臭いがする。	→	ご使用中止	故障や事故防止のため、使用を中止し、ガス栓と給水元栓を閉めて、お買い求めの販売店に点検・修理を依頼してください。

●一般のお客様からのお問い合わせは、右記フリーダイヤルへ

0120-925-339

携帯電話からは 0570-666-339(通話料金がかかります)

修理に関するお問い合わせ 24時間365日受付

商品に関するお問い合わせ 平日 8:10～18:00 土日祝 8:10～17:00

※電話番号をよくお確かめのうえ、お掛け間違いのないようにお願いします。

●お客様から取得いたしました個人情報は、お客様へのお問い合わせ対応を目的として利用し、適切に管理します。修理業務等を委託する場合や正当な理由がある場合を除き、第三者に開示・提供いたしません。

「ファインバブル」「ウルトラファインバブル」「FINE BUBBLE」「FBIA」ロゴは、一般社団法人ファインバブル産業会の登録商標です。
株式会社 長府製作所は、一般社団法人ファインバブル産業会の会員です。

特 約 店　ご用命はアフターサービスのゆきとどいた当店へ。

株式会社 長府製作所

工場・営業部・ショールーム(＊印を除く)

本　社	〒752-8555	下関市長府扇町2-1	TEL (083)248-1111 FAX (083)248-1906
花　巻	〒025-0301	＊花巻市北湯口第2地割1番地26	TEL (0198)37-1115
宇都宮	〒321-3231	宇都宮市清原工業団地30番	TEL (028)667-6111
滋　賀	〒520-2394	野洲市野洲1473-1	TEL (077)588-4111

支店／営業所・ショールーム(＊印を除く)

札幌支店	〒065-0042	＊札幌市東区本町2条10-1-25	TEL (011)785-1211
東京支店	〒160-0022	新宿区新宿5-14-6	TEL (03)5369-3511
大阪支店	〒564-0053	吹田市江の木町18-27	TEL (06)6338-7111
福岡支店	〒812-0024	福岡市博多区綱場町9-20	TEL (092)273-2811
釧路営業所	〒085-0051	＊釧路市光陽町8-1	TEL (0154)22-5821
帯広営業所	〒080-0023	＊帯広市西13条南11-9	TEL (0155)22-1335
旭川営業所	〒070-8002	＊旭川市神楽2条9-3-10	TEL (0166)74-4585
函館営業所	〒041-0851	＊函館市本通4-17-25	TEL (0138)53-2583
青森営業所	〒030-0131	＊青森市問屋町2-18-18	TEL (017)738-4141
盛岡営業所	〒020-0122	盛岡市みたけ5-15-50	TEL (019)641-0811
秋田営業所	〒010-0914	＊秋田市保戸野千代田町15-17	TEL (018)824-3421
仙台営業所	〒980-0012	仙台市青葉区錦町1-4-6	TEL (022)264-0311
埼玉営業所	〒352-0001	＊新座市東北2-24-3	TEL (048)471-8420
横浜営業所	〒224-0003	横浜市都筑区中川中央1-36-21	TEL (045)912-3111
千葉営業所	〒261-0001	千葉市美浜区幸町2-24-32	TEL (043)248-4111
名古屋営業所	〒465-0095	名古屋市名東区高社1-72-1	TEL (052)779-2111
金沢営業所	〒921-8550	金沢市玉鉾4-17	TEL (076)292-3111
松本営業所	〒390-0852	＊松本市大字島立354-1	TEL (0263)63-2111
香川営業所	〒764-8510	仲多度郡多度津町東港町7-8	TEL (0877)33-2311
岡山営業所	〒700-0976	岡山市北区辰巳3-111	TEL (086)245-1111
広島営業所	〒732-0811	広島市南区段原1-1-1	TEL (082)261-5111
沖縄営業所	〒901-2101	浦添市西原3-18-10	TEL (098)877-3111

ホームページアドレス　https://www.chofu.co.jp/　←ホームページから製品仕様書及びカタログがダウンロードできます。　'26.9.55(Aim/FU)
GK-26-0002-改　※当カタログ記載の仕様、価格は変更する場合がございますのでご了承ください。尚製品の色は印刷のため実際の色と若干異なる場合があります。
※このカタログに表示の内容は2026年10月現在のものです。