足もとからポカポカと暖かい床暖房。
からだにやさしい、頭寒足熱の快適暖房をお届けします。

快 適

エアコンや温風ヒーターの暖房では暖かい空気が上昇してしまい、“座っているときは寒い”“足もとが冷たい”“立っているときは顔がほてる”などがありました。床暖房なら、床面からのふく射熱で暖めるため、足もとがポカポカ・頭はスッキリの頭寒足熱で、とっても快適暖房です。また、スイッチを消したあとでも余熱が残り暖かさが持続します。

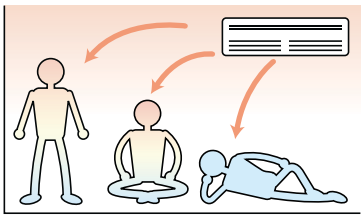

▲エアコンの場合の部屋の暖まりかた

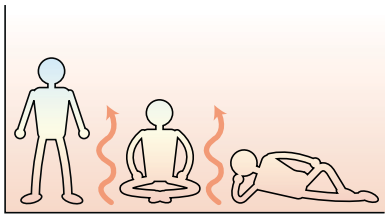

▲床暖房の場合の部屋の暖まりかた

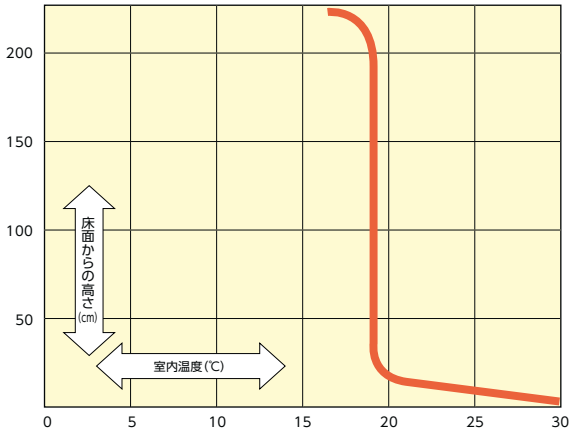

健 康 的

低い室温でも快適な暖房感が得られ、温風などの風や対流もおこさないので、室内が高温低湿にならず、お肌やのどにやさしい暖房です。

経 済 的

室内温度そのものを上げる必要がなく、低い温度でより高い暖房感が得られ、とっても経済的な暖房です。

クリーン

床暖房は風をおこさずに暖めるので、室内のチリやほこり等を飛散させることがなく、とってもクリーンな暖房です。
また、熱源機が屋外なので室内で火を使いません。そのため、着火・消火時のいやなニオイもありません。

省スペース

室内には暖房機器を設置しませんので、スペースを有効に利用できます。

施工設置タイプ　プランに合わせてお選びください。

根太上設置タイプ

ホットフロアライトパネル

P45～46参照

特長

- ●発泡ポリスチレンなので施工が簡単
- ●架橋ポリエチレン管
- ●配管の継ぎ目がない
- ●軽量



■仕上げ構造

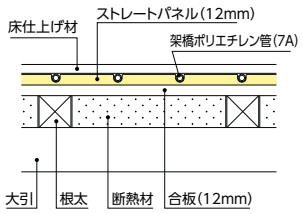

■仕上げ材

- ●床暖房用フローリング

ホットフロアパネル

P47～48参照

特長

- ●健康と環境に配慮した新素材
- ●架橋ポリエチレン管
- ●配管の継ぎ目がない
- ●軽量



■仕上げ構造

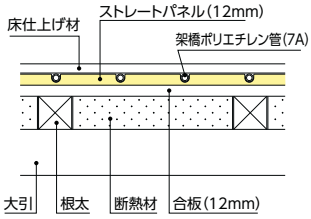

■仕上げ材

- ●床暖房用フローリング

フロアパネル

P49～50参照

特長

- ●架橋ポリエチレン管
- ●配管の継ぎ目がない
- ●軽量



■仕上げ構造

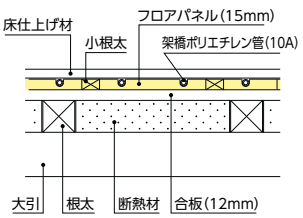

■仕上げ材

- ●床暖房用フローリング

小根太入り温水マット

P51～52参照

特長

- ●架橋ポリエチレン管
- ●折り畳み構造のコンパクト設計
- ●軽量でかんたん施工
- ●多彩なバリエーション

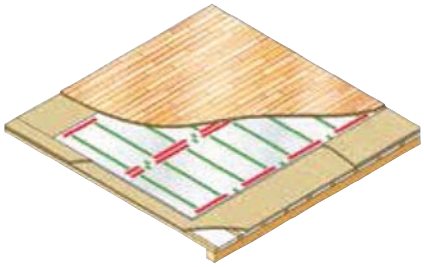

■仕上げ構造

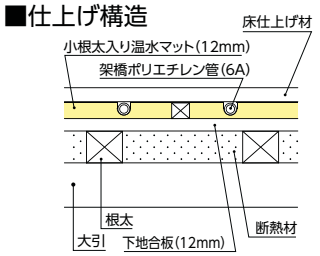

■仕上げ材

- ●床暖房用フローリング

発泡ポリスチレンなので切断がカンタン。フレキシブルに施工ができます。

ストレートパネル
606×909×12mm

HFLP12-ST-6 [336217]
1セット(6枚入り)
希望小売価格
¥45,980
(税抜¥41,800)



ターン付ストレートパネル
606×909×12mm

HFLP12-TR-6 [336218]
1セット(6枚入り)
希望小売価格
¥48,950
(税抜¥44,500)



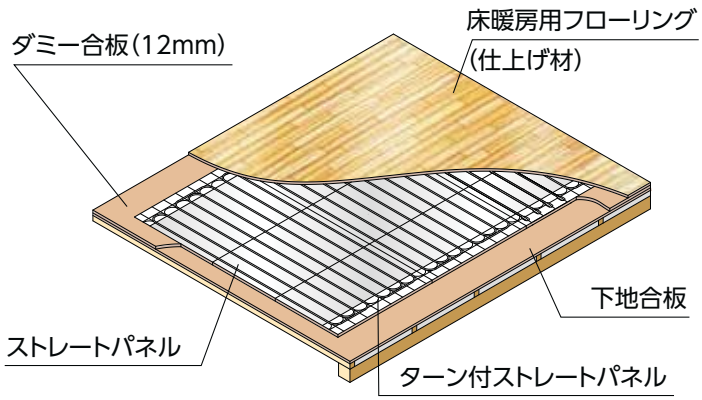

施工上・使用上のお願い
- 仕上げ材は現地手配です。パネルに適した仕上げ材を準備し、仕上げ材メーカーの施工要領に従って工事してください。
- ピアノや家具を設置する場所は除外するか、設置する場合は、受け板・パット等の当て板を敷いて、一箇所に荷重が集中しないような処置をしてください。

寸法図

HFLP12-ST

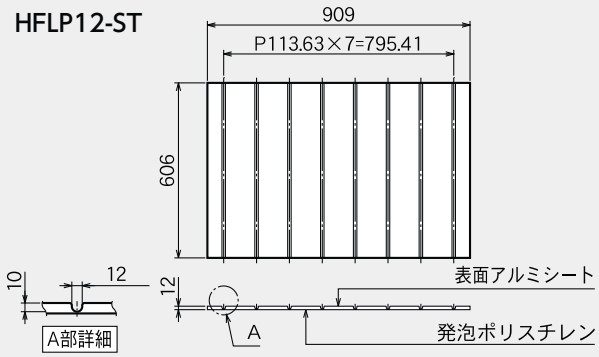

HFLP12-TR

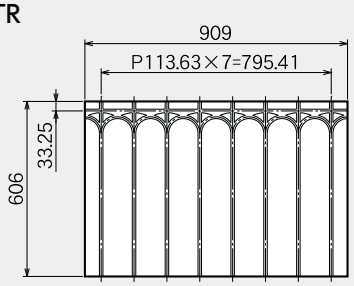

仕様表

型　式	HFLP12(-ST、-TR)
材　質	発泡ポリスチレン アルミ均熱シート(80μm)
外形寸法(mm)	606×909×12
有効放熱面積(m²／枚)	0.62
質量(kg／枚)	0.6
最高使用温度(℃)	90
標準流量(L／min)	1.5
最高使用圧力(kPa)(kgf／cm²)	98(1)
標準通水抵抗	0.1 mAq／m
保 有 水 量	0.04 L／m(7Aポリ管)

関連部品

●架橋ポリエチレン管
(7A×　70m) VH-PE7A-70 [336144]
¥22,440 (税抜¥20,400)
(7A×120m) VH-PE7A-120 [336147]
¥35,640 (税抜¥32,400)
(10A×　80m) VH-PE10A-80 [336130]
¥29,040 (税抜¥26,400)
(10A×120m) VH-PE10A-120 [336131]
¥43,560 (税抜¥39,600)

●O₂カット架橋ポリエチレン管
(10A×100m) VH-PEC10A-100 [336191]
¥47,520 (税抜¥43,200)



●1/2ハーフユニオン
φ9.52用 [800599]
¥792 (税抜¥720)
φ12.7用 [800891]
¥792 (税抜¥720)



●分岐ヘッダー
(7A(×2)×10A) VH-BK10X7-2P [336142]
1セット(2個入り)
¥4,180
(税抜¥3,800)

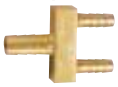

●LHソケット
(7A×φ9.52) VH-LH9X7 [336145]
1セット(2個入り)
¥836 (税抜¥760)

(10A×φ9.52) [818803]
1セット(2個入り)
¥924 (税抜¥840)



●LHアダプター(ストレート)
5/8UNF×10A [818806]
1セット(2個入り)
¥1,210 (税抜¥1,100)



●Lバンド
7A [818804] 1セット(10個入り)
¥792 (税抜¥720)

10A [818805] 1セット(10個入り)
¥792 (税抜¥720)



●保温付10Aペア管
(50m) PET-10A-HZ-50 [336221]
¥49,940
(税抜¥45,400)



●ソケット
(7A×10A) VH-BK10X7 [336141]
1セット(2個入り)
¥924 (税抜¥840)



●1/2バルブ
φ9.52用 [800576]
¥2,530 (税抜¥2,300)
φ12.7用 [800580]
¥2,640 (税抜¥2,400)

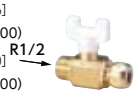

●1/2ソケット [943599]
¥1,650 (税抜¥1,500)



●分岐ヘッダー
(7A(×3)×10A)
VH-BK10X7-3P [336143]
1セット(2個入り)
¥5,500 (税抜¥5,000)



●さや管付10Aペア管
(10m) PET10A-CD-10 [193128]
¥14,520 (税抜¥13,200)

(20m) PET10A-CD-20 [193127]
¥29,040 (税抜¥26,400)

外径φ36.5



●アルミテープ(黒)
(幅25mm×50m) CAT-401B-25
[336148]
¥2,860 (税抜¥2,600)

(幅50mm×50m) CAT-401B-50
[336149]
¥4,400 (税抜¥4,000)



●遮光テープ
(幅50mm×20m) CST-20
[810668]
¥5,280 (税抜¥4,800)



露出している部分には遮光処理が必要です。
(保温付10Aペア管の保温材部分は除く)

ホットフロアライトパネル設置目安と配管例

6畳

床暖房敷設率 69%

部材合計価格
¥512,160(税抜¥465,600)

ストレートパネル　8枚
ターン付ストレートパネル　5枚
①配管長さ　約34m
②配管長さ　約34m
計　約68m

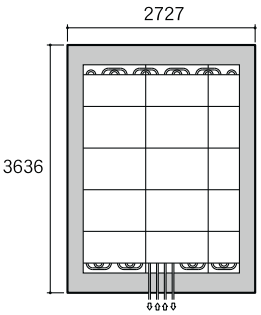

品名	必要数	希望小売価格
ストレートパネル HFLP12-ST-6(6枚入り)	2セット	**¥91,960**(税抜¥83,600)
ターン付ストレートパネル HFLP12-TR-6(6枚入り)	1セット	**¥48,950**(税抜¥44,500)
架橋ポリエチレン管(7A×120m)VH-PE7A-120	1	**¥35,640**(税抜¥32,400)
アルミテープ(黒)(幅25)CAT-401B-25	2	**¥5,720**(税抜¥5,200)
アルミテープ(黒)(幅50)CAT-401B-50	1	**¥4,400**(税抜¥4,000)
1/2 ソケット	2	**¥3,300**(税抜¥3,000)
1/2 バルブ(φ9.52 用)	1	**¥2,530**(税抜¥2,300)
1/2 ハーフユニオン(φ9.52 用)	1	**¥792**(税抜¥720)
LH ソケット(10A×φ9.52)(2 個入り)	1セット	**¥924**(税抜¥840)
分岐ヘッダー(7A(×2)×10A)VH-BK10X7-2P(2個入り)	1セット	**¥4,180**(税抜¥3,800)
さや管付10A ペア管(10m)PET10A-CD-10	1	**¥14,520**(税抜¥13,200)
Lバンド　10A(10個入り)	1セット	**¥792**(税抜¥720)
Lバンド　7A(10個入り)	1セット	**¥792**(税抜¥720)
リモコン(CMR-2800)	1	**¥9,900**(税抜¥9,000)
リモコンコード(RK-3P-8m)	1	**¥2,860**(税抜¥2,600)
暖房ボイラ(EDBF-673Y)	1	**¥284,900**(税抜¥259,000)

※別途、不凍液、遮光テープが必要です。

8畳

床暖房敷設率 73%

部材合計価格
¥561,110(税抜¥510,100)

ストレートパネル　11枚
ターン付ストレートパネル　7枚
①配管長さ　約46m
②配管長さ　約46m
計　約92m

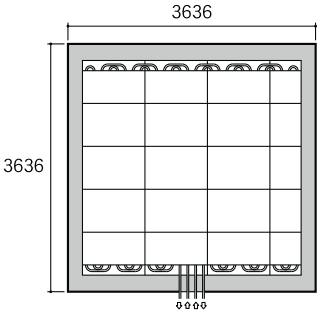

品名	必要数	希望小売価格
ストレートパネル HFLP12-ST-6(6枚入り)	2セット	**¥91,960**(税抜¥83,600)
ターン付ストレートパネル HFLP12-TR-6(6枚入り)	2セット	**¥97,900**(税抜¥89,000)
架橋ポリエチレン管(7A×120m)VH-PE7A-120	1	**¥35,640**(税抜¥32,400)
アルミテープ(黒)(幅25)CAT-401B-25	2	**¥5,720**(税抜¥5,200)
アルミテープ(黒)(幅50)CAT-401B-50	1	**¥4,400**(税抜¥4,000)
1/2 ソケット	2	**¥3,300**(税抜¥3,000)
1/2 バルブ(φ9.52 用)	1	**¥2,530**(税抜¥2,300)
1/2 ハーフユニオン(φ9.52 用)	1	**¥792**(税抜¥720)
LH ソケット(10A×φ9.52)(2 個入り)	1セット	**¥924**(税抜¥840)
分岐ヘッダー(7A(×2)×10A)VH-BK10X7-2P(2個入り)	1セット	**¥4,180**(税抜¥3,800)
さや管付10A ペア管(10m)PET10A-CD-10	1	**¥14,520**(税抜¥13,200)
Lバンド　10A(10個入り)	1セット	**¥792**(税抜¥720)
Lバンド　7A(10個入り)	1セット	**¥792**(税抜¥720)
リモコン(CMR-2800)	1	**¥9,900**(税抜¥9,000)
リモコンコード(RK-3P-8m)	1	**¥2,860**(税抜¥2,600)
暖房ボイラ(EDBF-673Y)	1	**¥284,900**(税抜¥259,000)

※別途、不凍液、遮光テープが必要です。

10畳

床暖房敷設率 75%

部材合計価格
¥633,710(税抜¥576,100)

ストレートパネル　14枚
ターン付ストレートパネル　9枚
①配管長さ　約39m
②配管長さ　約39m
③配管長さ　約39m
計　約117m

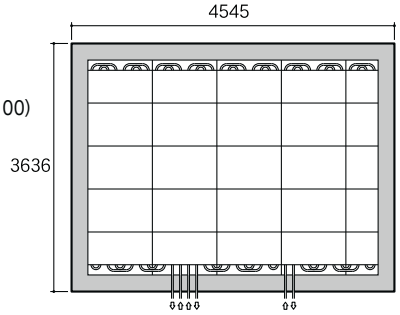

品名	必要数	希望小売価格
ストレートパネル HFLP12-ST-6(6枚入り)	3セット	**¥137,940**(税抜¥125,400)
ターン付ストレートパネル HFLP12-TR-6(6枚入り)	2セット	**¥97,900**(税抜¥89,000)
架橋ポリエチレン管(7A×120m)VH-PE7A-120	1	**¥35,640**(税抜¥32,400)
架橋ポリエチレン管(7A×70m)VH-PE7A-70	1	**¥22,440**(税抜¥20,400)
アルミテープ(黒)(幅25)CAT-401B-25	3	**¥8,580**(税抜¥7,800)
アルミテープ(黒)(幅50)CAT-401B-50	1	**¥4,400**(税抜¥4,000)
1/2 ソケット	2	**¥3,300**(税抜¥3,000)
1/2 バルブ(φ9.52 用)	1	**¥2,530**(税抜¥2,300)
1/2 ハーフユニオン(φ9.52 用)	1	**¥792**(税抜¥720)
LH ソケット(10A×φ9.52)(2 個入り)	1セット	**¥924**(税抜¥840)
分岐ヘッダー(7A(×3)×10A)VH-BK10X7-3P(2 個入り)	1セット	**¥5,500**(税抜¥5,000)
さや管付10A ペア管(10m)PET10A-CD-10	1	**¥14,520**(税抜¥13,200)
Lバンド　10A(10個入り)	1セット	**¥792**(税抜¥720)
Lバンド　7A(10個入り)	1セット	**¥792**(税抜¥720)
リモコン(CMR-2800)	1	**¥9,900**(税抜¥9,000)
リモコンコード(RK-3P-8m)	1	**¥2,860**(税抜¥2,600)
暖房ボイラ(EDBF-673Y)	1	**¥284,900**(税抜¥259,000)

※別途、不凍液、遮光テープが必要です。

12畳

床暖房敷設率 72%

部材合計価格
¥633,710(税抜¥576,100)

ストレートパネル　18枚
ターン付ストレートパネル　9枚
①配管長さ　約46m
②配管長さ　約46m
③配管長さ　約46m
計　約138m

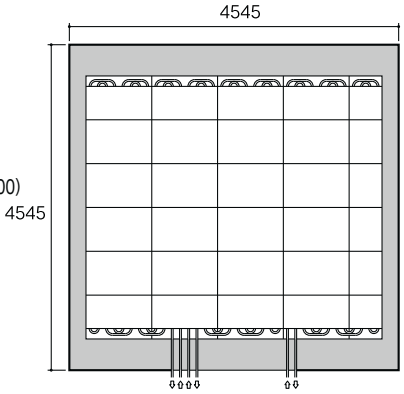

品名	必要数	希望小売価格
ストレートパネル HFLP12-ST-6(6枚入り)	3セット	**¥137,940**(税抜¥125,400)
ターン付ストレートパネル HFLP12-TR-6(6枚入り)	2セット	**¥97,900**(税抜¥89,000)
架橋ポリエチレン管(7A×120m)VH-PE7A-120	1	**¥35,640**(税抜¥32,400)
架橋ポリエチレン管(7A×70m)VH-PE7A-70	1	**¥22,440**(税抜¥20,400)
アルミテープ(黒)(幅25)CAT-401B-25	3	**¥8,580**(税抜¥7,800)
アルミテープ(黒)(幅50)CAT-401B-50	1	**¥4,400**(税抜¥4,000)
1/2 ソケット	2	**¥3,300**(税抜¥3,000)
1/2 バルブ(φ9.52 用)	1	**¥2,530**(税抜¥2,300)
1/2 ハーフユニオン(φ9.52 用)	1	**¥792**(税抜¥720)
LH ソケット(10A×φ9.52)(2 個入り)	1セット	**¥924**(税抜¥840)
分岐ヘッダー(7A(×3)×10A)VH-BK10X7-3P(2 個入り)	1セット	**¥5,500**(税抜¥5,000)
さや管付10A ペア管(10m)PET10A-CD-10	1	**¥14,520**(税抜¥13,200)
Lバンド　10A(10個入り)	1セット	**¥792**(税抜¥720)
Lバンド　7A(10個入り)	1セット	**¥792**(税抜¥720)
リモコン(CMR-2800)	1	**¥9,900**(税抜¥9,000)
リモコンコード(RK-3P-8m)	1	**¥2,860**(税抜¥2,600)
暖房ボイラ(EDBF-673Y)	1	**¥284,900**(税抜¥259,000)

※別途、不凍液、遮光テープが必要です。

施工上の注意

○架橋ポリエチレン管(7A)は、1系統あたりの総延長が70m以内になるように設定してください。
総延長が70mを超える場合は、2系統以上に分けて配管してください。

配管長計算例


ストレートパネル
4900mm

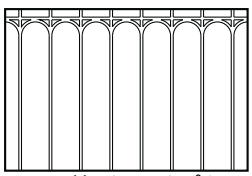
ターン付ストレートパネル
5200mm

環境と健康に配慮した新素材を採用。いろいろな間取り、敷設形状でも自由に対応できます。

ストレートパネル
605×908×12mm



HFP12-ST-4[336136]
1セット(4枚入り)
希望小売価格
¥34,980
(税抜¥31,800)

HFP12-ST-2[336137]
1セット(2枚入り)
希望小売価格
¥18,920
(税抜¥17,200)

ターン付ストレートパネル
605×908×12mm



HFP12-TR-4[336138]
1セット(4枚入り)
希望小売価格
¥38,060
(税抜¥34,600)

HFP12-TR-2[336139]
1セット(2枚入り)
希望小売価格
¥23,100
(税抜¥21,000)

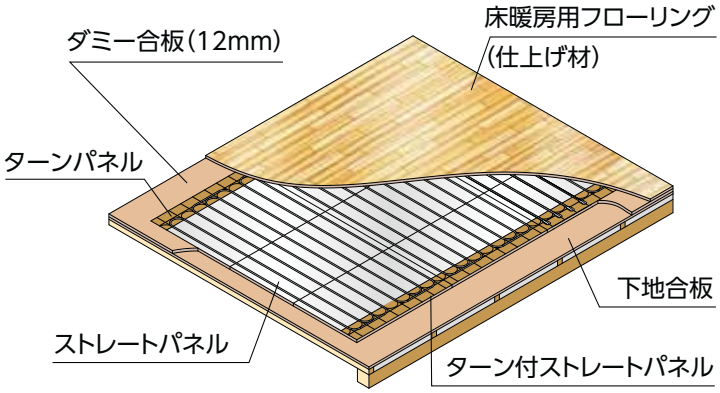

施工上・使用上のお願い
●仕上げ材は現地手配です。パネルに適した仕上げ材を準備し、仕上げ材メーカーの施工要領に従って工事してください。
●ピアノや家具を設置する場所は除外するか、設置する場合は、受け板・パット等の当て板を敷いて、一箇所に荷重が集中しないような処置をしてください。

寸法図

HFP12-ST

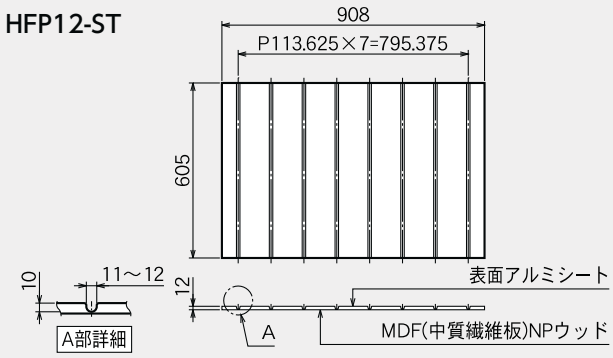

HFP12-TR

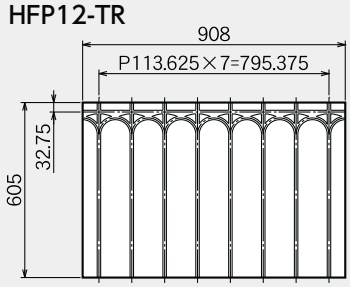

VH-HFP12-TP

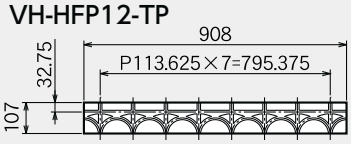

仕様表

型　式	HFP12(-ST、-TR、-TP)
材　質	MDF(中質繊維板) NPウッド(F☆☆☆☆) アルミ均熱シート(80μm)
外形寸法(mm)	605×908×12
有効放熱面積(m²／枚)	0.62(ST)、0.5(TR)、0.1(TP)
質量(kg／枚)	3.7(ST)、3.7(TR)、0.6(TP)
最高使用温度(℃)	90
標準流量(L／min)	1.5
最高使用圧力(kPa)(kgf／cm²)	98(1)
標準通水抵抗	0.1 mAq／m
保 有 水 量	0.04 L／m(7Aポリ管)

関連部品

●ターンパネル
VH-HFP12-TP[336140]
1セット(2枚入り)
¥7,260(税抜¥6,600)
107×908×12mm



●架橋ポリエチレン管
(7A×　70m)VH-PE7A-70[336144]
¥22,440(税抜¥20,400)
(7A×120m)VH-PE7A-120[336147]
¥35,640(税抜¥32,400)
(10A×　80m)VH-PE10A-80[336130]
¥29,040(税抜¥26,400)
(10A×120m)VH-PE10A-120[336131]
¥43,560(税抜¥39,600)

●O₂カット架橋ポリエチレン管
(10A×100m)VH-PEC10A-100[336191]
¥47,520(税抜¥43,200)

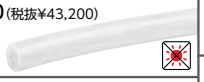

●ソケット
(7A×10A)VH-BK10X7[336141]
1セット(2個入り)
¥924
(税抜¥840)



●1/2バルブ
φ9.52用[800576]
¥2,530(税抜¥2,300)
φ12.7用[800580]
¥2,640(税抜¥2,400)



●1/2ハーフユニオン
φ9.52用[800599]
¥792(税抜¥720)
φ12.7用[800891]
¥792(税抜¥720)



●1/2ソケット[943599]
¥1,650(税抜¥1,500)

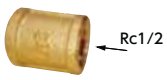

●分岐ヘッダー
(7A(×2)×10A)VH-BK10X7-2P
[336142]
1セット(2個入り)
¥4,180
(税抜¥3,800)

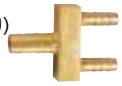

●分岐ヘッダー
(7A(×3)×10A)
VH-BK10X7-3P[336143]
1セット(2個入り)
¥5,500(税抜¥5,000)



●LHソケット
(7A×φ9.52)VH-LH9X7[336145]
1セット(2個入り)
¥836(税抜¥760)



(10A×φ9.52)[818803]
1セット(2個入り)
¥924(税抜¥840)

●さや管付10Aペア管
(10m)　PET10A-CD-10[193128]
¥14,520(税抜¥13,200)
(20m)　PET10A-CD-20[193127]
¥29,040(税抜¥26,400)
外径φ36.5



●LHアダプター(ストレート)
5/8UNF×10A[818806]
1セット(2個入り)
¥1,210(税抜¥1,100)



●アルミテープ(黒)
(幅25mm×50m)CAT-401B-25
[336148]
¥2,860(税抜¥2,600)
(幅50mm×50m)CAT-401B-50
[336149]
¥4,400(税抜¥4,000)



●Lバンド
7A[818804] 1セット(10個入り)
¥792(税抜¥720)
10A[818805] 1セット(10個入り)
¥792(税抜¥720)



●保温付10Aペア管
(50m)PET-10A-HZ-50[336221]
¥49,940
(税抜¥45,400)



●遮光テープ
(幅50mm×20m)CST-20
[810668]
¥5,280(税抜¥4,800)



露出している部分には遮光処理が必要です。
(保温付10Aペア管の保温材部分は除く)

ホットフロアパネル設置目安と配管例

6畳

床暖房敷設率 69%

部材合計価格
¥502,370(税抜¥456,700)

ストレートパネル　8枚
ターン付ストレートパネル　5枚
①配管長さ　約34m
②配管長さ　約34m
計　約68m

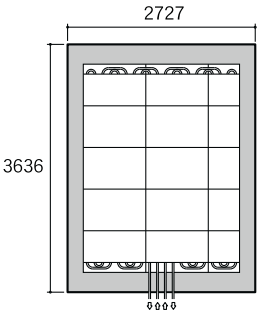

品名	必要数	希望小売価格
ストレートパネル HFP12-ST-4(4枚入り)	2セット	**¥69,960**(税抜¥63,600)
ターン付ストレートパネル HFP12-TR-4(4枚入り)	1セット	**¥38,060**(税抜¥34,600)
ターン付ストレートパネル HFP12-TR-2(2枚入り)	1セット	**¥23,100**(税抜¥21,000)
架橋ポリエチレン管(7A×120m)VH-PE7A-120	1	**¥35,640**(税抜¥32,400)
アルミテープ(黒)(幅25)CAT-401B-25	2	**¥5,720**(税抜¥5,200)
アルミテープ(黒)(幅50)CAT-401B-50	1	**¥4,400**(税抜¥4,000)
1/2 ソケット	2	**¥3,300**(税抜¥3,000)
1/2 バルブ(φ9.52 用)	1	**¥2,530**(税抜¥2,300)
1/2 ハーフユニオン(φ9.52 用)	1	**¥792**(税抜¥720)
LH ソケット(10A×φ9.52)(2 個入り)	1セット	**¥924**(税抜¥840)
分岐ヘッダー(7A(×2)×10A)VH-BK10X7-2P(2個入り)	1セット	**¥4,180**(税抜¥3,800)
さや管付10A ペア管(10m)PET10A-CD-10	1	**¥14,520**(税抜¥13,200)
Lバンド　10A(10個入り)	1セット	**¥792**(税抜¥720)
Lバンド　7A(10個入り)	1セット	**¥792**(税抜¥720)
リモコン(CMR-2800)	1	**¥9,900**(税抜¥9,000)
リモコンコード(RK-3P-8m)	1	**¥2,860**(税抜¥2,600)
暖房ボイラ(EDBF-673Y)	1	**¥284,900**(税抜¥259,000)

※別途、不凍液、遮光テープが必要です。

8畳

床暖房敷設率 73%

部材合計価格
¥552,310(税抜¥502,100)

ストレートパネル　11枚
ターン付ストレートパネル　7枚
①配管長さ　約46m
②配管長さ　約46m
計　約92m

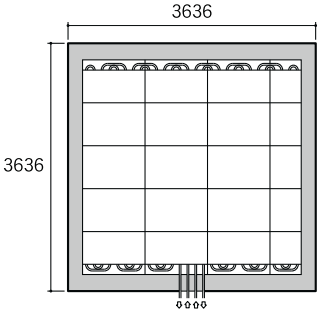

品名	必要数	希望小売価格
ストレートパネル HFP12-ST-4(4枚入り)	3セット	**¥104,940**(税抜¥95,400)
ターン付ストレートパネル HFP12-TR-4(4枚入り)	2セット	**¥76,120**(税抜¥69,200)
架橋ポリエチレン管(7A×120m)VH-PE7A-120	1	**¥35,640**(税抜¥32,400)
アルミテープ(黒)(幅25)CAT-401B-25	2	**¥5,720**(税抜¥5,200)
アルミテープ(黒)(幅50)CAT-401B-50	1	**¥4,400**(税抜¥4,000)
1/2 ソケット	2	**¥3,300**(税抜¥3,000)
1/2 バルブ(φ9.52 用)	1	**¥2,530**(税抜¥2,300)
1/2 ハーフユニオン(φ9.52 用)	1	**¥792**(税抜¥720)
LH ソケット(10A×φ9.52)(2 個入り)	1セット	**¥924**(税抜¥840)
分岐ヘッダー(7A(×2)×10A)VH-BK10X7-2P(2個入り)	1セット	**¥4,180**(税抜¥3,800)
さや管付10A ペア管(10m)PET10A-CD-10	1	**¥14,520**(税抜¥13,200)
Lバンド　10A(10個入り)	1セット	**¥792**(税抜¥720)
Lバンド　7A(10個入り)	1セット	**¥792**(税抜¥720)
リモコン(CMR-2800)	1	**¥9,900**(税抜¥9,000)
リモコンコード(RK-3P-8m)	1	**¥2,860**(税抜¥2,600)
暖房ボイラ(EDBF-673Y)	1	**¥284,900**(税抜¥259,000)

※別途、不凍液、遮光テープが必要です。

10畳

床暖房敷設率 75%

部材合計価格
¥620,950(税抜¥564,500)

ストレートパネル　14枚
ターン付ストレートパネル　9枚
①配管長さ　約39m
②配管長さ　約39m
③配管長さ　約39m
計　約117m

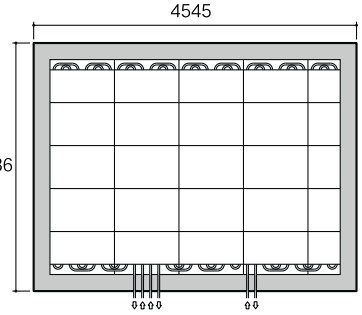

品名	必要数	希望小売価格
ストレートパネル HFP12-ST-4(4枚入り)	3セット	**¥104,940**(税抜¥95,400)
ストレートパネル HFP12-ST-2(2枚入り)	1セット	**¥18,920**(税抜¥17,200)
ターン付ストレートパネル HFP12-TR-4(4枚入り)	2セット	**¥76,120**(税抜¥69,200)
ターン付ストレートパネル HFP12-TR-2(2枚入り)	1セット	**¥23,100**(税抜¥21,000)
架橋ポリエチレン管(7A×120m)VH-PE7A-120	1	**¥35,640**(税抜¥32,400)
架橋ポリエチレン管(7A×70m)VH-PE7A-70	1	**¥22,440**(税抜¥20,400)
アルミテープ(黒)(幅25)CAT-401B-25	3	**¥8,580**(税抜¥7,800)
アルミテープ(黒)(幅50)CAT-401B-50	1	**¥4,400**(税抜¥4,000)
1/2 ソケット	2	**¥3,300**(税抜¥3,000)
1/2 バルブ(φ9.52 用)	1	**¥2,530**(税抜¥2,300)
1/2 ハーフユニオン(φ9.52 用)	1	**¥792**(税抜¥720)
LH ソケット(10A×φ9.52)(2 個入り)	1セット	**¥924**(税抜¥840)
分岐ヘッダー(7A(×3)×10A)VH-BK10X7-3P(2 個入り)	1セット	**¥5,500**(税抜¥5,000)
さや管付10A ペア管(10m)PET10A-CD-10	1	**¥14,520**(税抜¥13,200)
Lバンド　10A(10個入り)	1セット	**¥792**(税抜¥720)
Lバンド　7A(10個入り)	1セット	**¥792**(税抜¥720)
リモコン(CMR-2800)	1	**¥9,900**(税抜¥9,000)
リモコンコード(RK-3P-8m)	1	**¥2,860**(税抜¥2,600)
暖房ボイラ(EDBF-673Y)	1	**¥284,900**(税抜¥259,000)

※別途、不凍液、遮光テープが必要です。

12畳

床暖房敷設率 72%

部材合計価格
¥655,930(税抜¥596,300)

ストレートパネル　18枚
ターン付ストレートパネル　9枚
①配管長さ　約46m
②配管長さ　約46m
③配管長さ　約46m
計　約138m

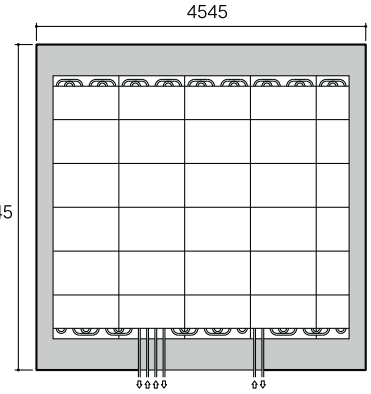

品名	必要数	希望小売価格
ストレートパネル HFP12-ST-4(4枚入り)	4セット	**¥139,920**(税抜¥127,200)
ストレートパネル HFP12-ST-2(2枚入り)	1セット	**¥18,920**(税抜¥17,200)
ターン付ストレートパネル HFP12-TR-4(4枚入り)	2セット	**¥76,120**(税抜¥69,200)
ターン付ストレートパネル HFP12-TR-2(2枚入り)	1セット	**¥23,100**(税抜¥21,000)
架橋ポリエチレン管(7A×120m)VH-PE7A-120	1	**¥35,640**(税抜¥32,400)
架橋ポリエチレン管(7A×70m)VH-PE7A-70	1	**¥22,440**(税抜¥20,400)
アルミテープ(黒)(幅25)CAT-401B-25	3	**¥8,580**(税抜¥7,800)
アルミテープ(黒)(幅50)CAT-401B-50	1	**¥4,400**(税抜¥4,000)
1/2 ソケット	2	**¥3,300**(税抜¥3,000)
1/2 バルブ(φ9.52 用)	1	**¥2,530**(税抜¥2,300)
1/2 ハーフユニオン(φ9.52 用)	1	**¥792**(税抜¥720)
LH ソケット(10A×φ9.52)(2 個入り)	1セット	**¥924**(税抜¥840)
分岐ヘッダー(7A(×3)×10A)VH-BK10X7-3P(2 個入り)	1セット	**¥5,500**(税抜¥5,000)
さや管付10A ペア管(10m)PET10A-CD-10	1	**¥14,520**(税抜¥13,200)
Lバンド　10A(10個入り)	1セット	**¥792**(税抜¥720)
Lバンド　7A(10個入り)	1セット	**¥792**(税抜¥720)
リモコン(CMR-2800)	1	**¥9,900**(税抜¥9,000)
リモコンコード(RK-3P-8m)	1	**¥2,860**(税抜¥2,600)
暖房ボイラ(EDBF-673Y)	1	**¥284,900**(税抜¥259,000)

※別途、不凍液、遮光テープが必要です。

施工上の注意

○架橋ポリエチレン管(7A)は、1系統あたりの総延長が70m以内になるように設定してください。
総延長が70mを超える場合は、2系統以上に分けて配管してください。

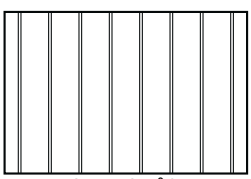
ストレートパネル
4900mm

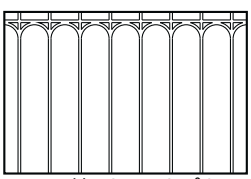
ターン付ストレートパネル
5200mm

配管長計算例


ターンパネル　1200mm

床暖房総面積が広くとれて、しかも軽量で施工がカンタン。

ストレートパネル
FUP-1 [336046]
1セット(5枚入り)
希望小売価格
¥35,640
(税抜¥32,400)

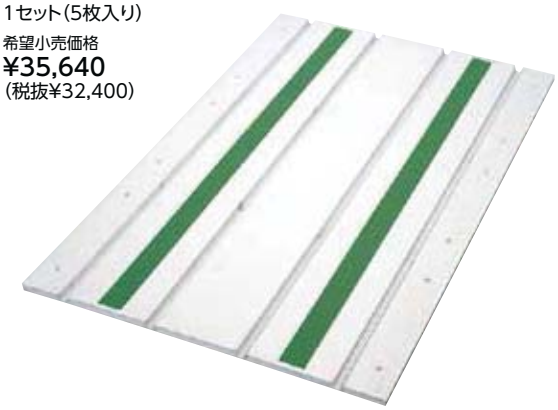

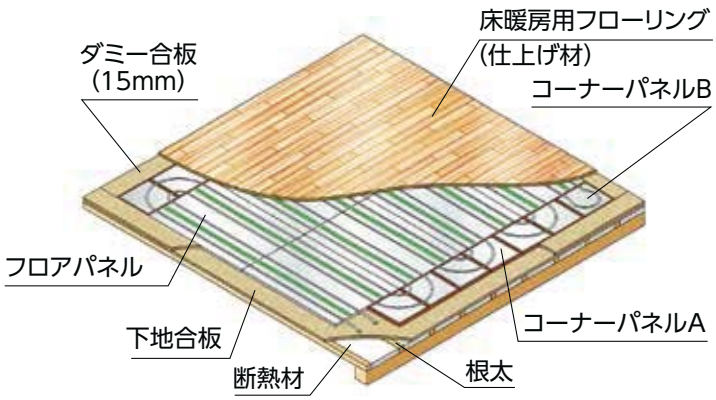

施工上・使用上のお願い
●仕上げ材は現地手配です。パネルに適した仕上げ材を準備し、仕上げ材メーカーの施工要領に従って工事してください。
●ピアノや家具を設置する場所は除外するか、設置する場合は、受け板・パット等の当て板を敷いて、一箇所に荷重が集中しないような処置をしてください。

寸法図

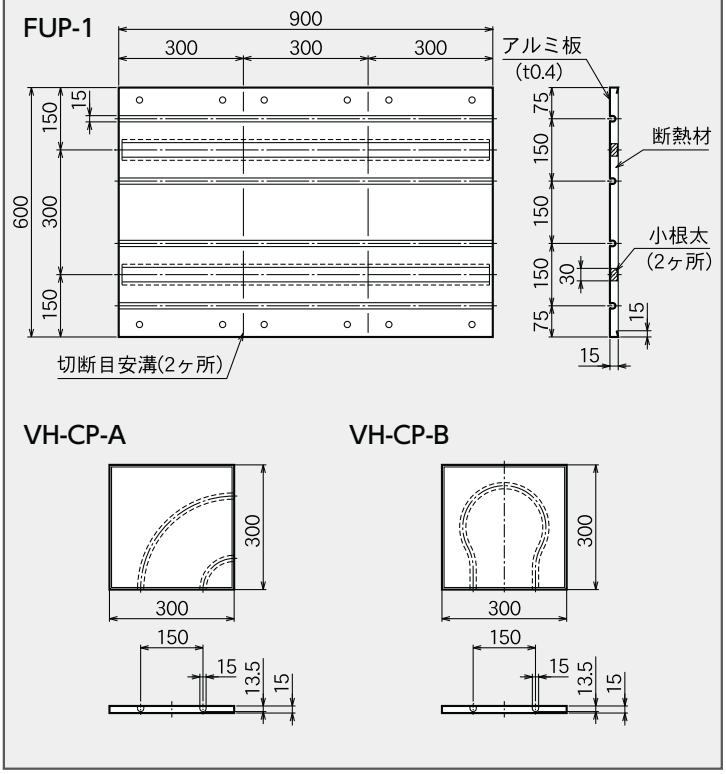

関連部品

●コーナーパネルA(材質:普通合板)
1セット(10枚入り)VH-CP-A(10) [336047]
¥25,080(税抜¥22,800)
(1枚入り)VH-CP-A(1) [336048]
¥2,860(税抜¥2,600)
300×300×15(mm)
有効放熱面積:0.084m²



●コーナーパネルB(材質:普通合板)
(1枚入り)VH-CP-B[336049]
¥2,860(税抜¥2,600)
300×300×15(mm)
有効放熱面積:0.084m²



●O₂カット架橋ポリエチレン管
(10A×100m)VH-PEC10A-100[336191]
¥47,520(税抜¥43,200)



●架橋ポリエチレン管
(10A×120m)VH-PE10A-120[336131] **¥43,560**(税抜¥39,600)
(10A×80m)VH-PE10A-80[336130] **¥29,040**(税抜¥26,400)

●遮熱管(50m)
CU2-14[336169] **¥11,880**(税抜¥10,800)
内径φ14　外径φ19



●1/2バルブ
φ9.52用[800576]
¥2,530(税抜¥2,300)
φ12.7用[800580]
¥2,640(税抜¥2,400)



●1/2ハーフユニオン
φ9.52用[800599]
¥792(税抜¥720)
φ12.7用[800891]
¥792(税抜¥720)



●1/2ソケット[943599]
¥1,650
(税抜¥1,500)



●2回路ヘッダーセット
VH-HD-2S[882156] **¥6,380**(税抜¥5,800)

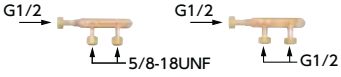

●ニップル
(5/8-18UNF×5/8-18UNF)
[882157]
¥550(税抜¥500)

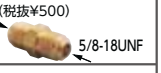

●LHソケット
10A×φ9.52[818803]
1セット(2個入り)
¥924(税抜¥840)



●Lバンド
10A[818805]
1セット(10個入り)
¥792(税抜¥720)



●LHアダプター(ストレート)
5/8UNF×10A[818806]
1セット(2個入り)
¥1,210(税抜¥1,100)

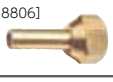

●アルミテープ(黒)
(幅50mm×50m)
CAT-401B-50[336149]
¥4,400(税抜¥4,000)



●保温付10Aペア管
(50m)PET-10A-HZ-50
[336221]
¥49,940
(税抜¥45,400)



●遮光テープ
(幅50mm×20m)CST-20
[810668]
¥5,280(税抜¥4,800)



露出している部分には遮光処理が必要です。
(保温付10Aペア管の保温材部分は除く)

仕様表

型　式	FUP-1	VH-CP-A	VH-CP-B
材　質	断熱材:発泡ポリスチレン 根太:普通合板(F☆☆☆☆) パネル:アルミ板(t0.4)	普通合板(F☆☆☆☆) アルミ均熱シート	
外形寸法(mm)	900×600×15	300×300×15	
有効放熱面積(m²／枚)	0.54	0.09	
質量(kg／枚)	2.05	0.34	
最高使用温度(℃)	90		
標準流量(L／min)	2.5		
最高使用圧力(kPa)(kgf／cm²)	98(1)		
標準通水抵抗	0.05 mAq／m		
保 有 水 量	0.08 L／m(10Aポリ管)		

フロアパネル設置目安と配管例

6畳

床暖房敷設率 72%

部材合計価格
¥477,818
(税抜¥434,380)

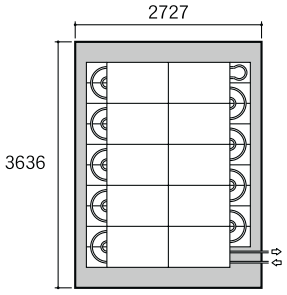

フロアパネル 10枚
①配管長さ　約46m

品名	必要数	希望小売価格
ストレートパネル FUP-1	2セット	¥71,280(税抜¥64,800)
コーナーパネルA(10枚入り)VH-CP-A(10)	1セット	¥25,080(税抜¥22,800)
コーナーパネルA　VH-CP-A(1)	8枚	¥22,880(税抜¥20,800)
コーナーパネルB　VH-CP-B	1	¥2,860(税抜¥2,600)
架橋ポリエチレン管(10A×80m)VH-PE10A-80	1	¥29,040(税抜¥26,400)
遮熱管(50m)CU2-14	1	¥11,880(税抜¥10,800)
アルミテープ(黒) (幅50×50m)CAT-401B-50	2	¥8,800(税抜¥8,000)
1/2ソケット	2	¥3,300(税抜¥3,000)
1/2バルブ(φ9.52用)	1	¥2,530(税抜¥2,300)
1/2ハーフユニオン(φ9.52用)	1	¥792(税抜¥720)
LHソケット(10A×φ9.52)(2個入り)	1セット	¥924(税抜¥840)
Lバンド 10A(10個入り)	1セット	¥792(税抜¥720)
リモコン(CMR-2800)	1	¥9,900(税抜¥9,000)
リモコンコード(RK-3P-8m)	1	¥2,860(税抜¥2,600)
暖房ボイラ(EDBF-673Y)	1	¥284,900(税抜¥259,000)

※別途、不凍液、遮光テープが必要です。

8畳

床暖房敷設率 75%

部材合計価格
¥527,978
(税抜¥479,980)

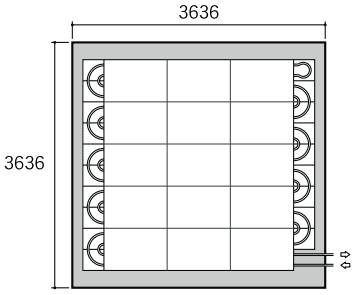

フロアパネル 15枚
①配管長さ　約64m

品名	必要数	希望小売価格
ストレートパネル FUP-1	3セット	¥106,920(税抜¥97,200)
コーナーパネルA(10枚入り)VH-CP-A(10)	1セット	¥25,080(税抜¥22,800)
コーナーパネルA　VH-CP-A(1)	8枚	¥22,880(税抜¥20,800)
コーナーパネルB　VH-CP-B	1	¥2,860(税抜¥2,600)
架橋ポリエチレン管(10A×120m)VH-PE10A-120	1	¥43,560(税抜¥39,600)
遮熱管(50m)CU2-14	1	¥11,880(税抜¥10,800)
アルミテープ(黒) (幅50×50m)CAT-401B-50	2	¥8,800(税抜¥8,000)
1/2ソケット	2	¥3,300(税抜¥3,000)
1/2バルブ(φ9.52用)	1	¥2,530(税抜¥2,300)
1/2ハーフユニオン(φ9.52用)	1	¥792(税抜¥720)
LHソケット(10A×φ9.52)(2個入り)	1セット	¥924(税抜¥840)
Lバンド 10A(10個入り)	1セット	¥792(税抜¥720)
リモコン(CMR-2800)	1	¥9,900(税抜¥9,000)
リモコンコード(RK-3P-8m)	1	¥2,860(税抜¥2,600)
暖房ボイラ(EDBF-673Y)	1	¥284,900(税抜¥259,000)

※別途、不凍液、遮光テープが必要です。

10畳

床暖房敷設率 75%

部材合計価格
¥579,766
(税抜¥527,060)

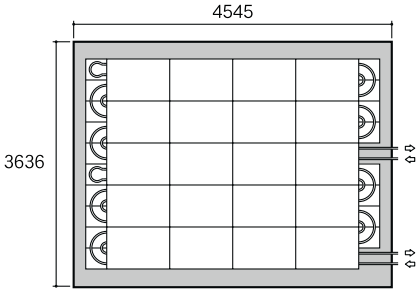

フロアパネル　20枚
①配管長さ　約41m
②配管長さ　約41m
計　約82m

品名	必要数	希望小売価格
ストレートパネル FUP-1	4セット	¥142,560(税抜¥129,600)
コーナーパネルA(10枚入り)VH-CP-A(10)	1セット	¥25,080(税抜¥22,800)
コーナーパネルA　VH-CP-A(1)	6枚	¥17,160(税抜¥15,600)
コーナーパネルB　VH-CP-B	2枚	¥5,720(税抜¥5,200)
架橋ポリエチレン管(10A×120m)VH-PE10A-120	1	¥43,560(税抜¥39,600)
遮熱管(50m)CU2-14	2	¥23,760(税抜¥21,600)
アルミテープ(黒) (幅50×50m)CAT-401B-50	2	¥8,800(税抜¥8,000)
2回路ヘッダーセットVH-HD-2S	1セット	¥6,380(税抜¥5,800)
1/2バルブ(φ9.52用)	2	¥5,060(税抜¥4,600)
ニップル(5/8-18UNF×5/8-18UNF)	2	¥1,100(税抜¥1,000)
LHソケット(10A×φ9.52)(2個入り)	1セット	¥924(税抜¥840)
LHアダプター(ストレート)(5/8UNF×10A)(2個入り)	1セット	¥1,210(税抜¥1,100)
Lバンド 10A(10個入り)	1セット	¥792(税抜¥720)
リモコン(CMR-2800)	1	¥9,900(税抜¥9,000)
リモコンコード(RK-3P-8m)	1	¥2,860(税抜¥2,600)
暖房ボイラ(EDBF-673Y)	1	¥284,900(税抜¥259,000)

※別途、不凍液、遮光テープが必要です。

12畳

床暖房敷設率 84%

部材合計価格
¥689,326
(税抜¥626,660)

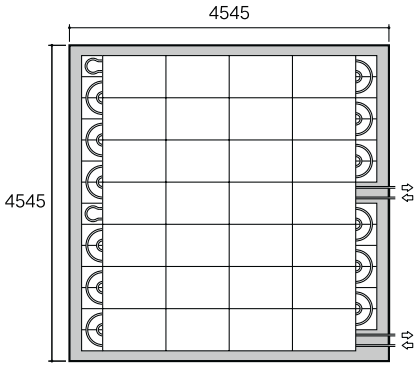

フロアパネル　28枚
①配管長さ　約57m
②配管長さ　約57m
計　約114m

品名	必要数	希望小売価格
ストレートパネル FUP-1	6セット	¥213,840(税抜¥194,400)
コーナーパネルA(10枚入り)VH-CP-A(10)	2セット	¥50,160(税抜¥45,600)
コーナーパネルA　VH-CP-A(1)	4枚	¥11,440(税抜¥10,400)
コーナーパネルB　VH-CP-B	2枚	¥5,720(税抜¥5,200)
架橋ポリエチレン管(10A×80m)VH-PE10A-80	2	¥58,080(税抜¥52,800)
遮熱管(50m)CU2-14	2	¥23,760(税抜¥21,600)
アルミテープ(黒) (幅50×50m)CAT-401B-50	3	¥13,200(税抜¥12,000)
2回路ヘッダーセットVH-HD-2S	1セット	¥6,380(税抜¥5,800)
1/2バルブ(φ9.52用)	2	¥5,060(税抜¥4,600)
ニップル(5/8-18UNF×5/8-18UNF)	2	¥1,100(税抜¥1,000)
LHソケット(10A×φ9.52)(2個入り)	1セット	¥924(税抜¥840)
LHアダプター(ストレート)(5/8UNF×10A)(2個入り)	1セット	¥1,210(税抜¥1,100)
Lバンド 10A(10個入り)	1セット	¥792(税抜¥720)
リモコン(CMR-2800)	1	¥9,900(税抜¥9,000)
リモコンコード(RK-3P-8m)	1	¥2,860(税抜¥2,600)
暖房ボイラ(EDBF-673Y)	1	¥284,900(税抜¥259,000)

※別途、不凍液、遮光テープが必要です。

施工上の注意

○10畳以上の部屋に敷設を行う時は、必ず2系統以上に分けて配管してください。
○架橋ポリエチレン管は、1系統あたりの総延長が100m以内になるように設定してください。
総延長が100mを超える場合は、2系統以上に分けて配管してください。

配管長計算例

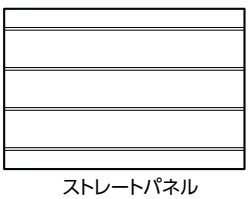
ストレートパネル
3600mm

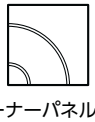
コーナーパネルA部
470mm


コーナーパネルB部
630mm

小根太入り温水マット

Point.1 コンパクト設計

折り畳み構造のマットは、コンパクトに梱包と出荷ができます。
マット本体の材質は発泡ポリスチレンで軽量なので、持ち運びも容易です。

Point.2 かんたん施工

温水配管は、あらかじめマットに組み込まれているので、広げて固定するだけのかんたん施工です。
あとはヘッダー部に、熱源機までの配管を接続するだけでOK。

Point.3 多彩なバリエーション

44種類の豊富なバリエーションから、最適なプランをご提案します。

※小根太入り温水マットは、図面を用意して頂ければ、敷設図・見積書の作成を行います。

小根太入り温水マット



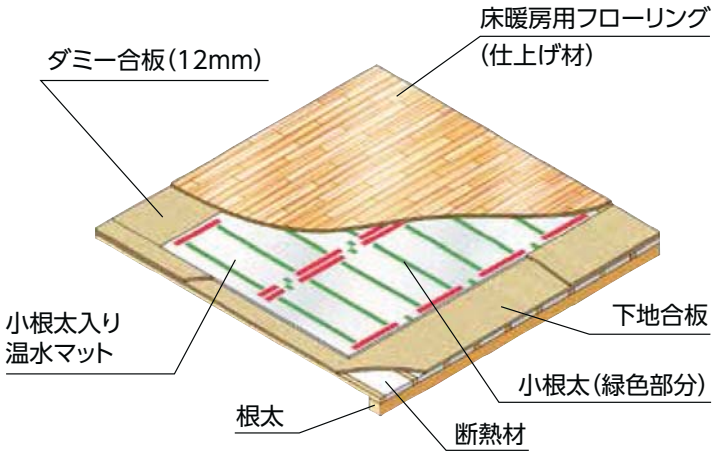

施工上・使用上のお願い

- ●仕上げ材は現地手配です。パネルに適した仕上げ材を準備し、仕上げ材メーカーの施工要領に従って工事してください。
- ●ピアノや家具を設置する場所は除外するか、設置する場合は、受け板・パット等の当て板を敷いて、一箇所に荷重が集中しないような処置をしてください。

仕様図

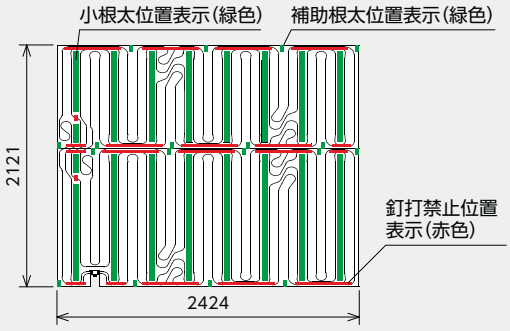

【型式】CFM-2124-S [※1]

[※1] 型式末尾の記号(S/C)は、S:横長(正方形を含む)、C:縦長 形状を表します。

■断面図

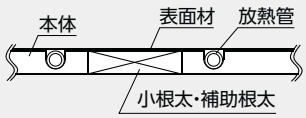

■ヘッダー部

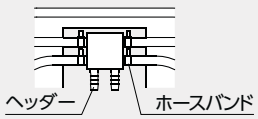

仕様表

型　式[※2]	CFM-****-*
材　質	表面:アルミニウム箔(40μm) 断熱材:発泡ポリスチレン 小根太:普通合板(F☆☆☆☆) 配管:架橋ポリエチレン管
外形寸法(mm)	型式による
有効放熱面積(m²／枚)	5.14(CFM-2124-Sの場合)
質量(kg／枚)	10.3(CFM-2124-Sの場合)
最高使用温度(℃)	80
標準流量(L／min)	1.0
最高使用圧力(kPa)(kgf／cm²)	98(1)
標準通水抵抗	2.0mAq／枚(CFM-2124-Sの場合)
保 有 水 量	2.4L／枚(CFM-2124-Sの場合)

[※2] 型式はサイズによって異なります。

関連部品

●1/2ソケット [943599]
¥1,650 (税抜¥1,500)
Rc1/2 — Rc1/2

●1/2ハーフユニオン
φ9.52用 [800599]
¥792(税抜¥720)
φ12.7用 [800891]
¥792(税抜¥720)
R1/2

●1/2バルブ
φ9.52用 [800576]
¥2,530(税抜¥2,300)
φ12.7用 [800580]
¥2,640(税抜¥2,400)
R1/2

●LHソケット
10A×φ9.52 [818803]
1セット(2個入り)
¥924(税抜¥840)

●2回路ヘッダーセット
VH-HD-2S [882156]
¥6,380 (税抜¥5,800)
G1/2 / 5/8-18UNF / G1/2 / G1/2

●ニップル
(5/8-18UNF×5/8-18UNF) [882157]
¥550(税抜¥500)
5/8-18UNF — 5/8-18UNF

●LHアダプター(ストレート)
5/8UNF×10A [818806]
1セット(2個入り)
¥1,210(税抜¥1,100)

●遮光テープ(幅50mm×20m)
CST-20 [810668]
¥5,280(税抜¥4,800)

●1系統1枚床暖房の配管セット例 【CFP-1S1P 7A□m 10A□m】
※配管の長さは現場によって異なります。

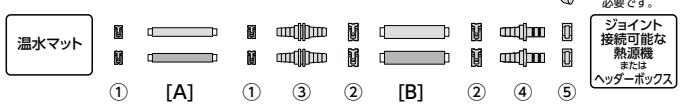

①バンド7A(4個) ②バンド10A(4個) ③ソケット10×7A(2個) ④ヘッダージョイント10A(2個) ⑤CHクリップ(2個)
[A]断熱PT7A 必要m数(1本) [B]断熱PT10A 必要m数(1本) [C]サドルバンド 配管m数×□個

●1系統2枚床暖房の配管セット例 【CFP-1S2P 7A□m 10A□m】
※配管の長さは現場によって異なります。

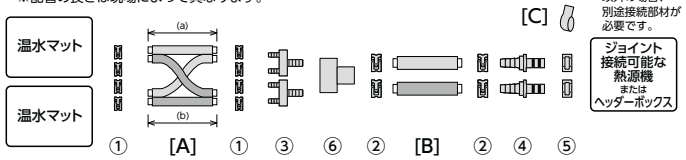

①バンド7A(8個) ②バンド10A(4個) ③分岐ヘッダー10×7A(2個)
④ヘッダージョイント10A(2個) ⑤CHクリップ(2個) ⑥分岐ヘッダーカバー(1個)
[A]断熱PT7A (a)+(b)の合計m数(1本) [B]断熱PT10A 必要m数(1本)
[C]サドルバンド 配管m数×□個

小根太入り温水マット設置目安と配管例

6畳

床暖房敷設率 74%

部材合計価格
¥480,326
(税抜¥436,660)

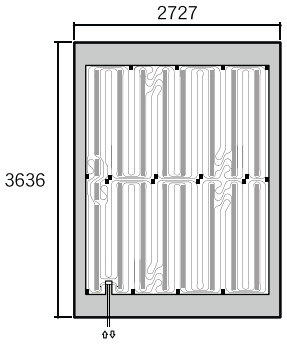

小根太入り温水マット 1枚

品名	必要数	希望小売価格
小根太入り温水マット　CFM-3024-C	1	**¥137,940**(税抜¥125,400)
配管セット　CFP-1S1P 7A1m 10A10m	1	**¥37,180**(税抜¥33,800)
1/2ソケット	2	**¥3,300**(税抜¥3,000)
1/2バルブ(φ9.52用)	1	**¥2,530**(税抜¥2,300)
1/2ハーフユニオン(φ9.52用)	1	**¥792**(税抜¥720)
LHソケット(10A×φ9.52)(2個入り)	1セット	**¥924**(税抜¥840)
リモコン(CMR-2800)	1	**¥9,900**(税抜¥9,000)
リモコンコード(RK-3P-8m)	1	**¥2,860**(税抜¥2,600)
暖房ボイラ(EDBF-673Y)	1	**¥284,900**(税抜¥259,000)

※別途、不凍液、遮光テープが必要です。
※配管セット付属のペア管に直射日光が当たる場合は、遮光処理が必要です。

10畳

床暖房敷設率 78%

部材合計価格
¥599,566
(税抜¥545,060)

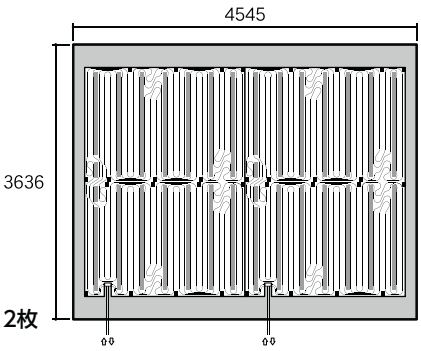

小根太入り温水マット 2枚

品名	必要数	希望小売価格
小根太入り温水マット　CFM-3021-C	2	**¥246,400**(税抜¥224,000)
配管セット CFP-1S2P 7A4m 10A10m	1	**¥47,960**(税抜¥43,600)
1/2ソケット	2	**¥3,300**(税抜¥3,000)
1/2バルブ(φ9.52用)	1	**¥2,530**(税抜¥2,300)
1/2ハーフユニオン(φ9.52用)	1	**¥792**(税抜¥720)
LHソケット(10A×φ9.52)(2個入り)	1セット	**¥924**(税抜¥840)
リモコン(CMR-2800)	1	**¥9,900**(税抜¥9,000)
リモコンコード(RK-3P-8m)	1	**¥2,860**(税抜¥2,600)
暖房ボイラ(EDBF-673Y)	1	**¥284,900**(税抜¥259,000)

※別途、不凍液、遮光テープが必要です。
※配管セット付属のペア管に直射日光が当たる場合は、遮光処理が必要です。

小根太入り温水マット　価格表

型　式	価 格	サイズ(mm) 縦	横	厚み	面積(m²)	投入熱量(55℃)W	標準流量(L/分)	流量抵抗(kPa)
CFM-2727-S[336227]	**¥143,770**(税抜¥130,700)	2,727	2,727	12	7.44	856	1.0	25.9
CFM-2430-S[336228]	**¥137,940**(税抜¥125,400)	2,424	3,030		7.34	844		25.6
CFM-3024-C[336229]	**¥137,940**(税抜¥125,400)	3,030	2,424		7.34	844		25.6
CFM-2427-S[336230]	**¥126,280**(税抜¥114,800)	2,424	2,727		6.61	760		23.6
CFM-2724-C[336231]	**¥126,280**(税抜¥114,800)	2,727	2,424		6.61	760		23.6
CFM-2130-S[336232]	**¥123,200**(税抜¥112,000)	2,121	3,030		6.43	740		23.1
CFM-3021-C[336233]	**¥123,200**(税抜¥112,000)	3,030	2,121		6.43	740		23.1
CFM-2424-S[336234]	**¥117,370**(税抜¥106,700)	2,424	2,424		5.88	676		21.5
CFM-2127-S[336235]	**¥114,510**(税抜¥104,100)	2,121	2,727		5.78	665		21.3
CFM-2721-C[336236]	**¥114,510**(税抜¥104,100)	2,727	2,121		5.78	665		21.3
CFM-1830-S[336237]	**¥110,440**(税抜¥100,400)	1,818	3,030		5.51	634		20.5
CFM-3018-C[336238]	**¥110,440**(税抜¥100,400)	3,030	1,818		5.51	634		20.5
CFM-2124-S[336239]	**¥104,390**(税抜¥94,900)	2,121	2,424		5.14	591		19.5
CFM-2421-C[336240]	**¥104,390**(税抜¥94,900)	2,424	2,121		5.14	591		19.5
CFM-1827-S[336241]	**¥101,530**(税抜¥92,300)	1,818	2,727		4.96	570		19.0
CFM-2718-C[336242]	**¥101,530**(税抜¥92,300)	2,727	1,818		4.96	570		19.0
CFM-1530-S[336243]	**¥94,050**(税抜¥85,500)	1,515	3,030		4.59	528		18.0
CFM-3015-C[336244]	**¥94,050**(税抜¥85,500)	3,030	1,515		4.59	528		18.0
CFM-1824-S[336245]	**¥90,970**(税抜¥82,700)	1,818	2,424		4.41	507		17.5
CFM-2418-C[336246]	**¥90,970**(税抜¥82,700)	2,424	1,818		4.41	507		17.5
CFM-1527-S[336247]	**¥85,140**(税抜¥77,400)	1,515	2,727		4.13	475		16.7
CFM-2715-C[336248]	**¥85,140**(税抜¥77,400)	2,727	1,515		4.13	475		16.7

型　式	価 格	サイズ(mm) 縦	横	厚み	面積(m²)	投入熱量(55℃)W	標準流量(L/分)	流量抵抗(kPa)
CFM-1524-S[336249]	**¥83,930**(税抜¥76,300)	1,515	2,424	12	3.67	422	1.0	15.4
CFM-2415-C[336250]	**¥83,930**(税抜¥76,300)	2,424	1,515		3.67	422		15.4
CFM-1818-S[336251]	**¥80,960**(税抜¥73,600)	1,818	1,818		3.31	381		14.4
CFM-0924-S[336252]	**¥69,300**(税抜¥63,000)	909	2,424		2.20	253		8.1
CFM-2409-C[336253]	**¥69,300**(税抜¥63,000)	2,424	909		2.20	253		8.1
CFM-0921-S[336254]	**¥65,120**(税抜¥59,200)	909	2,121		1.93	222		7.4
CFM-2109-C[336255]	**¥65,120**(税抜¥59,200)	2,121	909		1.93	222		7.4
CFM-0918-S[336256]	**¥61,600**(税抜¥56,000)	909	1,818		1.65	190	0.5	12.3
CFM-1809-C[336257]	**¥61,600**(税抜¥56,000)	1,818	909		1.65	190		12.3
CFM-0627-S[336258]	**¥61,600**(税抜¥56,000)	606	2,727		1.65	190		12.3
CFM-2706-C[336259]	**¥61,600**(税抜¥56,000)	2,727	606		1.65	190		12.3
CFM-0624-S[336260]	**¥56,210**(税抜¥51,100)	606	2,424		1.47	169		11.0
CFM-2406-C[336261]	**¥56,210**(税抜¥51,100)	2,424	606		1.47	169		11.0
CFM-1212-S[336262]	**¥56,210**(税抜¥51,100)	1,212	1,212		1.47	169		11.0
CFM-0621-S[336263]	**¥50,490**(税抜¥45,900)	606	2,121		1.29	148		9.7
CFM-2106-C[336264]	**¥50,490**(税抜¥45,900)	2,121	606		1.29	148		9.7
CFM-0618-S[336265]	**¥48,730**(税抜¥44,300)	606	1,818		1.10	127		8.3
CFM-1806-C[336266]	**¥48,730**(税抜¥44,300)	1,818	606		1.10	127		8.3
CFM-0615-S[336267]	**¥45,870**(税抜¥41,700)	606	1,515		0.92	106		7.0
CFM-1506-C[336268]	**¥45,870**(税抜¥41,700)	1,515	606		0.92	106		7.0
CFM-0909-S[336269]	**¥43,560**(税抜¥39,600)	909	909		0.83	96		6.4
CFM-0606-S[336270]	**¥41,690**(税抜¥37,900)	606	606		0.37	43		3.1

(※)上記標準品以外に、特注品も承っています。