仕様表（ＪＩＳ　Ｃ９２２０：２０１８に準拠）

●システム

型名		ＥＨＰ－Ｆ４６０５Ｂ－Ｉ－Ｅ２［耐重塩害仕様／井戸水対応］
構成	貯湯ユニット	ＥＴ－Ｆ４６０５Ｂ－Ｉ－Ｅ２［耐重塩害仕様／井戸水対応］
	ヒートポンプユニット	ＥＨＰＥ－６０６０Ｅ２［耐重塩害仕様］
種類		自然冷媒（CO_2）家庭用ヒートポンプ給湯機
適用電力制度		時間帯別電灯／季節別時間帯別電灯対応通電制御型（マイコン型）
機能		高圧力型給湯専用タイプ
電源		単相２００Ｖ　５０／６０Ｈｚ（制御電源含む）
最大電流		１８Ａ
電源容量		２０Ａ
年間給湯効率（ＪＩＳ）　※１		３．５
寒冷地年間給湯効率（ＪＩＳ）　※６		－

●貯湯ユニット

型名		ＥＴ－Ｆ４６０５Ｂ－Ｉ－Ｅ２［耐重塩害仕様／井戸水対応］
設置区分		屋外（防雨）／屋内兼用型
タンク容量		４６０Ｌ
貯湯タンク材質		特殊ステンレス鋼板
消費電力	沸き上げポンプ※２	４Ｗ
	制御	４Ｗ
	凍結予防ヒータ	４６Ｗ
給湯温度	給湯時	Ｌｏ(水)／約３２℃／３５℃／３７～５０℃(1℃刻み)／５０～７５℃(5℃刻み)
	お湯はり時	約３５～４８℃(１℃刻み)
沸き上げ温度		「多め」：約７５～８５℃　「おまかせ」：約６５～９０℃
最高使用圧力		２４０ｋＰａ（２．４ｋｇｆ／ｃｍ^2）
外形寸法		高さ２，１３７×幅６３０×奥行７３０mm
梱包時の外形寸法		高さ２，２３２×幅７００×奥行８２０mm（４６．１才）
質量（満水時）		７２ｋｇ（５３２ｋｇ）
安全装置		漏電遮断器
電流ヒューズ		ヒューズ　２５０Ｖ　５Ａ
設置可能最低外気温度		－１０℃

●この仕様値は５０／６０Ｈｚ共通です。
●停止しているときも、約４～１４Wの電力を消費します。(季節によって数値は変わります。)
●低外気温時は除霜のため加熱能力が低下することがあります。
●設置可能最高外気温度は４３℃です。
●運転特性はＪＩＳ　Ｃ９２２０に基づいた数値です。
※１ 年間給湯効率(ＪＩＳ)は日本産業規格ＪＩＳ　Ｃ９２２０に基づき、ヒートポンプ給湯機を運転したときの単位消費電力量あたりの給湯熱量を表したものです。なお、値は「おまかせ省エネ」で測定した値であり、実際には地域条件・運転モードの設定や使用条件などにより変わります。

年間給湯効率(ＪＩＳ)＝１年間で使用する給湯に係る熱量÷１年間で必要な消費電力量

年間給湯効率(ＪＩＳ)算出時の条件

着霜期高温加熱条件：外気温度２℃ＤＢ／１℃ＷＢ、給水温度５℃、沸き上げ温度９０℃
冬期給湯モード条件：外気温度７℃ＤＢ／６℃ＷＢ、給水温度９℃、沸き上げ温度６５℃
着霜期給湯モード条件：外気温度２℃ＤＢ／１℃ＷＢ、給水温度５℃、沸き上げ温度６５℃
夜間消費電力量比率：ＪＩＳ　Ｃ９２２０冬期給湯モード条件にてヒートポンプ給湯機を１日運転したときの総消費電力量に対する夜間消費電力量の比率

※２ 中間期加熱条件：外気温度１６℃ＤＢ／１２℃ＷＢ、給水温度１７℃、出湯温度６５℃

●ヒートポンプユニット

型名		ＥＨＰＥ－６０６０Ｅ２[耐重塩害仕様]
設置区分		屋外（防雨）型
中間期標準加熱能力 ※２		６．０ｋＷ
冬期高温加熱能力 ※３		６．０ｋＷ
中間期標準運転電流 ※２		６．９Ａ
中間期標準消費電力 ※２		１．３１０ｋＷ
冬期高温消費電力 ※３		２．００ｋＷ
ドレンパンヒータ消費電力		－
運転音 ※４ （音響パワーレベル） ※５	中間期 ※２	５４ｄＢ
	冬期高温 ※３	５８ｄＢ
設計圧力		高圧部　１４．０ＭＰａ　／　低圧部　８．５ＭＰａ
外形寸法		高さ６７５×幅８２５（＋７４）×奥行３００ｍｍ
梱包時の外形寸法		高さ７３０×幅９６２×奥行３７５ｍｍ（９．５才）
質量		５３ｋｇ
冷媒名		Ｒ７４４（CO_2）
冷媒充填量		１．１０ｋｇ
電流ヒューズ		ヒューズ　２５０Ｖ　２５Ａ
設置可能最低外気温度		－１０℃

●この仕様値は５０／６０Ｈｚ共通です。
●運転特性はＪＩＳ　Ｃ９２２０に基づいた数値です。
※２ 中間期加熱条件：外気温度１６℃ＤＢ/１２℃ＷＢ、給水温度１７℃、出湯温度６５℃
※３ 冬期高温加熱条件：外気温度７℃ＤＢ/６℃ＷＢ、給水温度９℃、出湯温度９０℃
※４ ＪＩＳ　Ｃ９２２０に基づき反響音の少ない無響室で測定した数値です。実際に据付けた状態で測定すると周囲の騒音や反響を受け表示数値より大きくなるのが普通です。

※５ 家庭用ヒートポンプ給湯機のＪＩＳ（ＪＩＳ Ｃ ９２２０）が２０１８年３月に改正されました。運転音について従来の「音圧レベル（騒音レベル）」はＪＩＳで定めたある一点を測定したものでしたが、今回採用された「音響パワーレベル」は周囲に発するすべての音響エネルギーを評価したものです。国際的な評価方法の統一を図るため、表示を開始しました。製品の運転音が大きくなった訳ではありません。
詳しくは、一般社団法人 日本冷凍空調工業会のホームページをご覧ください。https://www.jraia.or.jp

※６ 寒冷地年間給湯効率（ＪＩＳ）は次世代省エネルギー基準Ⅱ地域（盛岡）を想定し、年間給湯効率（ＪＩＳ）を表したものです。
寒冷地冬期高温加熱条件：外気温度－７℃ＤＢ／－８℃ＷＢ、給水温度５℃、沸き上げ温度８５℃

※７ 省エネ法に基づく区分名
区分名Ｅとは 想定世帯:標準 貯湯容量:３２０Ｌ以上５５０Ｌ未満 仕様:寒冷地仕様以外　貯湯缶数:１缶 の製品

別表（ＪＩＳ Ｃ ９２２０：２０１８に準拠）システム:ＥＨＰ－Ｆ４６０５Ｂ－Ｉ－Ｅ２

年間給湯効率 ※１	３．５
区分名 ※７	Ｅ

注）夜間消費電力量比率（ＪＩＳ Ｃ ９２２０ 冬期給湯モード性能試験条件時）：８０％

※上部振れ止め金具（別売）は右、左、後のいずれか１箇所に取付可能です。

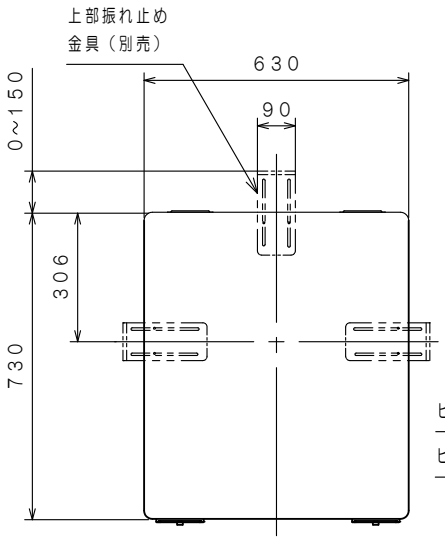

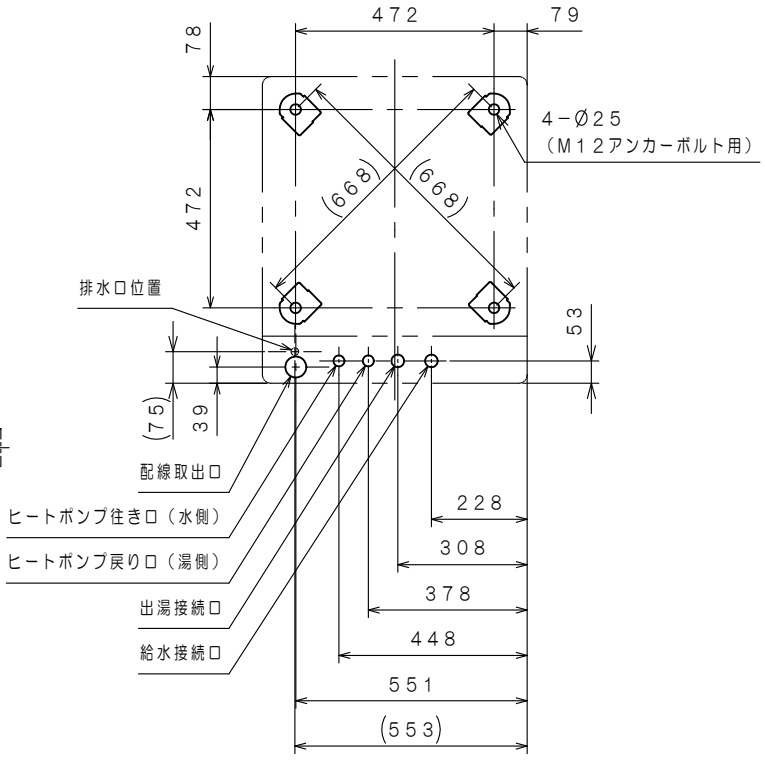

【機器上方よりの透視図】

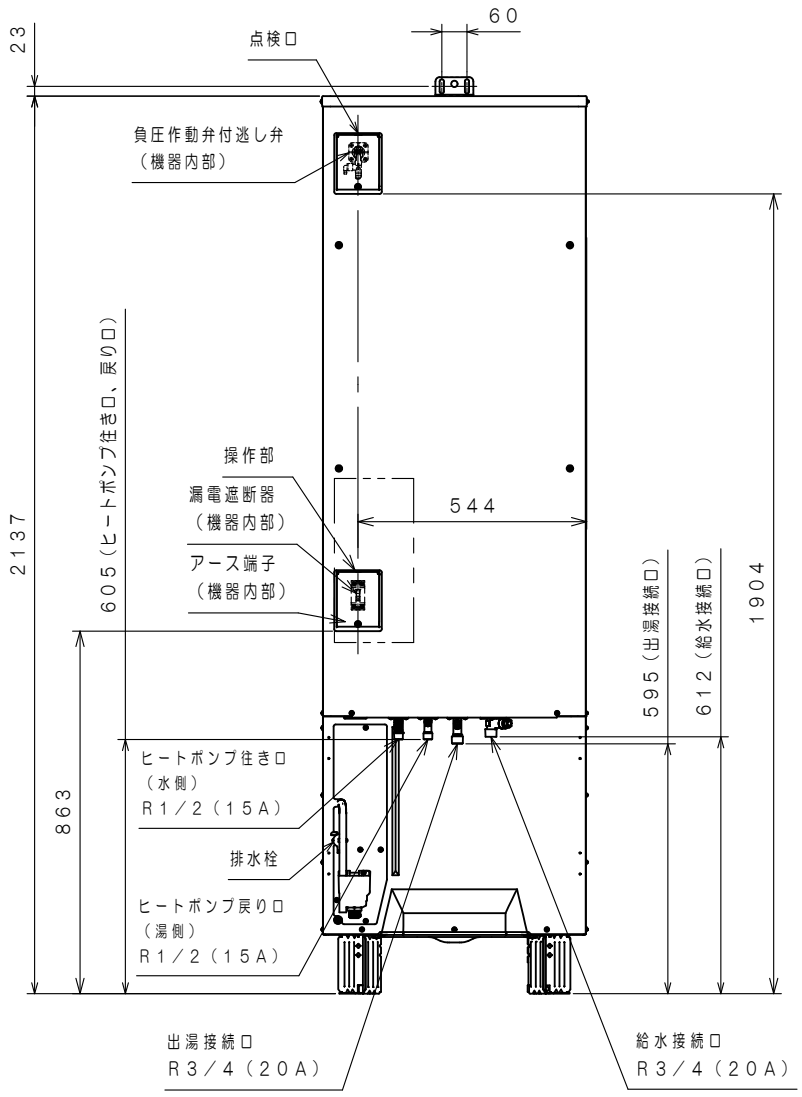

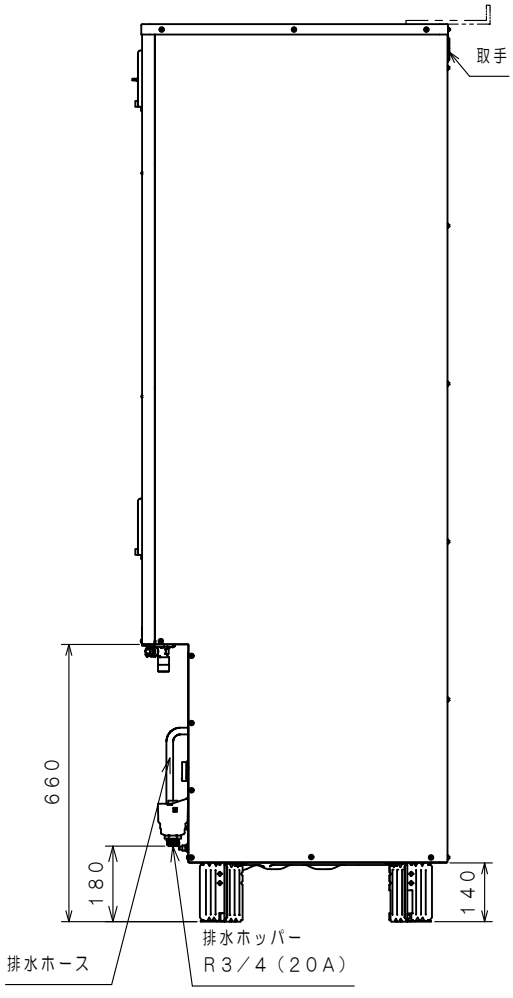

製品仕様書	型名	ET－F4605（B，B－E2，B－K，B－I－E2）	単位	3／6	株式会社 長府製作所	A
	名称	エコキュート　貯湯ユニット	mm			

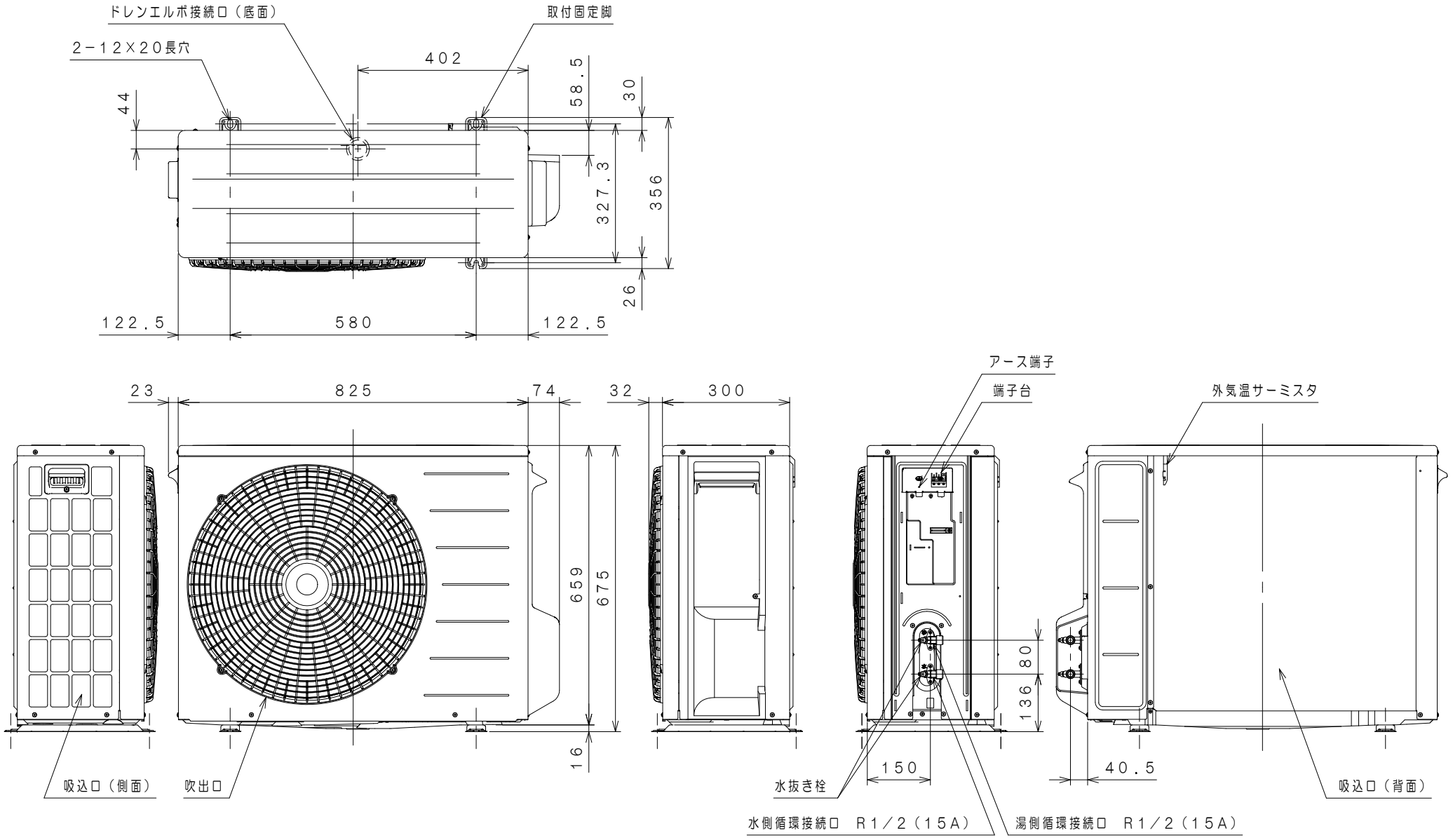

製品仕様書	型名	EHPE-4560 EHPE-4560E2 EHPE-4560S EHPE-4560SE2 EHPE-6060 EHPE-6060E2	単位	4/6	株式会社 長府製作所	A
	名称	エコキュート　ヒートポンプユニット	mm			

※「給湯水量センサ」と「水比例弁」は一体品です。

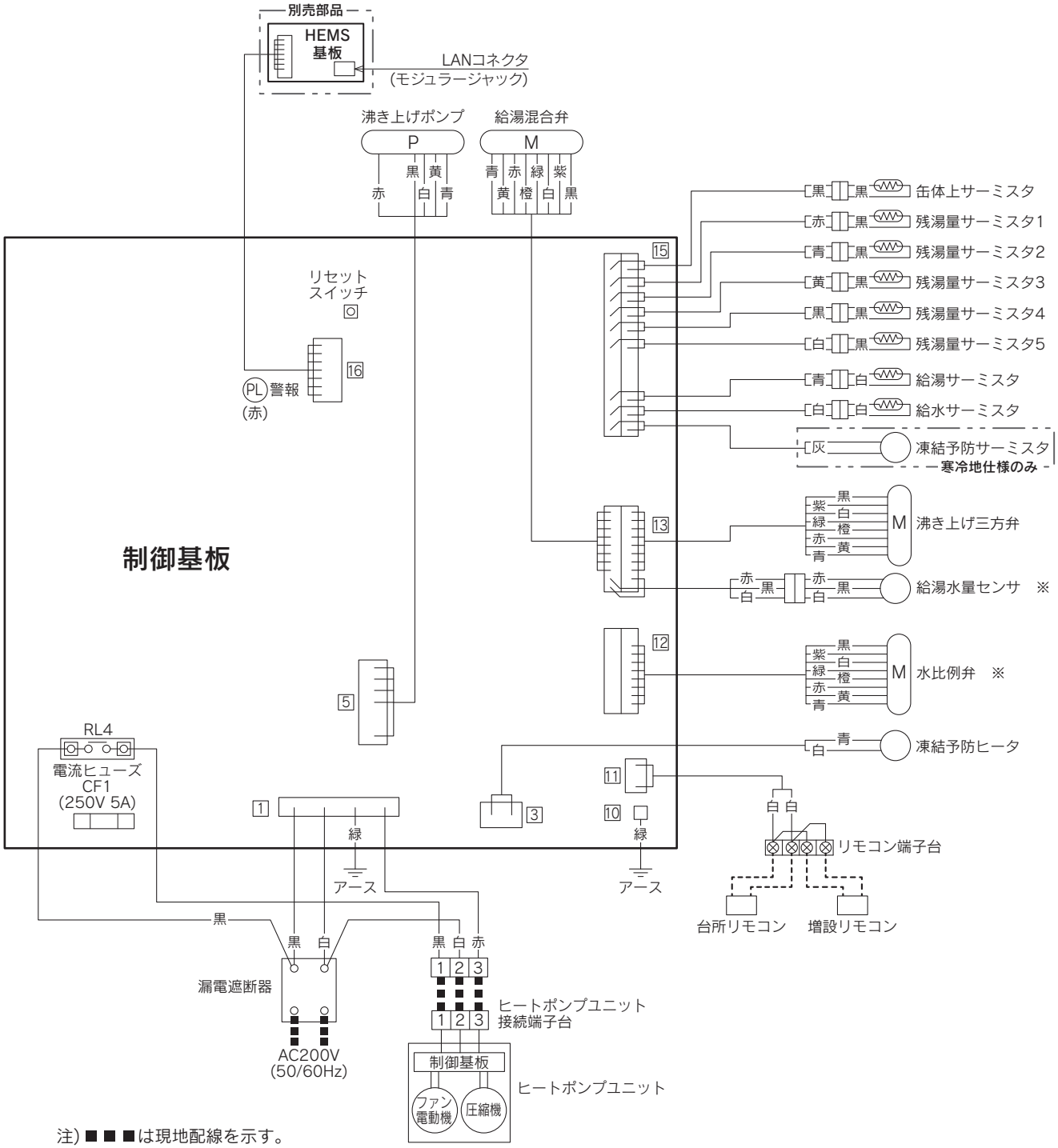

注) ■ ■ ■は現地配線を示す。

型　名	制御基板
ET-F3705A	EC-297[ ]
ET-F3705A-E2	
ET-F4605B	
ET-F4605B-E2	
ET-F3705A-I-E2	EC-298[ ]
ET-F4605B-I-E2	
ET-F3705B-K	EC-303[ ]
ET-F4605B-K	

基板番号の[ ]には、符号が入る場合があります。

製品仕様書	型名	別記	単位	5/6	株式会社 長府製作所	A
	名称	エコキュート　貯湯ユニット	mm			

機器上方よりの透視図

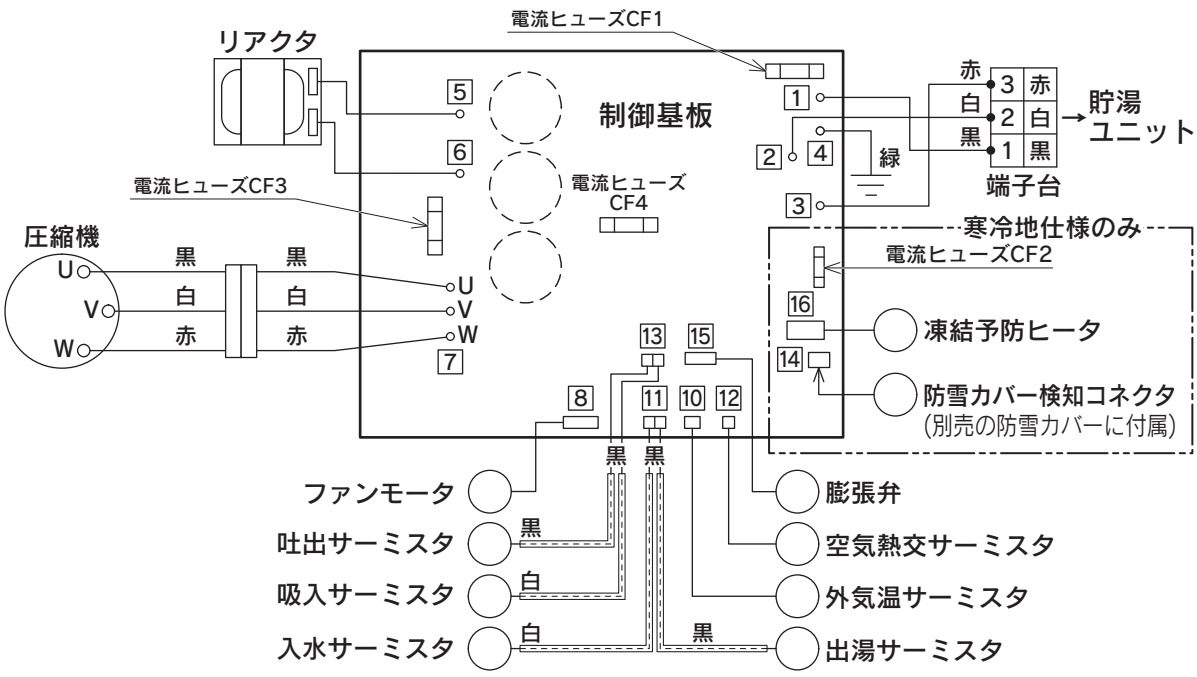

形　名	制御基板
EHPE-4560	EC-280□
EHPE-4560E2	
EHPE-4560S	EC-284□
EHPE-4560SE2	
EHPE-4560K	EC-285□
EHPE-4560KE2	
EHPE-6060K	EC-286□
EHPE-6060KE2	
EHPE-6060	EC-287□
EHPE-6060E2	

基板番号の□には、符号が入る場合があります。