型名		ＫＩＢ－４７６４ＤＡＦ
型式の呼び		ＫＩＢ－４７６
種類		圧力噴霧式･水道直結式･瞬間形･２缶２水路式･強制循環式･屋内用密閉式強制給排気形
点火方式		高圧放電式
最低作動水量		２．５±０．５Ｌ／ｍｉｎ
使用燃料		灯油（ＪＩＳ１号灯油）
燃料消費量		５４．０ｋＷ（５．２５Ｌ／ｈ）
出力	ふろ側	１５．０ｋＷ（１２，９００ｋｃａｌ／ｈ）
湯沸効率	ふろ側	８４．０％
連続給湯効率	給湯側	８６．５％
連続給湯出力	給湯側	４６．５ｋＷ（４０，０００ｋｃａｌ／ｈ）
熱交換器容量	給湯側	１．０Ｌ
	ふろ側	１．１Ｌ
使用圧力（最高使用圧力）		１．０ＭＰａ（１０ｋｇｆ／ｃｍ^2）
伝熱面積	給湯側	０．３７ｍ^2
	ふろ側	０．３７ｍ^2
外形寸法		高さ８３０ｍｍ　幅３００ｍｍ　奥行５９１ｍｍ
質量（満水時）		４２ｋｇ（４４ｋｇ）
電源電圧及び周波数		１００Ｖ　５０／６０Ｈｚ
定格消費電力	給湯使用	点火時１２０／１１５Ｗ　燃焼時１０５／１００Ｗ
	給湯・ふろ同時使用	点火時２１０／２３５Ｗ　燃焼時１９０／２２０Ｗ
待機時消費電力		タッチパネルリモコンの場合：３．９Ｗ　カラー液晶リモコンの場合：３．６Ｗ インターホンリモコンの場合：３．０Ｗ　音声リモコンの場合：２．６Ｗ カンタンリモコンの場合：２．４Ｗ
電源コードの長さ		２．１ｍ
排気温度		２６０℃以下
給排気筒の型式の呼び		ＦＦ－７０－０９２
給排気筒の呼び径		Ｄ７０
給排気筒の壁貫通部の孔径		１２０ｍｍ
騒音レベル		４５ｄＢ（室内・正面）
ノズル	噴霧量	１．４５ＧＰＨリターンノズル
	スプレーパターン	エバーロイ社のセミフォロー
	噴霧角度	７０度
循環管取付口径		Ｒ１／２（１５Ａ）
基準浴そう		有効水量２００～３００Ｌ（最大４００Ｌまで）
電流ヒューズ		１０Ａ
送風機ヒューズ		３Ａ
温度ヒューズ		１３３℃・１８４℃
安全装置		対震自動消火装置・燃焼制御装置・停電安全装置・漏電ブレーカ
その他の装置		異常過熱防止装置・凍結予防装置・電流ヒューズ・送風機ヒューズ 温度ヒューズ・過圧逃し弁・油切れ予告装置（別売部品）
区分名（省エネ法）		Ⅲ
構造名（省エネ法）		Ⅲ－１
エネルギー消費効率（モード）		８４．５％
省エネ基準達成率		９８％（目標年度２０２５年度）
梱包時の外形寸法		高さ１００５ｍｍ　幅４３５ｍｍ　奥行６９０ｍｍ　（１０．８才）

※「排水栓」「循環ポンプ排水栓」は配管の必要はありません。
※「循環水出口」「循環水戻口」「送油管・配線取出口」は両側にあります。
※転倒防止金具は左右側面後方（4ヶ所）と後面（左右4ヶ所）の8ヶ所に取付けできます。
※B寸法（側面取付け）は、最小10（離隔距離）～最大175です。
また、C寸法（後面取付け）は最小150（離隔距離）～最大175です。
どちらも別売部品の延長アダプターを使用すると、325まで設置が可能です。

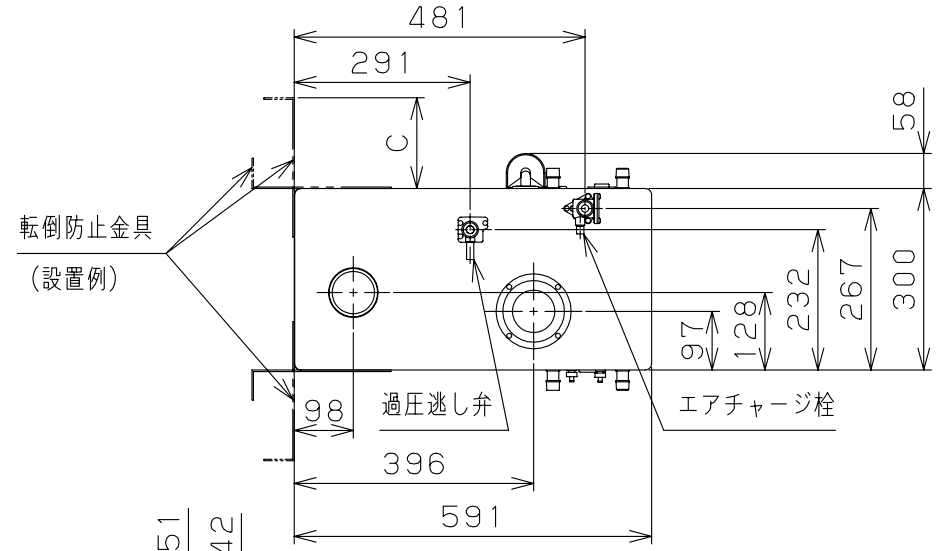

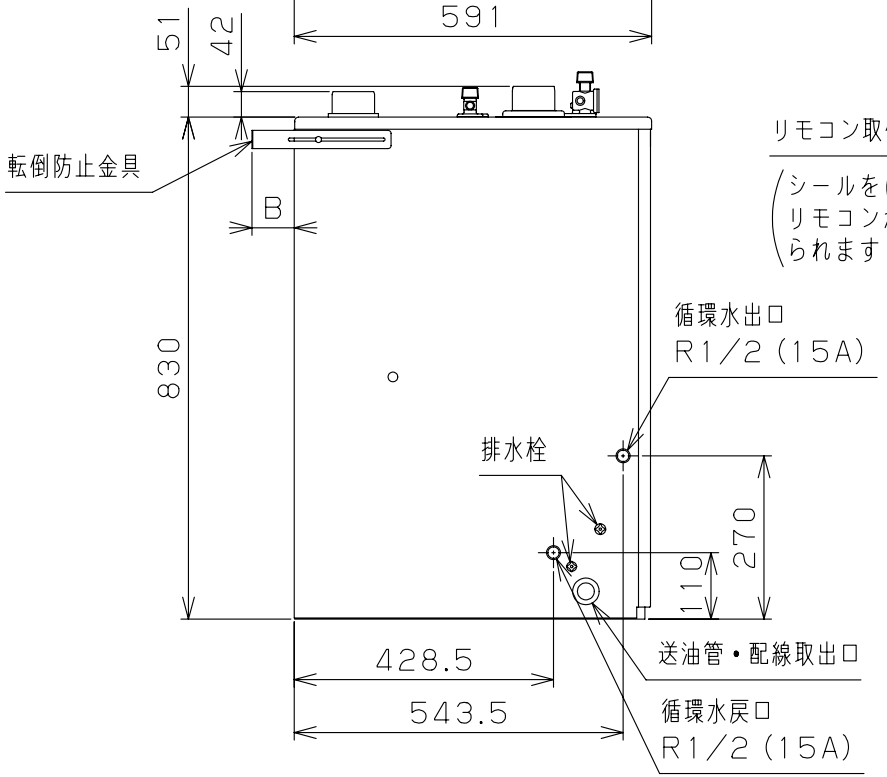

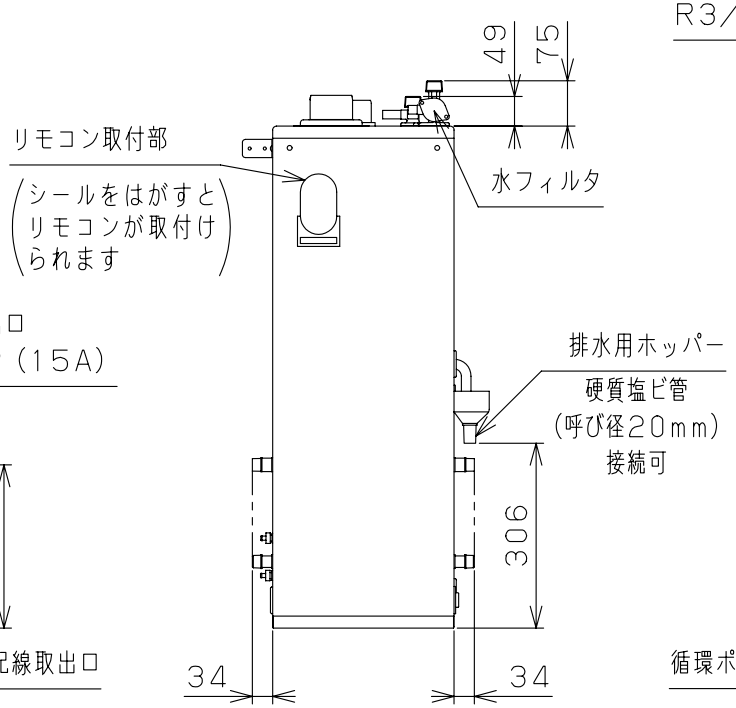

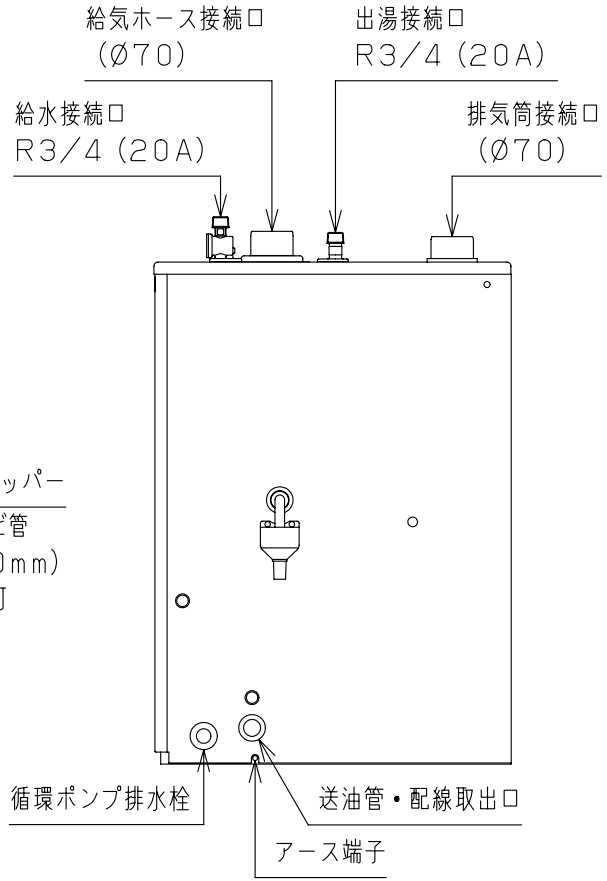

製品仕様書	型名	KIB-4764DAF	単位	2／3	株式会社　長府製作所	A
	名称	直圧式強制追焚付石油給湯器	mm			

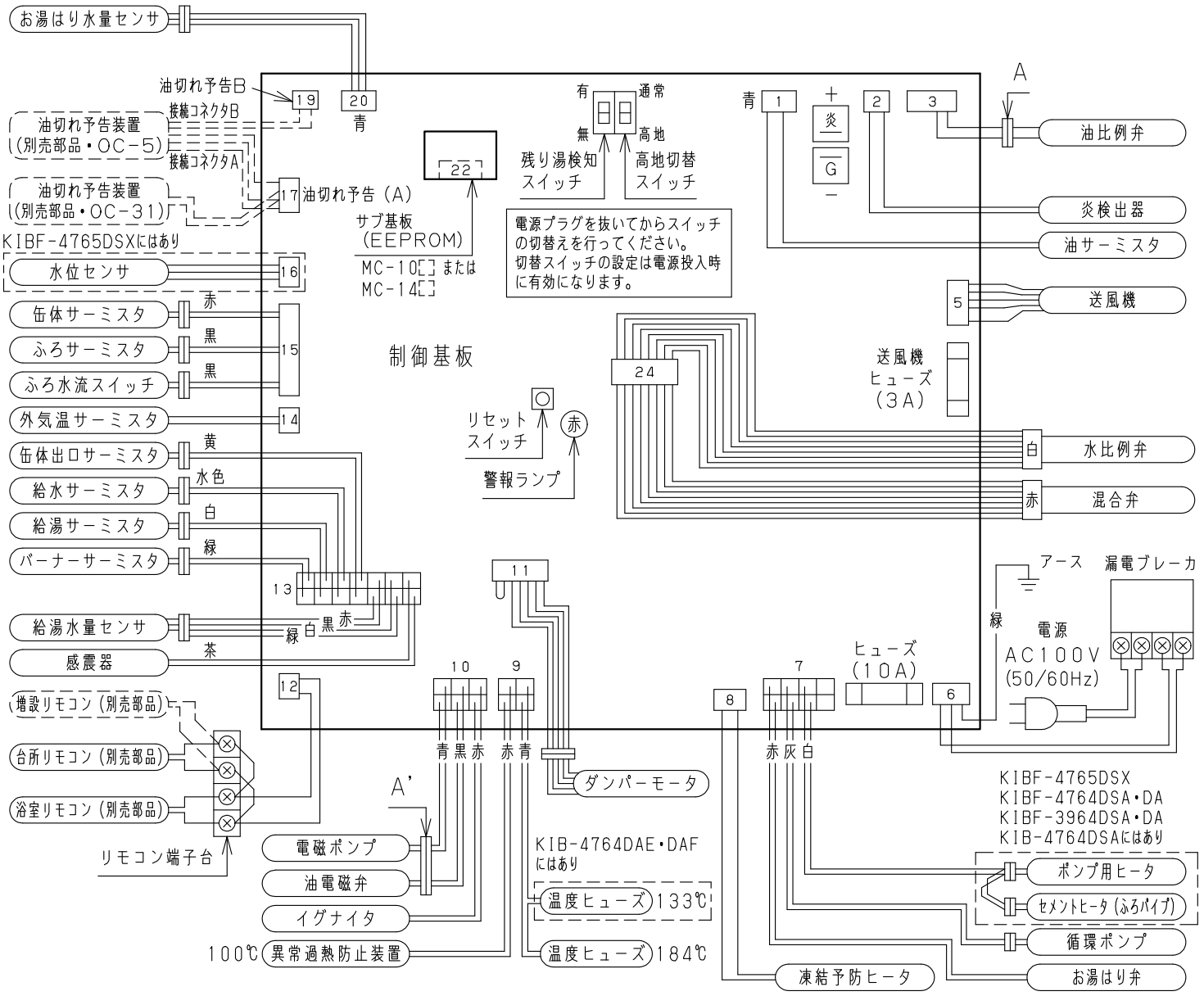

型　名	制御基板
KIBF-4764DSA・DA	KC-407□
KIB-4764DAF	KC-408□
KIB-4764DAE	KC-409□
KIBF-3964DSA・DA	KC-410□
KIB-4764DSA	KC-433□
KIBF-4765DSX	KC-506□

※基板番号の□には、符号が入る場合があります。
※図中の中継コネクタAとA'は、実際には一体です。

製品仕様書	型名	別記	単位	3/3	株式会社 長府製作所	B
	名称	直圧式強制追焚付石油給湯器	mm			